[19] 中华人民共和国国家知识产权局

[51] Int. Cl.
B43K 29/00 (2006.01)
B43K 29/08 (2006.01)
B43K 29/02 (2006.01)

[12] 实用新型专利说明书

专利号 ZL 200720071957.0

[45] 授权公告日 2008 年 7 月 16 日

[11] 授权公告号 CN 201086520Y

[22] 申请日 2007.6.29
[21] 申请号 200720071957.0
[73] 专利权人 上海市格致中学
地址 200001 上海市黄浦区广东路 615 号
[72] 发明人 申 瑞

[74] 专利代理机构 上海天翔知识产权代理有限公司
代理人 刘粉宝

权利要求书 1 页 说明书 1 页 附图 1 页

[54] 实用新型名称

带直尺的笔

[57] 摘要

一种带直尺的笔，其特征在于：笔杆前半部分为普通笔杆，所述笔杆前半部分的上端装有橡皮；笔杆后半部分为一标有刻度的直尺。 本实用新型除能满足日常书写外，另可当直尺使用，携带方便。

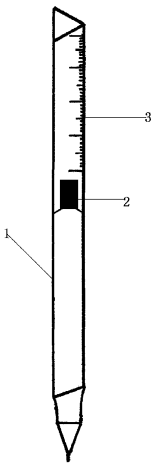

1. 一种带直尺的笔，其特征在于：笔杆前半部分为普通笔杆，所述笔杆前半部分的上端装有橡皮；笔杆后半部分为一标有刻度的直尺。

带直尺的笔

技术领域

本实用新型涉及一种文具，具体为一种带直尺的笔。

背景技术

笔和直尺是分开的文具，平时测量划线时，需要单一直尺，携带不便。

实用新型内容

本实用新型的目的在于提供一种带直尺的笔，实现笔与直尺的结合，简单实用。

本实用新型所实现的目的是采用以下技术方案实现的：

一种带直尺的笔，其特征在于：笔杆前半部分为普通笔杆，所述笔杆前半部分的上端装有橡皮；笔杆后半部分为一标有刻度的直尺。

本实用新型的实用方法是：将本实用新型横置就能当普通直尺使用。

有益效果：本实用新型除书写外，另可当直尺使用，携带方便。

附图说明

图 1 为本实用新型的结构示意图。

具体实施方式

为了使本实用新型实现的技术手段、创作特征、达成目的与功效易于明白了解，下面结合具体图示，进一步阐述本实用新型。

如图 1 所示，一种带直尺的笔，笔杆 1 前半部分为普通笔杆 1 结构，所述笔杆 1 前半部分的上端装有橡皮 2;笔杆 1 后半部分为一标有刻度的直尺 3。

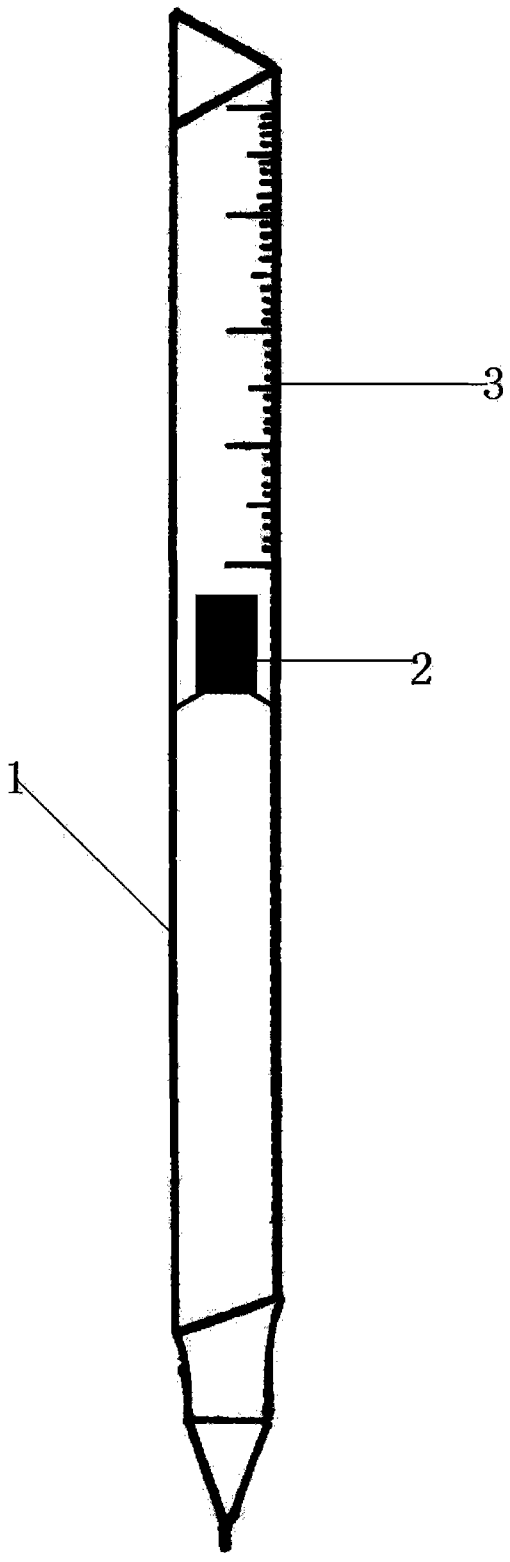

图 1