(19)国家知识产权局

(12)实用新型专利

(10)授权公告号 CN 220278157 U
(45)授权公告日 2024.01.02

(21)申请号 202321508281.2

(22)申请日 2023.06.14

(73)专利权人 浙江博电电力工程有限公司
地址 311400 浙江省杭州市富阳区东洲街道高尔夫路181号

(72)发明人 黄勇 张敏

(74)专利代理机构 杭州惟越知识产权代理有限公司 33343
专利代理师 陈明星

(51)Int.Cl.
B21F 11/00(2006.01)

权利要求书1页 说明书4页 附图4页

(54)实用新型名称

一种辅助夹持的液压切排机

(57)摘要

本实用新型公开了液压切排机领域的一种辅助夹持的液压切排机,包括液压切排机本体,液压切排机本体包括位于中部上侧的第一刀片及中部下侧的第二刀片,液压切排机本体上位于第二刀片一侧的上部固定有第一固定板,第一固定板两端远离液压切排机本体的一侧均固定有固定块,固定块相对面的上端共同固定有第二固定板,第二固定板下表面的两端均固定有弹簧,弹簧的下端共同固定有移动板,移动板下表面的两端均固定有连接板,连接板的相对面共同转动安装有压辊,在使用的过程中,便于对材料进行夹持扶稳,有助于提升对材料扶稳的精度,能够避免对工作人员产生疲劳,有利于节约人力物力,有助于提升对材料切断的工作效率。

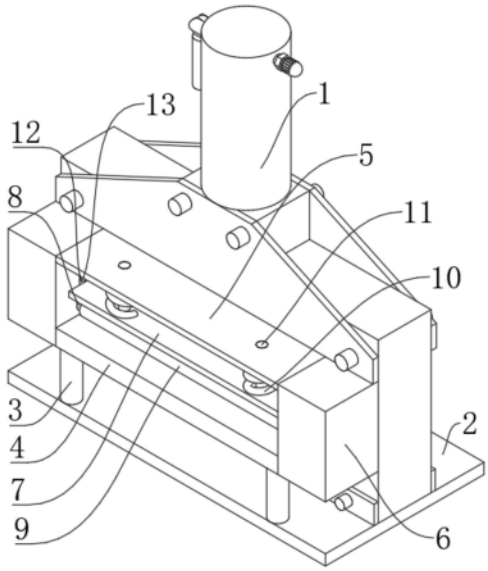

CN 220278157 U

1.一种辅助夹持的液压切排机,包括液压切排机本体(1),其特征在于:所述液压切排机本体(1)包括位于中部上侧的第一刀片(14)及中部下侧的第二刀片(15),液压切排机本体(1)上位于第二刀片(15)一侧的上部固定有呈水平状态的第一固定板(4),第一固定板(4)两端远离液压切排机本体(1)的一侧均固定有呈竖直状态的固定块(6),固定块(6)相对面的上端共同固定有第二固定板(5),第二固定板(5)下表面的两端均固定有弹簧(10),弹簧(10)的下端共同固定有移动板(7),移动板(7)下表面的两端均固定有连接板(8),连接板(8)的相对面共同转动安装有压辊(9)。

2.根据权利要求1所述的一种辅助夹持的液压切排机,其特征在于:所述移动板(7)呈水平状态,压辊(9)呈水平状态,移动板(7)两端表面的中部均固定有限位块(12),固定块(6)上对应限位块(12)开设有相匹配的限位槽(13)。

3.根据权利要求1所述的一种辅助夹持的液压切排机,其特征在于:所述第一刀片(14)与第二刀片(15)之间呈相匹配贴合的状态,第一刀片(14)位于第二刀片(15)远离第一固定板(4)的一侧。

4.根据权利要求1所述的一种辅助夹持的液压切排机,其特征在于:所述移动板(7)上表面位于弹簧(10)的内侧固定有限位杆(11),限位杆(11)呈竖直状态,第二固定板(5)呈水平状态,限位杆(11)的上端贯穿第二固定板(5)的上下表面。

5.根据权利要求1所述的一种辅助夹持的液压切排机,其特征在于:所述固定块(6)与液压切排机本体(1)之间相固定连接,第二固定板(5)靠近液压切排机本体(1)的一侧表面与液压切排机本体(1)相靠近的一侧之间相固定连接。

6.根据权利要求1所述的一种辅助夹持的液压切排机,其特征在于:所述第一固定板(4)下表面远离液压切排机本体(1)一侧的两端均固定有固定杆(3),固定杆(3)呈竖直状态。

7.根据权利要求6所述的一种辅助夹持的液压切排机,其特征在于:所述液压切排机本体(1)的下表面安装有安装板(2),安装板(2)呈水平状态,固定杆(3)远离第一固定板(4)的一端与安装板(2)的上表面之间相固定连接。

一种辅助夹持的液压切排机

技术领域

[0001] 本实用新型涉及液压切排机领域,具体是一种辅助夹持的液压切排机。

背景技术

[0002] 液压切排机是进行母线切断的工具,分为单边切与双边切两类,单边切无废料,避免母线的浪费,双边切有废料,液压切排机能够保证切面的平整,有助于使用。

[0003] 将需要进行切断的材料放置在液压切排机上,通过液压切排机能够对需要进行切断的材料进行切断,在对需要进行切断的材料进行切断的过程中,为保证材料切面的平整需要对材料进行扶稳,使得液压切排机能够稳定的对材料进行切断,现有的液压切排机在使用的过程中,需要工作人员手工对需要进行切断的材料进行扶稳,人工对材料扶稳的过程中不便于保持对材料扶稳的精度,且长时间的工作会使得工作人员的手部产生疲劳,会影响对材料切断的工作效率。

[0004] 因此,我们提出了一种辅助夹持的液压切排机。

实用新型内容

[0005] 本实用新型的目的在于提供一种辅助夹持的液压切排机,以解决上述背景技术中提出的问题。

[0006] 为实现上述目的,本实用新型提供如下技术方案:

[0007] 一种辅助夹持的液压切排机,包括液压切排机本体,所述液压切排机本体包括位于中部上侧的第一刀片及中部下侧的第二刀片,液压切排机本体上位于第二刀片一侧的上部固定有呈水平状态的第一固定板,第一固定板两端远离液压切排机本体的一侧均固定有呈竖直状态的固定块,固定块相对面的上端共同固定有第二固定板,第二固定板下表面的两端均固定有弹簧,弹簧的下端共同固定有移动板,移动板下表面的两端均固定有连接板,连接板的相对面共同转动安装有压辊。

[0008] 作为本实用新型进一步的方案:所述移动板呈水平状态,压辊呈水平状态,移动板两端表面的中部均固定有限位块,固定块上对应限位块开设有相匹配的限位槽。

[0009] 通过采用上述技术方案:限位块及限位槽的设置,能够对移动板进行限位,便于稳定的对移动板进行移动。

[0010] 作为本实用新型再进一步的方案:所述第一刀片与第二刀片之间呈相匹配贴合的状态,第一刀片位于第二刀片远离第一固定板的一侧。

[0011] 通过采用上述技术方案:第一刀片及第二刀片的设置,能够对需要进行切断的材料进行切断。

[0012] 作为本实用新型再进一步的方案:所述移动板上表面位于弹簧的内侧固定有限位杆,限位杆呈竖直状态,第二固定板呈水平状态,限位杆的上端贯穿第二固定板的上下表面。

[0013] 通过采用上述技术方案:限位杆的设置,能够对移动板进行限位,便于稳定的对移

动板进行移动。

[0014] 作为本实用新型再进一步的方案:所述固定块与液压切排机本体之间相固定连接,第二固定板靠近液压切排机本体的一侧表面与液压切排机本体相靠近的一侧之间相固定连接。

[0015] 通过采用上述技术方案:固定块的设置,能够对第一固定板与第二固定板进行限位及固定,便于稳定的对第一固定板与第二固定板进行使用。

[0016] 作为本实用新型再进一步的方案:所述第一固定板下表面远离液压切排机本体一侧的两端均固定有固定杆,固定杆呈竖直状态。

[0017] 通过采用上述技术方案:固定杆的设置,能够对第一固定板进行支撑及固定。

[0018] 作为本实用新型再进一步的方案:所述液压切排机本体的下表面安装有安装板,安装板呈水平状态,固定杆远离第一固定板的一端与安装板的上表面之间相固定连接。

[0019] 通过采用上述技术方案:安装板的设置,能够对液压切排机本体进行安装及固定,便于稳定的对液压切排机本体进行使用。

[0020] 与现有技术相比,本实用新型的有益效果是:

[0021] 1、本实用新型中,弹簧能够使得移动板、连接板及压辊向下进行移动,压辊能够对第一固定板上表面需要进行切断的材料进行限位及固定,便于稳定的对需要进行切断的材料进行切断,压辊的转动有助于对需要进行切断的材料进行移动,便于对需要进行切断材料的位置进行调整,使用时便于对材料进行夹持扶稳,有助于提升对材料扶稳的精度,能够避免对工作人员产生疲劳,有利于节约人力物力,有助于提升对材料切断的工作效率。

[0022] 2、本实用新型中,移动板移动时能够带动两端相固定连接的限位块沿固定块上的限位槽进行移动,固定块能够通过限位槽及限位块对移动板进行限位,便于稳定的对移动板进行移动,固定板能够通过限位杆对弹簧及移动板进行限位,避免弹簧产生弯曲,有助于正常的对弹簧进行使用,安装板能够通过相固定连接的固定杆对第一固定板进行支撑及固定,便于稳定的对第一固定板进行使用。

附图说明

[0023] 图1为本实用新型的结构示意图;

[0024] 图2为本实用新型的第一刀片结构示意图;

[0025] 图3为本实用新型的限位块结构示意图;

[0026] 图4为本实用新型的侧视示意图。

[0027] 图中:1、液压切排机本体;2、安装板;3、固定杆;4、第一固定板;5、第二固定板;6、固定块;7、移动板;8、连接板;9、压辊;10、弹簧;11、限位杆;12、限位块;13、限位槽;14、第一刀片;15、第二刀片。

实施方式

[0028] 下面将结合本实用新型实施例中的附图,对本实用新型实施例中的技术方案进行清楚、完整地描述,显然,所描述的实施例仅仅是本实用新型一部分实施例,而不是全部的实施例。基于本实用新型中的实施例,本领域普通技术人员在没有做出创造性劳动前提下所获得的所有其他实施例,都属于本实用新型保护的范围。

[0029] 请参阅图1～4,本实用新型实施例中,一种辅助夹持的液压切排机,包括液压切排机本体1,液压切排机本体1包括位于中部上侧的第一刀片14及中部下侧的第二刀片15,液压切排机本体1上位于第二刀片15一侧的上部固定有呈水平状态的第一固定板4,第一固定板4两端远离液压切排机本体1的一侧均固定有呈竖直状态的固定块6,固定块6相对面的上端共同固定有第二固定板5,第二固定板5下表面的两端均固定有弹簧10,弹簧10的下端共同固定有移动板7,移动板7下表面的两端均固定有连接板8,连接板8的相对面共同转动安装有压辊9,弹簧10能够使得移动板7、连接板8及压辊9向下进行移动,压辊9能够对第一固定板4上表面需要进行切断的材料进行限位及固定,便于稳定的对需要进行切断的材料进行切断,压辊9的转动有助于对需要进行切断的材料进行移动,便于对需要进行切断材料的位置进行调整,使用时便于对材料进行夹持扶稳,有助于提升对材料扶稳的精度,能够避免对工作人员产生疲劳,有利于节约人力物力,有助于提升对材料切断的工作效率。

[0030] 其中,移动板7呈水平状态,压辊9呈水平状态,移动板7两端表面的中部均固定有限位块12,固定块6上对应限位块12开设有相匹配的限位槽13,限位块12及限位槽13能够对移动板7进行限位,便于稳定的对移动板7进行移动;第一刀片14与第二刀片15之间呈相匹配贴合的状态,第一刀片14位于第二刀片15远离第一固定板4的一侧,第一刀片14及第二刀片15能够对需要进行切断的材料进行切断。

[0031] 移动板7上表面位于弹簧10的内侧固定有限位杆11,限位杆11呈竖直状态,第二固定板5呈水平状态,限位杆11的上端贯穿第二固定板5的上下表面,限位杆11能够对移动板7进行限位,便于稳定的对移动板7进行移动;固定块6与液压切排机本体1之间相固定连接,第二固定板5靠近液压切排机本体1的一侧表面与液压切排机本体1相靠近的一侧之间相固定连接,固定块6能够对第一固定板4与第二固定板5进行限位及固定,便于稳定的对第一固定板4与第二固定板5进行使用。

[0032] 第一固定板4下表面远离液压切排机本体1一侧的两端均固定有固定杆3,固定杆3呈竖直状态,固定杆3能够对第一固定板4进行支撑及固定;液压切排机本体1的下表面安装有安装板2,安装板2呈水平状态,固定杆3远离第一固定板4的一端与安装板2的上表面之间相固定连接,安装板2能够对液压切排机本体1进行安装及固定,便于稳定的对液压切排机本体1进行使用。

[0033] 本实用新型的工作原理是:通过安装板2将液压切排机本体1平稳的放置在所需要进行使用的位置,安装板2能够对液压切排机本体1进行支撑及固定,便于稳定的对液压切排机本体1进行使用,将液压切排机本体1平稳的放置完成后,进一步的对移动板7向上进行推动,使得移动板7向上进行移动,在移动板7向上进行移动的过程中,移动板7能够带动两端相固定连接的限位块12沿固定块6上的限位槽13向上进行移动,在移动板7向上进行移动的过程中,固定块6能够通过限位槽13及限位块12对移动板7进行限位,便于稳定的对移动板7进行移动,在移动板7向上进行移动的过程中能够对弹簧10进行挤压,移动板7移动时能够带动限位杆11向上进行移动,固定板能够通过限位杆11对弹簧10及移动板7进行限位,避免弹簧10产生弯曲,有助于正常的对弹簧10进行使用,在移动板7向上移动时能够通过连接板8带动压辊9向上进行移动。

[0034] 当移动板7、连接板8及压辊9向上移动之后,将需要进行切断的材料放置在压辊9与第一固定板4之间,进一步的取消对移动板7的推动,在弹簧10的作用下,使得移动板7、连

接板8及压辊9向下进行移动,压辊9能够对第一固定板4上表面需要进行切断的材料进行限位及固定,便于稳定的对需要进行切断的材料进行切断,进一步的推动需要进行切断的材料,使得需要进行切断的材料沿第一固定板4的上表面进行移动,在材料移动的过程中,能够带动压辊9沿连接板8进行转动,压辊9的转动有助于对需要进行切断的材料进行移动,便于对需要进行切断材料的位置进行调整,当对需要进行切断材料的位置调整完成后,进一步的打开液压切排机本体1,在液压切排机本体1打开的状态下,液压切排机本体1能够推动第一刀片14朝向第二刀片15上侧的材料进行移动,第一刀片14与第二刀片15能够对需要进行切断的材料进行切断。

[0035] 使用时安装板2能够通过相固定连接的固定杆3对第一固定板4进行支撑及固定,便于稳定的对第一固定板4进行使用,在使用的过程中,便于对材料进行夹持扶稳,有助于提升对材料扶稳的精度,能够避免对工作人员产生疲劳,有利于节约人力物力,有助于提升对材料切断的工作效率。

[0036] 以上所述,仅为本实用新型较佳的具体实施方式,但本实用新型的保护范围并不局限于此,任何熟悉本技术领域的技术人员在本实用新型揭露的技术范围内,根据本实用新型的技术方案及其实用新型构思加以等同替换或改变,都应涵盖在本实用新型的保护范围之内。

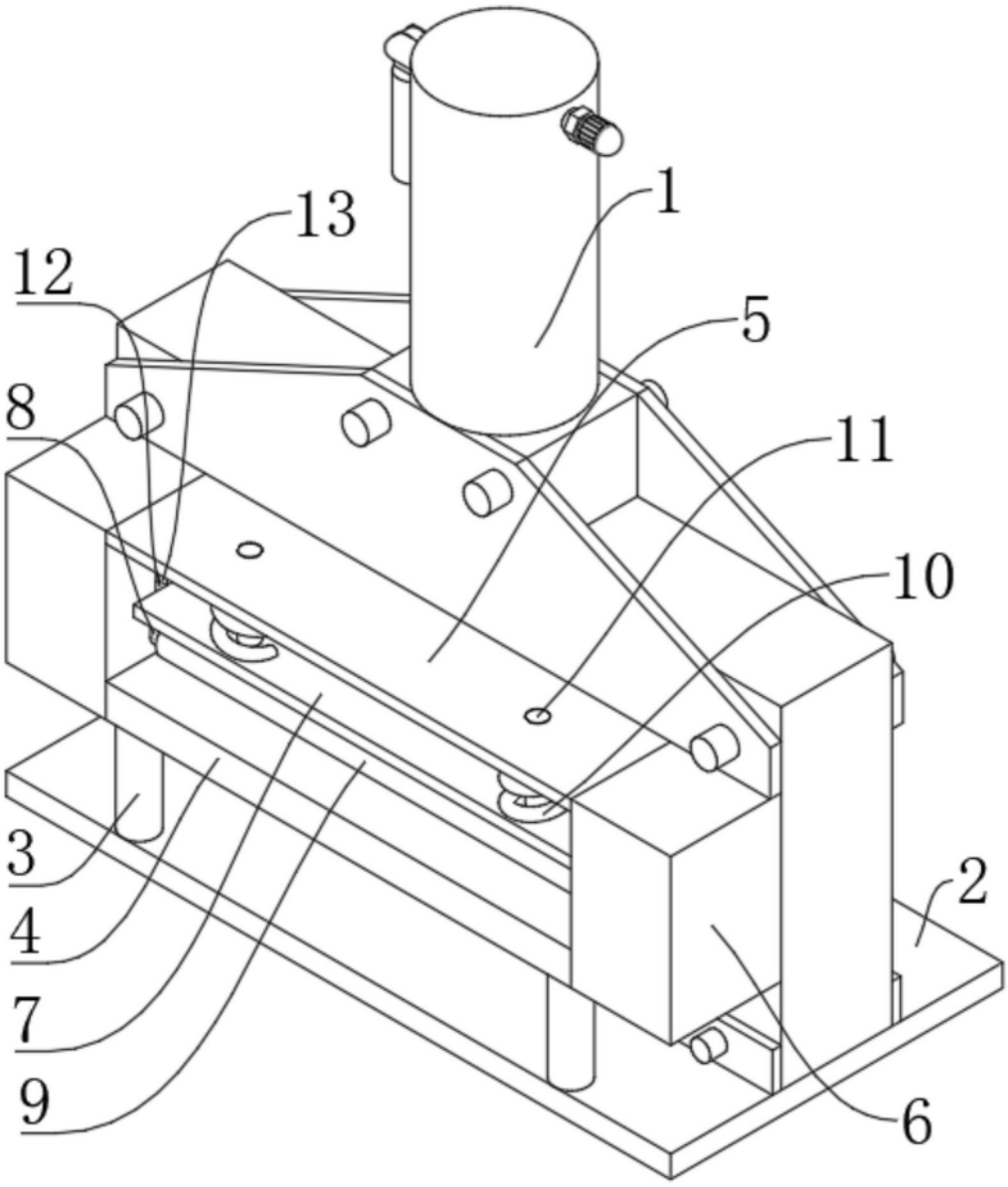

图1

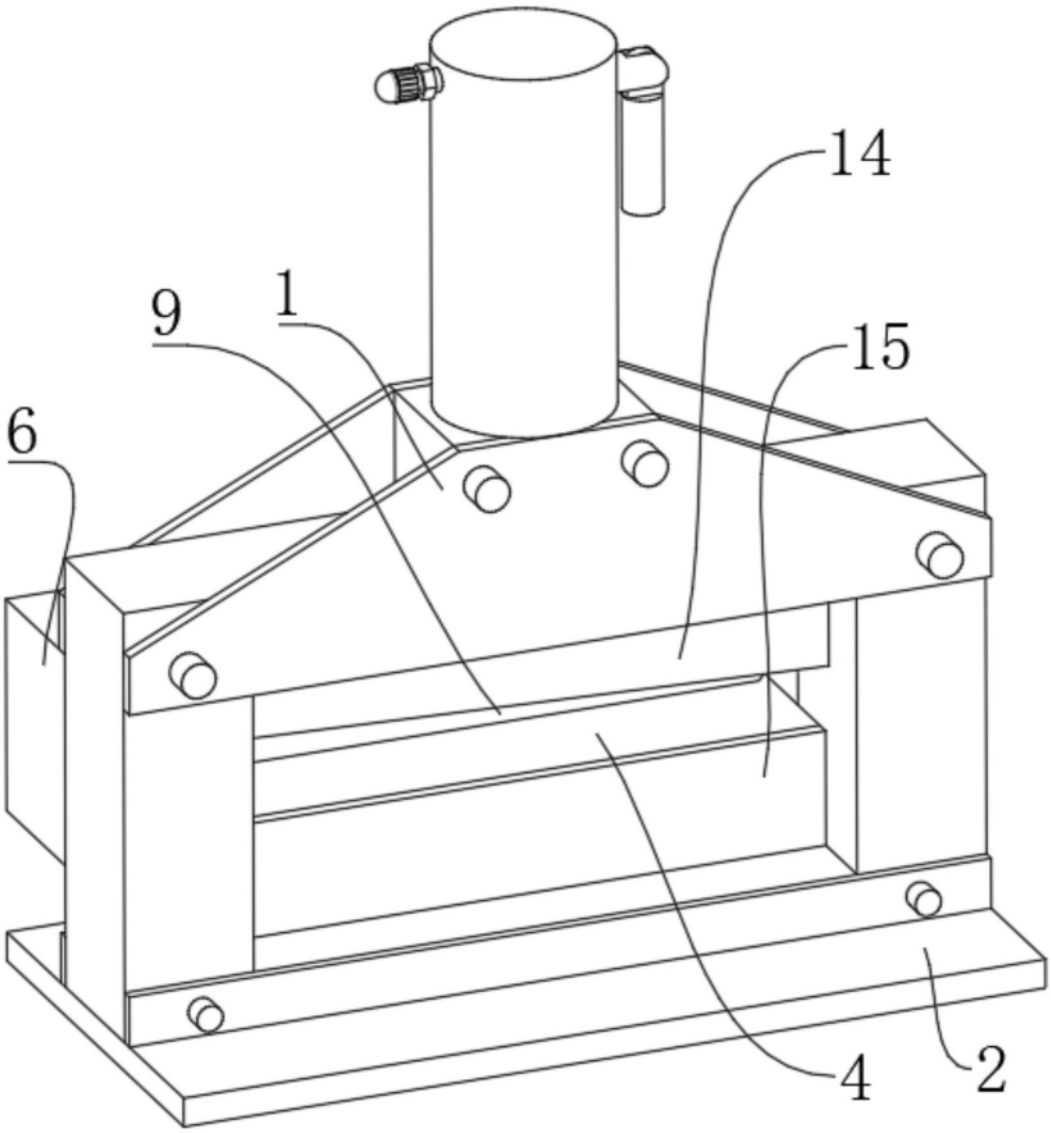

图2

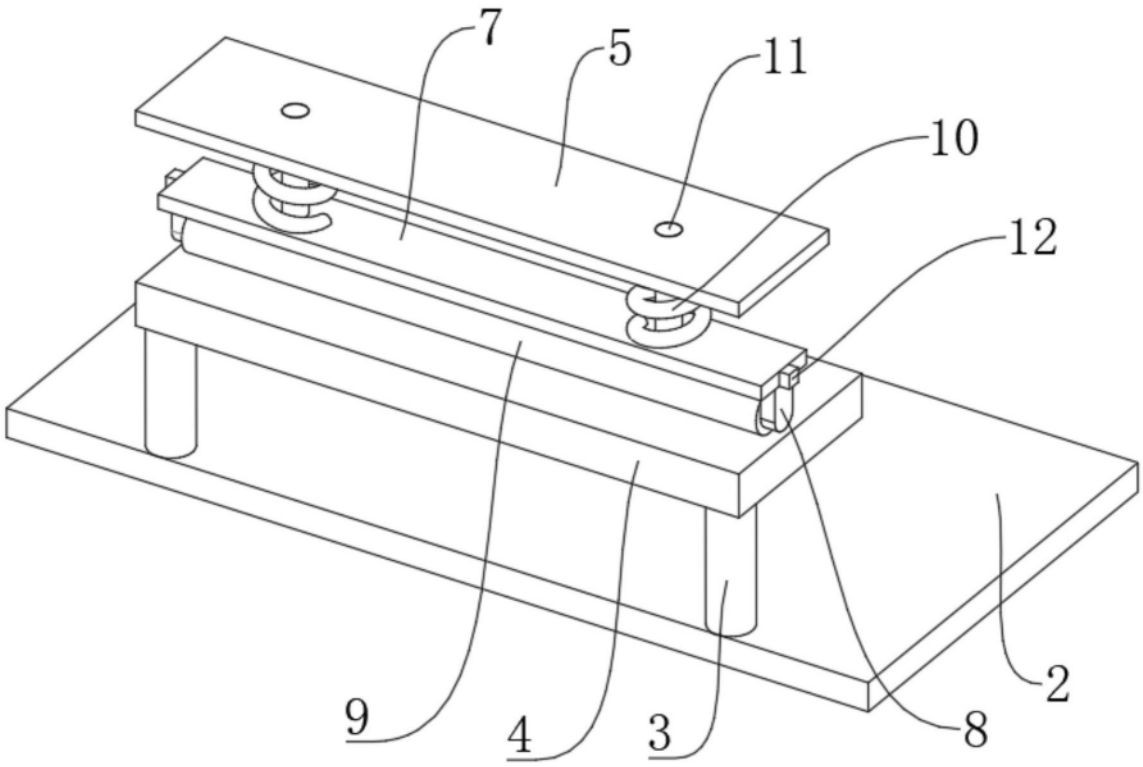

图3

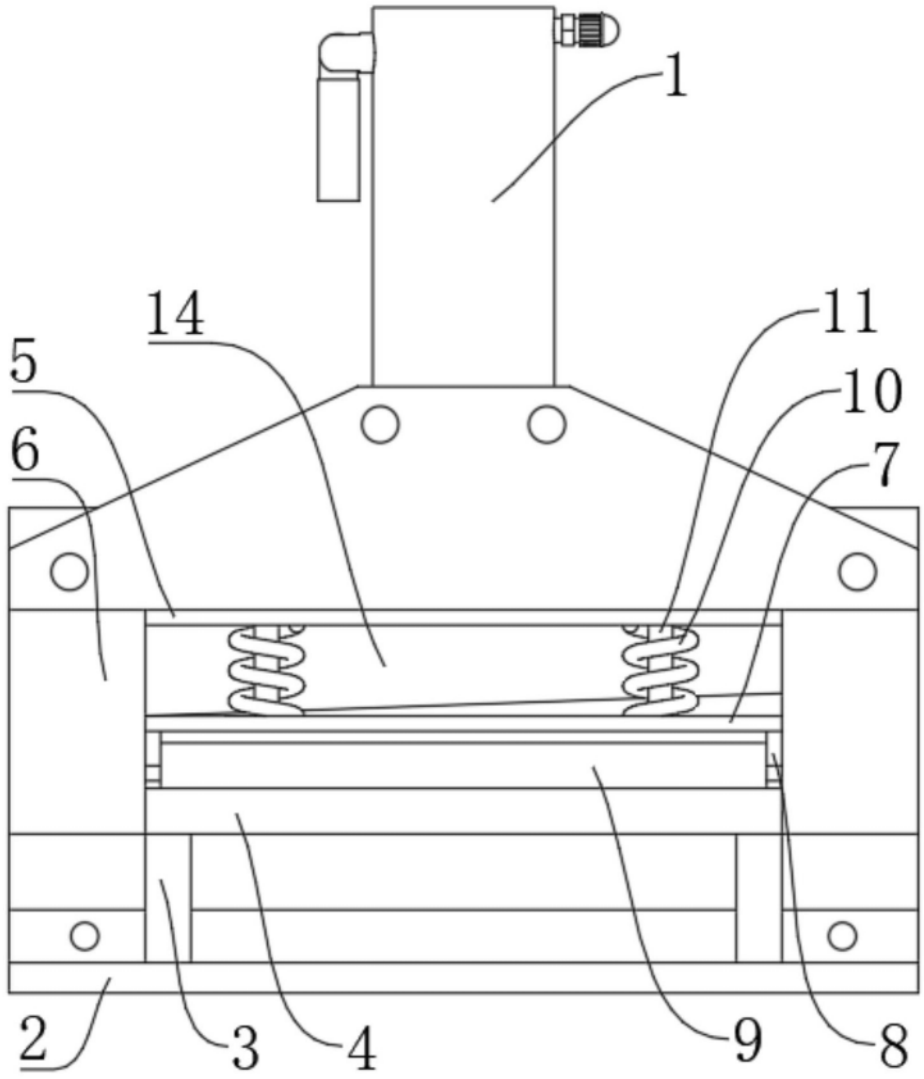

图4