(19)中华人民共和国国家知识产权局

(12)实用新型专利

(10)授权公告号 CN 207996850 U
(45)授权公告日 2018.10.23

(21)申请号 201820082106.4

(22)申请日 2018.01.18

(73)专利权人 浙江工业职业技术学院
地址 312006 浙江省绍兴市越城区曲屯路151号

(72)发明人 甘静艳 周剑 张宝昆

(74)专利代理机构 绍兴市寅越专利代理事务所（普通合伙）33285
代理人 郭云梅

(51)Int.Cl.
B08B 3/02(2006.01)
B08B 1/02(2006.01)
B08B 13/00(2006.01)
B65H 18/10(2006.01)

权利要求书1页 说明书3页 附图2页

(54)实用新型名称

一种建筑工程安全网清洗装置

(57)摘要

本实用新型公开了一种建筑工程安全网清洗装置，包括底座，所述底座顶部的左侧固定连接有水箱，所述底座顶部的中部固定连接有清洁箱，所述清洁箱正面的顶部贯穿连接有横轴，所述横轴外侧的正面套接有从动轮，所述从动轮的外侧套接有从动带，所述底座顶部正面的右侧固定连接有侧板，所述侧板正面的顶部贯穿连接有收卷轴，所述底座顶部的背面固定连接有背板，所述定位筒的内腔贯穿连接有伸缩杆。本实用新型通过水箱、滑轮、清洁箱、进水管、喷头和刷筒的配合使用，解决了传统安全网清洗效率相对较低的问题，通过侧板、背板、弹簧、收卷轴、伸缩杆、电机和皮带的配合使用，解决了传统建筑工地用安全网清洁后收卷不方便的问题。

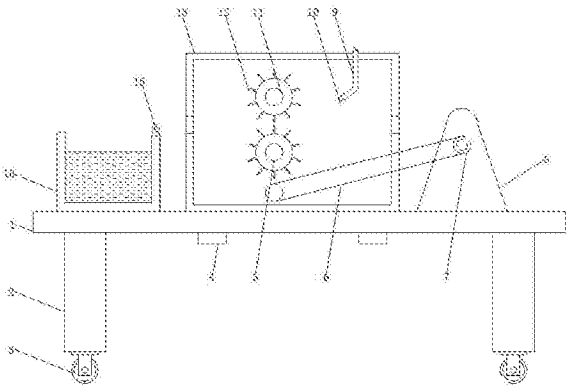

CN 207996850 U

1.一种建筑工程安全网清洗装置,包括底座(1),其特征在于:所述底座(1)顶部的左侧固定连接有水箱(16),所述水箱(16)顶部的右侧固定连接有滑轮(15),所述底座(1)顶部的中部固定连接有清洁箱(13),所述清洁箱(13)正面的顶部贯穿连接有横轴(11),所述横轴(11)外侧的正面套接有从动轮(18),所述从动轮(18)的外侧套接有从动带(19),所述清洁箱(13)正面中部的底部贯穿连接有从动轴(5),所述从动轴(5)外侧的正面套接有传动轮(20),所述从动带(19)的底部与传动轮(20)活动连接,所述传动轮(20)外侧的背面套接有传动带(22),所述底座(1)顶部中部的正面设置有电机(17),所述电机(17)的背面固定连接有转轴(14),所述转轴(14)的外侧套接有主动轮(21),所述传动带(22)的底部与主动轮(21)活动连接,所述主动轮(21)外侧的正面套接有皮带(6),所述底座(1)顶部正面的右侧固定连接有侧板(8),所述侧板(8)正面的顶部贯穿连接有收卷轴(23),所述收卷轴(23)外侧的正面套接有侧轮盘(7),所述皮带(6)的右侧与侧轮盘(7)活动连接,所述底座(1)顶部的背面固定连接有背板(26),所述背板(26)的背面固定连接有定位筒(27),所述定位筒(27)的内腔贯穿连接有伸缩杆(25)。

2.根据权利要求1所述的一种建筑工程安全网清洗装置,其特征在于:所述底座(1)底部两侧的正面与背面均固定连接有支柱(2),所述支柱(2)的底部固定连接有滚轮(3)。

3.根据权利要求1所述的一种建筑工程安全网清洗装置,其特征在于:清洁箱(13)底部两侧的中部固定连接有排污管(4),所述排污管(4)的底部贯穿底座并延伸至底座(1)的外侧,所述横轴(11)与从动轴(5)的外侧均套接有刷筒(12)。

4.根据权利要求1所述的一种建筑工程安全网清洗装置,其特征在于:所述伸缩杆(25)的挖外侧套接有弹簧(24),所述弹簧(24)的正面与伸缩杆(25)固定连接,所述弹簧(24)的背面与定位筒(27)的内壁固定连接。

5.根据权利要求1所述的一种建筑工程安全网清洗装置,其特征在于:所述侧板(8)与背板(26)等大,所述伸缩杆(25)的背面固定连接有拉板(28)。

6.根据权利要求1所述的一种建筑工程安全网清洗装置,其特征在于:所述清洁箱(13)顶部的右侧贯穿连接有进水管(9),所述进水管(9)的底部固定连接有喷头(10)。

一种建筑工程安全网清洗装置

技术领域

[0001] 本实用新型涉及建筑设备设备技术领域，具体为一种建筑工程安全网清洗装置。

背景技术

[0002] 用于各种建筑工地，特别是高层建筑，可全封闭施工，能有效地防止人身，物体的坠落伤害，防止电焊火花所引起的火灾，降低噪音灰尘污染，达到文明施工，保护环境，美化城市的效果。

[0003] 目前，随着建筑业不断发展，地面上正面不断的进行各种房屋的建设，在建筑工程中不可缺少的工具之一便是安全网，安全网的长时间使用表面和内面均会附着大量的建筑垃圾以及灰尘，在进行安全网的清洗的时候，现有设备一般是通过高压水枪的冲洗再使用各种刷子进行刷洗，传统的一般只能对安全网的一个面进行清洗，另一面完全依靠水流的渗透来进行清洗，而且传统的清洁设备不能够及时将安全网进行收卷，还需要进行额外的收卷工作，增加了工作量。

实用新型内容

[0004] (一)解决的技术问题

[0005] 针对现有技术的不足，本实用新型提供了一种建筑工程安全网清洗装置，解决了安全网清洁不够彻底干净的问题。

[0006] (二)技术方案

[0007] 为实现上述目的，本实用新型提供如下技术方案：一种建筑工程安全网清洗装置，包括底座，所述底座顶部的左侧固定连接有水箱，所述水箱顶部的右侧固定连接有滑轮，所述底座顶部的中部固定连接有清洁箱，所述清洁箱正面的顶部贯穿连接有横轴，所述横轴外侧的正面套接有从动轮，所述从动轮的外侧套接有从动带，所述清洁箱正面中部的底部贯穿连接有从动轴，所述从动轴外侧的正面套接有传动轮，所述从动带的底部与传动轮活动连接，所述传动轮外侧的背面套接有传动带，所述底座顶部中部的正面设置有电机，所述电机的背面固定连接有转轴，所述转轴的外侧套接有主动轮，所述传动带的底部与主动轮活动连接，所述主动轮外侧的正面套接有皮带，所述底座顶部正面的右侧固定连接有侧板，所述侧板正面的顶部贯穿连接有收卷轴，所述收卷轴外侧的正面套接有侧轮盘，所述皮带的右侧与侧轮盘活动连接，所述底座顶部的背面固定连接有背板，所述背板的背面固定连接有定位筒，所述定位筒的内腔贯穿连接有伸缩杆。

[0008] 优选的，所述底座底部两侧的正面与背面均固定连接有支柱，所述支柱的底部固定连接有滚轮。

[0009] 优选的，所述清洁箱底部两侧的中部固定连接有排污管，所述排污管的底部贯穿底座并延伸至底座的外侧，所述横轴与从动轴的外侧均套接有刷筒。

[0010] 优选的，所述伸缩杆的挖外侧套接有弹簧，所述弹簧的正面与伸缩杆固定连接，所述弹簧的背面与定位筒的内壁固定连接。

[0011] 优选的，所述侧板与背板等大，所述伸缩杆的背面固定连接有拉板。

[0012] 优选的，所述清洁箱顶部的右侧贯穿连接有进水管，所述进水管的底部固定连接有喷头。

[0013] (三)有益效果

[0014] 本实用新型提供了一种建筑工程安全网清洗装置，具备以下有益效果：

[0015] (1)该建筑工程安全网清洗装置，通过水箱、滑轮、清洁箱、进水管9、喷头和刷筒的配合使用，使得建筑工程用安全网先浸泡之后再对其两面进行刮刷处理，从而达到快速高效的清洗安全网的目的，解决了传统安全网清洗效率相对较低的问题。

[0016] (2)该建筑工程安全网清洗装置，通过侧板、背板、弹簧、收卷轴、伸缩杆、电机和皮带的配合使用，使得建筑工程用安全网能够一边清洁一边进行收卷作业，从而达到节省收卷清洁干净的安全网的目的，解决了传统建筑工地用安全网清洁后收卷不方便的问题。

附图说明

[0017] 图1为本实用新型结构示意图；

[0018] 图2为本实用新型清洁箱侧视图；

[0019] 图3为本实用新型底座侧视图。

[0020] 图中：1底座、2支柱、3滚轮、4排污管、5从动轴、6皮带、7侧轮盘、8侧板、9进水管、10喷头、11横轴、12刷筒、13清洁箱、14转轴、15滑轮、16水箱、17电机、18从动轮、19从动带、20传动轮、21主动轮、22传动带、23收卷轴、24弹簧、25伸缩杆、26背板、27定位筒、28拉板。

具体实施方式

[0021] 下面将结合本实用新型实施例中的附图，对本实用新型实施例中的技术方案进行清楚、完整地描述，显然，所描述的实施例仅仅是本实用新型一部分实施例，而不是全部的实施例。基于本实用新型中的实施例，本领域普通技术人员在没有做出创造性劳动前提下所获得的所有其他实施例，都属于本实用新型保护的范围。

[0022] 请参阅图1-3，本实用新型提供一种技术方案：一种建筑工程安全网清洗装置，包括底座1底座1底部两侧的正面与背面均固定连接有支柱2，支柱2的底部固定连接有滚轮3，底座1顶部的左侧固定连接有水箱16，水箱16顶部的右侧固定连接有滑轮15，底座1顶部的中部固定连接有清洁箱13，清洁箱13顶部的右侧贯穿连接有进水管9，进水管9的底部固定连接有喷头10，清洁箱13底部两侧的中部固定连接有排污管4，排污管4的底部贯穿底座并延伸至底座1的外侧，横轴11与从动轴5的外侧均套接有刷筒12，刷筒12的数量为两个，且两个刷筒12之间的距离小于0.5mm，安全网经过两个刷筒2之间，两个刷筒12高速转动对安全网表面的背面进行清洁除尘作业，通过水箱16、滑轮15、清洁箱13、进水管9、喷头10和刷筒12的配合使用，使得建筑工程用安全网先浸泡之后再对其两面进行刮刷处理，从而达到快速高效的清洗安全网的目的，解决了传统安全网清洗效率相对较低的问题，清洁箱13正面的顶部贯穿连接有横轴11，横轴11外侧的正面套接有从动轮18，从动轮18的外侧套接有从动带19，清洁箱13正面中部的底部贯穿连接有从动轴5，从动轴5外侧的正面套接有传动轮20，从动带19的底部与传动轮20活动连接，传动轮20外侧的背面套接有传动带22，底座1顶部中部的正面设置有电机17，电机17的背面固定连接有转轴14，转轴14的外侧套接有主动

轮21，传动带22的底部与主动轮21活动连接，主动轮21外侧的正面套接有皮带6，底座1顶部正面的右侧固定连接有侧板8，侧板8与背板26等大，伸缩杆25的背面固定连接有拉板28，侧板8正面的顶部贯穿连接有收卷轴23，收卷轴23外侧的正面套接有侧轮盘7，通过侧板8、背板26、弹簧24、收卷轴23、伸缩杆25、电机17和皮带6的配合使用，使得建筑工程用安全网能够一边清洁一边进行收卷作业，从而达到节省收卷清洁干净的安全网的目的，解决了传统建筑工地用安全网清洁后收卷不方便的问题，皮带6的右侧与侧轮盘7活动连接，底座1顶部的背面固定连接有背板26，背板26的背面固定连接有定位筒27，定位筒27的内腔贯穿连接有伸缩杆25，伸缩杆25的挖外侧套接有弹簧24，弹簧24的正面与伸缩杆25固定连接，弹簧24的背面与定位筒27的内壁固定连接。

[0023] 工作原理：将使用过后的安全网放进水箱13的内腔，在水箱13里面浸泡一段时间之后，将安全网的一端拉伸经过两个刷筒12之间，经过清洁箱13之后，将其一端缠绕着收卷轴23的外侧，启动电机17且将外界水源与进水管9连通，电机17通过皮带6带动收卷轴23转动，收卷轴23拉动安全网并进行收卷，电机17通过传动带22带动从横轴11转动，横轴115通过从动带19带动从动轮18转动，横轴11和从动轴5转动带动刷筒12转动。

[0024] 综上所述，该建筑工程安全网清洗装置，通过水箱16、滑轮15、清洁箱13、进水管9、喷头10和刷筒12的配合使用，使得建筑工程用安全网先浸泡之后再对其两面进行刮刷处理，从而达到快速高效的清洗安全网的目的，解决了传统安全网清洗效率相对较低的问题，通过侧板8、背板26、弹簧24、收卷轴23、伸缩杆25、电机17和皮带6的配合使用，使得建筑工程用安全网能够一边清洁一边进行收卷作业，从而达到节省收卷清洁干净的安全网的目的，解决了传统建筑工地用安全网清洁后收卷不方便的问题。

[0025] 尽管已经示出和描述了本实用新型的实施例，对于本领域的普通技术人员而言，可以理解在不脱离本实用新型的原理和精神的情况下可以对这些实施例进行多种变化、修改、替换和变型，本实用新型的范围由所附权利要求及其等同物限定。

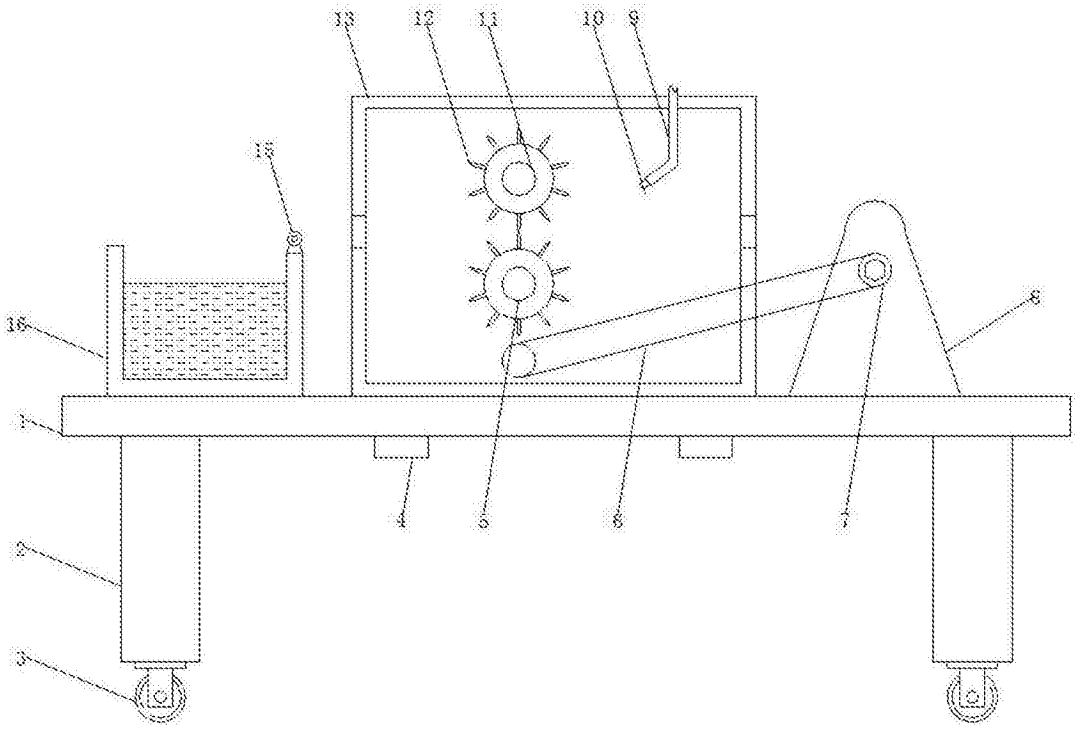

图1

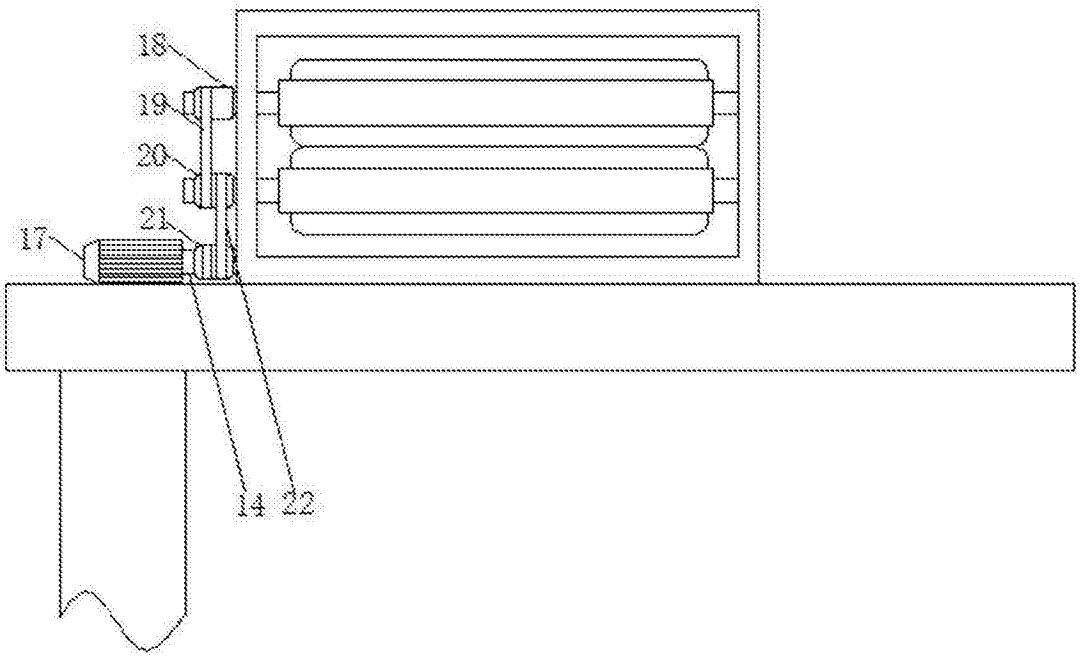

图2

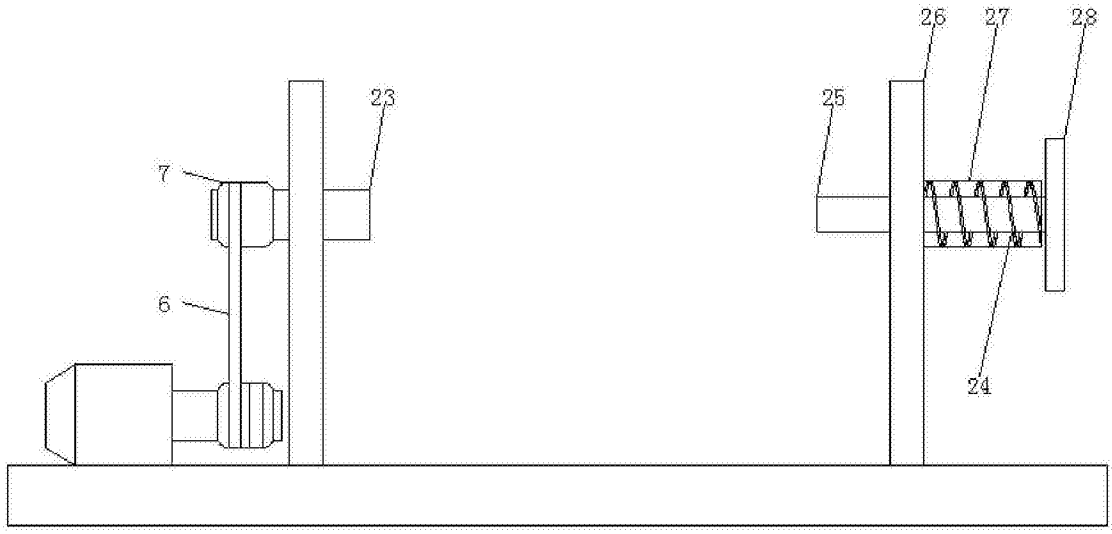

图3