(19)中华人民共和国国家知识产权局

(12)实用新型专利

(10)授权公告号 CN 205261228 U
(45)授权公告日 2016.05.25

(21)申请号 201521083452.7

(22)申请日 2015.12.21

(73)专利权人 天津市燃气热力规划设计院
地址 300191 天津市南开区迎水道8号

(72)发明人 王健 何哲 杨阳 金芳 刘萍

(74)专利代理机构 天津市三利专利商标代理有限公司 12107
代理人 韩新城

(51)Int.Cl.
F17D 1/04(2006.01)

权利要求书1页 说明书2页 附图1页

(54)实用新型名称

一种燃气管道放散装置

(57)摘要

本实用新型涉及一种燃气管道放散装置，包括连接天燃气管道的埋于地下的第一管道及第二管道，第一管道及第二管道通过直埋球阀相接，第一管道经一个三通连接第一放散支管，第二管道经另一个三通连接第二放散支管，第一、二放散支管上分别设有一组阀控组件，阀控组件自三通起依次包括针阀、球阀以及截止阀；第一、二放散支管连接至一总放散管，所总放散管连接至放散井，总放散管埋于地下，第一放散支管以及第二放散支管地下伸起后又弯下地下与总放散管连接，阀控组件在地面以上。本实用新型可在室撬柜完成放散作业，且由于放散管埋于地下通向放散井，放散作业安全。

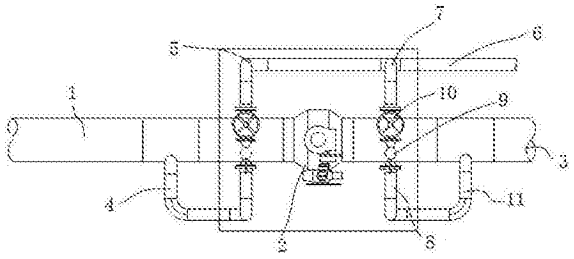

CN 205261228 U

1.一种燃气管道放散装置，其特征在于，包括安装在地面上的撬柜，所述撬柜内设有放散装置，所述放散装置包括用于连接天燃气管道的埋于地下的第一管道以及第二管道，所述第一管道以及第二管道通过一直埋球阀相接，所述第一管道通过一个三通连接第一放散支管，所述第二管道通过另一个三通连接第二放散支管，所述第一放散支管以及第二放散支管上分别设有一组阀控组件，所述阀控组件包括针阀、球阀以及截止阀；所述第一放散支管以及第二放散支管均连接至一根总放散管，所述总放散管连接至放散井，其中，所述第一放散支管通过弯头连接所述总放散管的一端，所述第二放散支管通过三通件连接所述总放散管，所述总放散管埋于地下，所述第一放散支管以及第二放散支管地下伸起后又弯下地下与所述总放散管连接，所述阀控组件在地面以上。

2.如权利要求1所述燃气管道放散装置，其特征在于，所述球阀为铸钢球阀，所述截止阀为铸钢截止阀，所述针阀为内螺纹针阀。

3.如权利要求1或2所述燃气管道放散装置，其特征在于，所述第一管道以及第二管道为螺旋双面埋弧焊接钢管，所述放散管为无缝钢管。

一种燃气管道放散装置

技术领域

[0001] 本实用新型属于燃气管道技术领域，具体涉及一种燃气管道放散装置。

背景技术

[0002] 随着社会的高速发展，天燃气行业得以快速发展，高压力、大口径管道成为天燃气行业发展的必然趋势，而高压天燃气管道的放散是一个必须面对的问题，特别在紧急情况下，如何保证有效而安全的放散，成为一处必须解决的问题。

实用新型内容

[0003] 本实用新型的目的在于解决上述的技术问题而提供一种燃气管道放散装置。

[0004] 为实现上述目的，本实用新型采用如下技术方案：

[0005] 一种燃气管道放散装置，包括安装在地面上的撬柜，所述撬柜内设有放散装置，所述放散装置包括用于连接天燃气管道的埋于地下的第一管道以及第二管道，所述第一管道以及第二管道通过一直埋球阀相接，所述第一管道通过一个三通连接第一放散支管，所述第二管道通过另一个三通连接第二放散支管，所述第一放散支管以及第二放散支管上分别设有一组阀控组件，所述阀控组件包括针阀、球阀以及截止阀；所述第一放散支管以及第二放散支管均连接至一根总放散管，所述总放散管连接至放散井，其中，所述第一放散支管通过弯头连接所述总放散管的一端，所述第二放散支管通过三通件连接所述总放散管，所述总放散管埋于地下，所述第一放散支管以及第二放散支管地下伸起后又弯下地下与所述总放散管连接，所述阀控组件在地面以上。

[0006] 所述球阀为铸钢球阀，所述截止阀为铸钢截止阀，所述针阀为内螺纹针阀。

[0007] 所述第一管道以及第二管道为螺旋双面埋弧焊接钢管，所述放散管为无缝钢管。

[0008] 本实用新型通过包括安装在地面上的撬柜，所述撬柜内设有放散装置，所述放散装置包括用于连接天燃气管道的埋于地下的第一管道以及第二管道，所述第一管道以及第二管道通过一直埋球阀相接，所述第一管道通过一个三通连接第一放散支管，所述第二管道通过另一个三通连接第二放散支管，所述第一放散支管以及第二放散支管上分别设有一组阀控组件，所述阀控组件包括针阀、球阀以及截止阀；所述第一放散支管以及第二放散支管均连接至一根总放散管，所述总放散管连接至放散井，其中，所述第一放散支管通过弯头连接所述总放散管的一端，所述第二放散支管通过三通件连接所述总放散管，所述总放散管埋于地下，所述第一放散支管以及第二放散支管地下伸起后又弯下地下与所述总放散管连接，所述阀控组件在地面以上，可以实现在撬柜内通过所述阀控组件进行放散操作。

附图说明

[0009] 图1所示为本实用新型实施例提供的一种燃气管道放散装置的俯视结构示意图；

[0010] 图2所示为本实用新型实施例提供的一种燃气管道放散装置的侧视结构示意图。

具体实施方式

[0011] 下面，结合实例对本实用新型的实质性特点和优势作进一步的说明，但本实用新型并不局限于所列的实施例。

[0012] 请参阅图1所示，一种燃气管道放散装置，包括安装在地面上的撬柜，所述撬柜内设有放散装置，所述放散装置包括用于连接天燃气管道的埋于地下的第一管道1以及第二管道2，所述第一管道以及第二管道通过一直埋球阀2相接，所述第一管道通过一个带篦三通连接第一放散支管4，所述第二管道通过另一个带篦三通连接第二放散支管11，所述第一放散支管以及第二放散支管上分别设有一组阀控组件，所述阀控组件包括针阀8、球阀9以及截止阀10；所述第一放散支管以及第二放散支管均连接至一根总放散管6，所述总放散管连接至放散井，其中，所述第一放散支管的通过弯头5连接所述总放散管的一端，所述第二放散支管通过三通件7连接所述总放散管6，所述总放散管6埋于地下，所述第一放散支管4以及第二放散支管11地下伸起后又弯下地下与所述总放散管7连接，所述阀控组件在地面12以上。

[0013] 具体的，所述球阀为铸钢球阀，所述截止阀为铸钢截止阀，所述针阀为内螺纹针阀。

[0014] 其中，所述第一管道以及第二管道为螺旋双面埋弧焊接钢管，所述放散管为无缝钢管。

[0015] 本实用新型通过包括安装在地面上的撬柜，所述撬柜内设有放散装置，所述放散装置包括用于连接天燃气管道的埋于地下的第一管道以及第二管道，所述第一管道以及第二管道通过一直埋球阀相接，所述第一管道通过一个三通连接第一放散支管，所述第二管道通过另一个三通连接第二放散支管，所述第一放散支管以及第二放散支管上分别设有一组阀控组件，所述阀控组件包括针阀、球阀以及截止阀；所述第一放散支管以及第二放散支管均连接至一根总放散管，所述总放散管连接至放散井，其中，所述第一放散支管通过弯头连接所述总放散管的一端，所述第二放散支管通过三通件连接所述总放散管，所述总放散管埋于地下，所述第一放散支管以及第二放散支管地下伸起后又弯下地下与所述总放散管连接，所述阀控组件在地面以上，可以实现在撬柜内通过所述阀控组件进行放散操作。

[0016] 尽管这里参照本实用新型的多个解释性实施例对本实用新型进行了描述，但是，应该理解，本领域技术人员可以设计出很多其他的修改和实施方式，这些修改和实施方式将落在本申请公开的原则范围和精神之内。

[0017] 更具体地说，在本申请公开、附图和权利要求的范围内，可以对主题组合布局的组成部件和/或布局进行多种变型和改进。除了对组成部件和/或布局进行的变型和改进外，对于本领域技术人员来说，其他的用途也将是明显的。

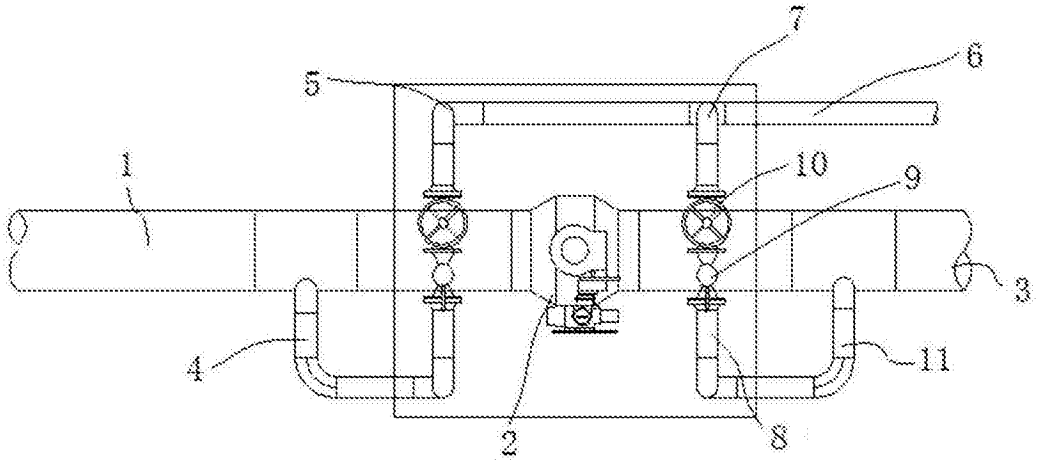

图1

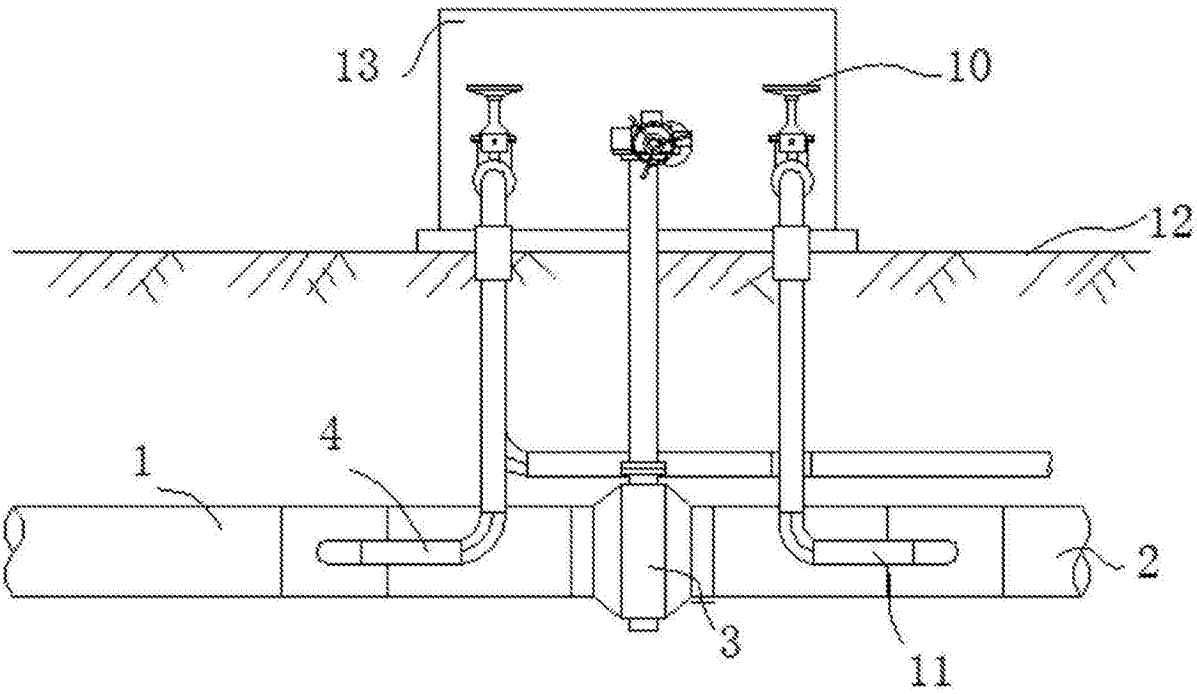

图2