(19)中华人民共和国国家知识产权局

(12)实用新型专利

(10)授权公告号 CN 202823851 U
(45)授权公告日 2013.03.27

(21)申请号 201220287569.7

(22)申请日 2012.06.18

(73)专利权人 安徽省本草国药饮片有限公司
地址 236800 安徽省亳州市谯城区十八里工业园区

(72)发明人 李素亮

(74)专利代理机构 安徽合肥华信知识产权代理有限公司 34112
代理人 方峥

(51)Int.Cl.
B07B 1/28(2006.01)

权利要求书 1 页 说明书 2 页 附图 1 页

(54)实用新型名称

一种多层联动式筛药装置

(57)摘要

本实用新型公开了一种多层联动式筛药装置，包括有箱体和电机，电机的输出轴上安装有转盘，箱体内从上到下依次设有多层筛箱，多层筛箱的筛孔直径从上到下依次递减，每层筛箱的前端均高于后端，多层筛箱的后端均铰接在箱体侧壁上，并分别设有出料口，出料口处固定焊接有导槽，多层筛箱前端固定连接有连杆，连杆中部铰接有摇臂，摇臂的另一端伸出箱体并偏心铰接在转盘端面上，箱体的底部设有锥形出口。本实用新型结构简单，可分级筛选药材，不同大小的药材能够得到快速分离，无需转移到其他筛药机上做再次筛选，节约了人工，降低了成本，大大提高了工作效率。

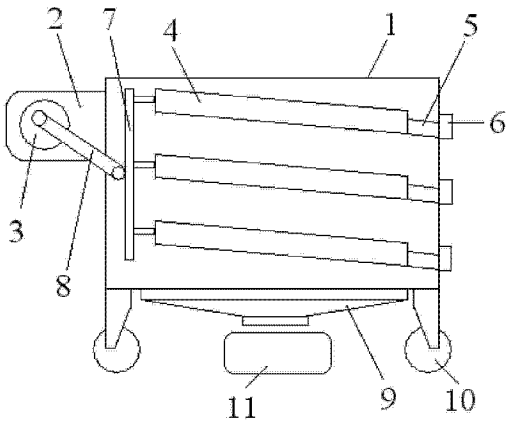

CN 202823851 U

1. 一种多层联动式筛药装置，其特征在于：包括有箱体和电机，所述电机的输出轴上安装有转盘，所述箱体内从上到下依次设有多层筛箱，所述多层筛箱的筛孔直径从上到下依次递减，每层筛箱的前端均高于后端，所述多层筛箱的后端均铰接在箱体侧壁上，并分别设有出料口，出料口处固定焊接有导槽，所述多层筛箱前端固定连接有连杆，所述连杆中部铰接有摇臂，所述摇臂的另一端伸出箱体并偏心铰接在转盘端面上，所述箱体的底部设有锥形出口。

2. 根据权利要求 1 所述的一种多层联动式筛药装置，其特征在于：所述箱体的底部安装有万向轮。

3. 根据权利要求 1 所述的一种多层联动式筛药装置，其特征在于：所述箱体底部的锥形出口的下方设有接收容器。

一种多层联动式筛药装置

技术领域

[0001] 本实用新型涉及一种筛药装置，具体为一种多层联动式筛药装置。

背景技术

[0002] 目前市场所采用的筛药机，一般都只安装有一个筛箱，当需要作进一步的筛选时，只能将上次筛好的药材采用人工搬运的方法转移到其他筛药机上进行筛选，这样费时也费力，使用很不方便，并且工作效力低。

实用新型内容

[0003] 本实用新型的目的是提供一种多层联动式筛药装置，用来分级筛选药材，无需转移到其他筛药机上做再次筛选。

[0004] 为达到上述目的，本实用新型采用的技术方案如下：

[0005] 一种多层联动式筛药装置，其特征在于：包括有箱体和电机，所述电机的输出轴上安装有转盘，所述箱体内从上到下依次设有多层筛箱，所述多层筛箱的筛孔直径从上到下依次递减，每层筛箱的前端均高于后端，所述多层筛箱的后端均铰接在箱体侧壁上，并分别设有出料口，出料口处固定焊接有导槽，所述多层筛箱前端固定连接有连杆，所述连杆中部铰接有摇臂，所述摇臂的另一端伸出箱体并偏心铰接在转盘端面上，所述箱体的底部设有锥形出口。

[0006] 所述的一种多层联动式筛药装置，其特征在于：所述箱体的底部安装有万向轮。

[0007] 所述的一种多层联动式筛药装置，其特征在于：所述箱体底部的锥形出口的下方设有接收容器。

[0008] 本实用新型的有益效果为：

[0009] 本实用新型结构简单，可分级筛选药材，不同大小的药材能够得到快速分离，无需转移到其他筛药机上做再次筛选，节约了人工，降低了成本，大大提高了工作效率。

附图说明

[0010] 图 1 为本实用新型结构示意图。

具体实施方式

[0011] 如图 1 所示，一种多层联动式筛药装置，包括有箱体 1 和电机 2，电机 2 的 输出轴上安装有转盘 3，箱体 1 内从上到下依次设有多层筛箱 4，多层筛箱 4 的筛孔直径从上到下依次递减，每层筛箱的前端均高于后端，多层筛箱 4 的后端均铰接在箱体 1 侧壁上，并分别设有出料口 5，出料口 5 处固定焊接有导槽 6，多层筛箱 4 前端固定连接有连杆 7，连杆 7 中部铰接有摇臂 8，摇臂 8 的另一端伸出箱体 1 并偏心铰接在转盘 3 端面上，箱体 1 的底部设有锥形出口 9。

[0012] 箱体 1 的底部安装有万向轮 10，从而便于箱体 1 的转移。

[0013] 箱体 1 底部的锥形出口 9 的下方设有接收容器 11。

[0014] 首先向第一层筛箱 1 内倒入药材，通过电机 2 转动进而带动摇臂 8 使三层筛箱 4 上下振动，不同大小的药材快速分离，形状较小的药材漏到第二层筛箱上做下级筛选，形状较大的药依次经过第一层筛箱前端的出料口 5 和导槽 6 滑出至接收袋内；第二、三层筛箱的工作过程与第一层筛箱的工作过程完全一致，最终形状最小的药材经箱体 1 底部的锥形出口 9 落入接收容器 11 中。

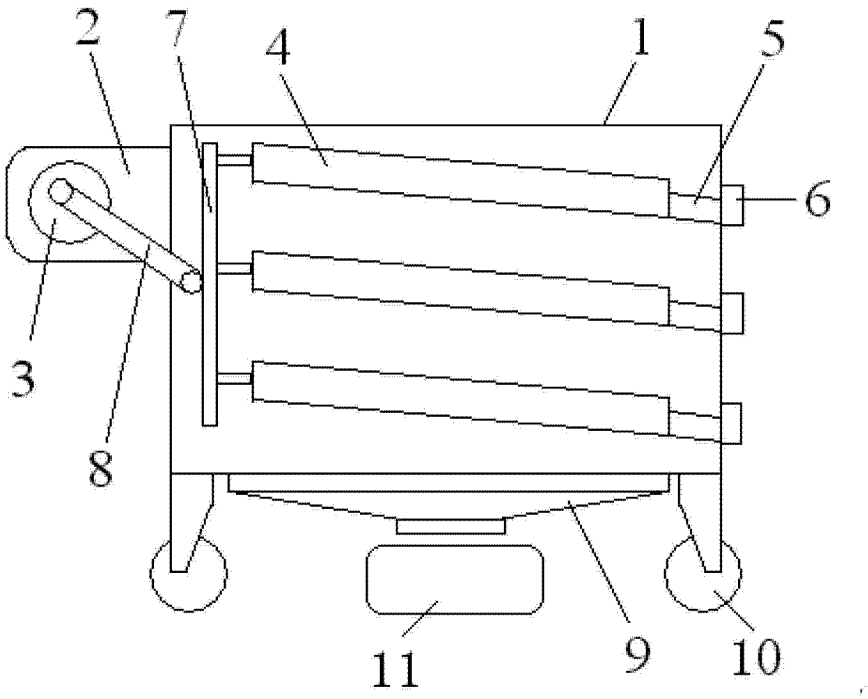

图 1