(19)中华人民共和国国家知识产权局

(12)实用新型专利

(10)授权公告号 CN 201830991 U
(45)授权公告日 2011.05.18

(21)申请号 201020545397.X

(22)申请日 2010.09.28

(73)专利权人 际华三五三四制衣有限公司
地址 043800 山西省运城市闻喜县东镇

(72)发明人 李建军 齐长玉 任旭光 张金钟
贾红英

(74)专利代理机构 山西五维专利事务所（有限公司） 14105
代理人 雷立康

(51)Int.Cl.
A41H 43/00(2006.01)

权利要求书 1 页 说明书 1 页 附图 1 页

(54)实用新型名称

一种穿松紧带的工具

(57)摘要

本实用新型涉及一种穿松紧带的工具，它属于一种缝制服装用的工具。本实用新型主要是解决现有的工具存在的操作速度慢、费工费时和生产效率低的技术难点。本实用新型的技术方案是：一种穿松紧带的工具，其由设置在底板上的立柱和压头组成，压头套在立柱的上端。本实用新型具有操作简便、省时省工、生产效率高和可满足大批量规模化生产需要等优点。

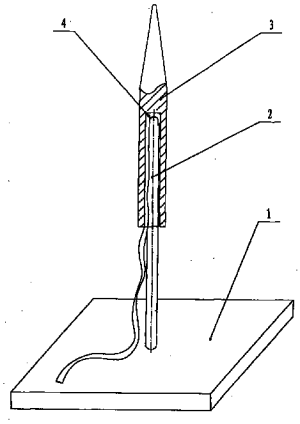

CN 201830991 U

1. 一种穿松紧带的工具，其特征在于：它由设置在底板上的立柱和压头组成，压头套在立柱的上端。

一种穿松紧带的工具

技术领域

[0001] 本实用新型涉及一种穿松紧带的工具，它属于一种缝制服装用的工具。

背景技术

[0002] 在服装制作的过程中，有些部件需要将松紧带穿入布筒，这类单独部件，按传统的制作方法是先将松紧带的一头挑在钢丝头上一起穿过预先缝好的布筒，然后，将钢丝抽出来，这样操作速度慢，并且，在穿布筒时松紧带极易从钢丝头上滑脱，费工费时，生产效率低下，无法满足大批量规模化生产的需要。

发明内容

[0003] 本实用新型的目的是解决现有的工具存在的操作速度慢、费工费时和生产效率低的技术难点，提供一种操作简便、省时省工、生产效率高和可满足大批量规模化生产需要的穿松紧带的工具。

[0004] 本实用新型为解决上述技术问题而采用的技术方案是：一种穿松紧带的工具，其由设置在底板上的立柱和压头组成，压头套在立柱的上端。

[0005] 由于本实用新型采用了上述技术方案，解决了操作速度慢、费工费时和生产效率低的技术难点。因此，与背景技术相比，本实用新型具有操作简便、省时省工、生产效率高和可满足大批量规模化生产需要等优点。

附图说明

[0006] 附图是本实用新型的结构示意图。

具体实施方式

[0007] 下面结合附图和实施例对本实用新型作进一步详细描述。

[0008] 如附图所示，本实施例中的一种穿松紧带的工具，其由设置在底板 1 上的立柱 2 和压头 3 组成，压头 3 套在立柱 2 的上端。

[0009] 本实用新型的工作过程是：先将松紧带 4 一端的头部放在立柱 2 的顶端，再把压头 3 套在立柱 2 的上端，并将松紧带 4 的头部压在立柱 2 的上端，然后，将预先缝制好的布筒从压头 3 的尖端向下套进在立柱 2 上，取下压头 3，将布筒与松紧带 4 一同从立柱 2 上取出，完成工作。

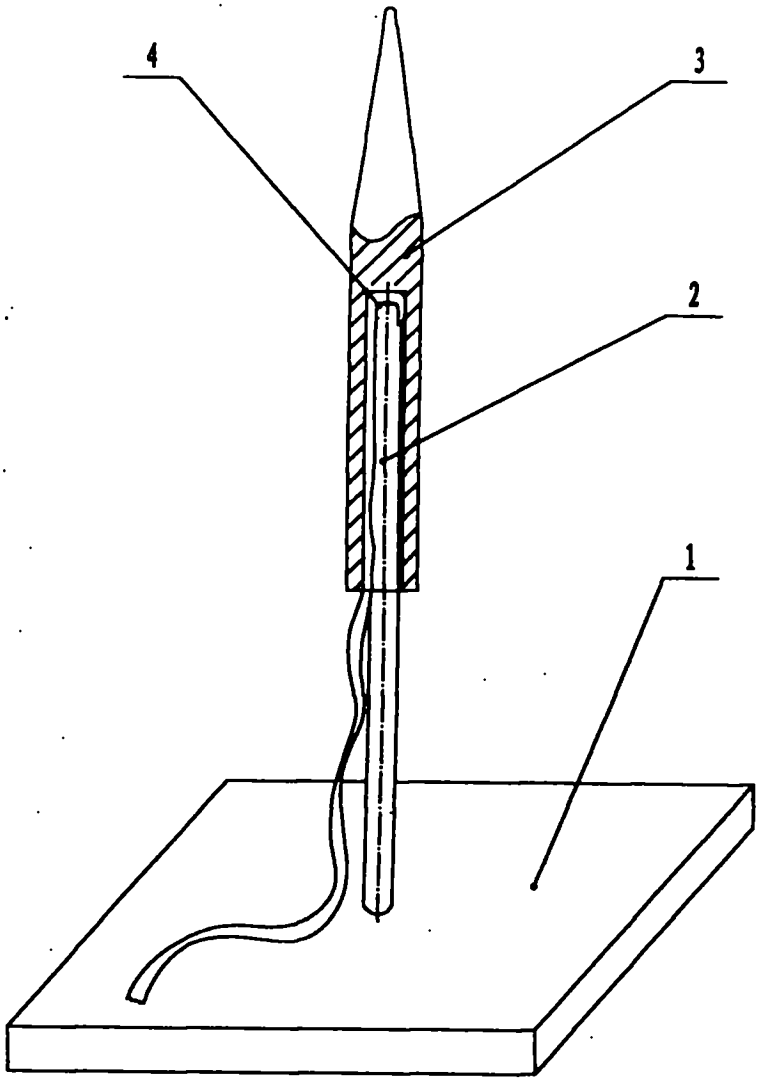
4
3
2
1