(19)中华人民共和国国家知识产权局

(12)实用新型专利

(10)授权公告号 CN 202673905 U
(45)授权公告日 2013.01.16

(21)申请号 201220216265.1

(22)申请日 2012.05.14

(73)专利权人 江苏新长宜科技有限公司
地址 214241 江苏省无锡市宜兴市徐舍镇工业集中区

(72)发明人 张为良 查志刚 邵平

(74)专利代理机构 南京苏高专利商标事务所（普通合伙）32204
代理人 柏尚春

(51)Int.Cl.
F16B 7/10(2006.01)
A45C 13/26(2006.01)

权利要求书 1 页 说明书 1 页 附图 1 页

(54)实用新型名称

一种拉杆结构

(57)摘要

本实用新型公开了一种拉杆结构，包括固定节、伸缩节一、伸缩节二，把手在伸缩节二的上部，按钮在把手的中上部。本实用新型的优点在于使用方便，在行李箱或者清洗机使用和存储时，伸缩节完全在固定节内部，不占用空间，在拉动行李箱或者清洗机时，根据需要通过把手中上部的按钮调节伸缩节的长度，适合不同的客户。

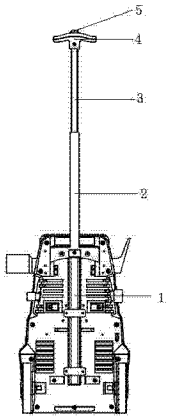

CN 202673905 U

1. 一种拉杆结构，其特征是，包括固定节（1）、伸缩节一（2）、伸缩节二（3），把手（4）在伸缩节二（3）的上部，按钮（5）在把手（4）的中上部。

2. 根据权利要求 1 所述的一种拉杆结构，其特征是，所述的伸缩节一（2）缩入固定节（1）时与固定节（1）内壁吻合。

3. 根据权利要求 1 所述的一种拉杆结构，其特征是，所述的伸缩节二（3）缩入伸缩节一（2）时与伸缩节一（2）内壁吻合。

4. 根据权利要求 1 ～ 3 任一所述的一种拉杆结构，其特征是，所述的把手（4）中上部的按钮（5）按下时，伸缩节一（2）和伸缩节二（3）可以进行活动，否则无法伸缩。

一种拉杆结构

技术领域

[0001] 本实用新型属于机械领域，具体涉及一种拉杆结构。

背景技术

[0002] 拉杆结构被运用在很多商品中，比如行李箱或者清洗机上，但是很多拉杆无法伸缩，在某些场合使用非常的不方便。

实用新型内容

[0003] 发明目的：为了针对现有技术的不足，提供一种拉杆结构，有效解决目前很多拉杆无法伸缩，在某些场合使用非常的不方便等问题。

[0004] 技术方案：本实用新型提供的一种拉杆结构，包括固定节、伸缩节一、伸缩节二，把手在伸缩节二的上部，按钮在把手的中上部。

[0005] 其中，所述的伸缩节一缩入固定节时与固定节内壁吻合。

[0006] 其中，所述的伸缩节二缩入伸缩节一时与伸缩节一内壁吻合。

[0007] 其中，所述的把手中上部的按钮按下时，伸缩节一和伸缩节二可以进行活动，否则无法伸缩。

[0008] 有益效果：本实用新型的一种拉杆结构使用方便，在行李箱或者清洗机使用和存储时，伸缩节完全在固定节内部，不占用空间，在拉动行李箱或者清洗机时，根据需要通过把手中上部的按钮调节伸缩节的长度，适合不同的客户。

附图说明

[0009] 附图为本实用新型的结构示意图。

具体实施方式

[0010] 下面结合附图对本实用新型作更进一步的说明：

[0011] 如附图所示的一种拉杆结构，包括固定节 1、伸缩节一 2、伸缩节二 3，把手 4 在伸缩节二 3 的上部，按钮 5 在把手 4 的中上部；所述的伸缩节一 2 缩入固定节 1 时与固定节 1 内壁吻合；所述的伸缩节二 3 缩入伸缩节一 2 时与伸缩节一 2 内壁吻合；所述的把手 4 中上部的按钮 5 按下时，伸缩节一 2 和伸缩节二 3 可以进行活动，否则无法伸缩。

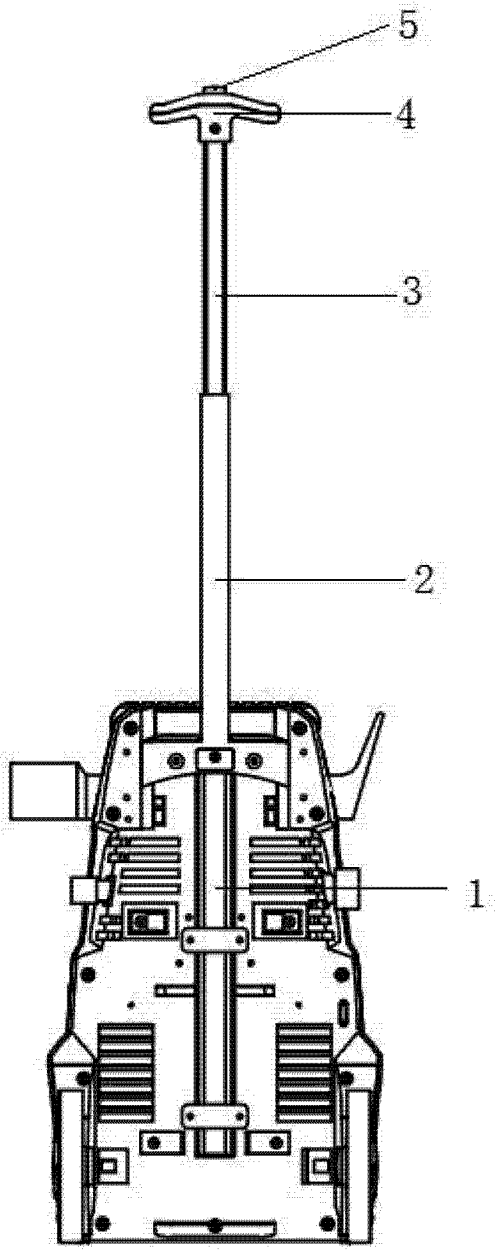
5
4
3
2
1