(19) 대한민국특허청(KR)
(12) 등록특허공보(B1)

(45) 공고일자 2012년10월04일
(11) 등록번호 10-1187557
(24) 등록일자 2012년09월26일

(51) 국제특허분류(Int. Cl.)
A47B 77/00 (2006.01) *A47B 67/00* (2006.01)
A47B 91/06 (2006.01)
(21) 출원번호 10-2010-0027031
(22) 출원일자 2010년03월26일
심사청구일자 2010년03월26일
(65) 공개번호 10-2011-0107893
(43) 공개일자 2011년10월05일
(56) 선행기술조사문헌
KR2020100004040 U
KR200384820 Y1
JP2006296767 A
JP08066243 A

(73) 특허권자
김근성
경기 남양주시 와부읍 덕소리 613번지 동부센트레빌 아파트 102동 1404호
주식회사 비아이지
경기도 안산시 단원구 진흥로102번길 56, 시화공단5라 402호 (성곡동)
(72) 발명자
김동일
경기도 과천시 양지마을로 30-13 (과천동)
김근성
경기 남양주시 와부읍 덕소리 613번지 동부센트레빌 아파트 102동 1404호

전체 청구항 수 : 총 5 항 심사관 : 김주영

(54) 발명의 명칭 **가구용 수납함**

(57) 요 약

본 발명은 가구용 수납함에 관한 것으로서, 두께와 면적을 가지고 형성되고 저면에는 간격을 두고 바퀴들이 장착되는 바닥판과, 상기 바닥판의 전, 후, 좌, 우에 각각 장착되고, 하부에는 상기 바닥판이 수용장착되는 장착홈과 상기 장착홈에 수용되는 바닥판을 지지하는 저면 수평지지부와 수직지지부와 나사 또는 볼트 결합을 통해 고정될 수 있도록 체결홈이 형성되며, 상부에는 나사 또는 볼트 결합을 통해 고정될 수 있도록 체결홈이 구비된 상부마감부가 형성되는 전면, 후면, 좌측면, 우측면 프레임으로 구성된 골격부재와, 상기 골격부재를 구성하는 전면프레임에 나사 또는 볼트 결합되고 상부에는 손잡이 장착홈이 길이방향으로 형성되는 마감판과, 상기 마감판의 상부를 감싸는 수평부와, 상기 수평부의 하부에 길이방향으로 돌출형성되어 손잡이 장착홈에 결합되는 수평 결합돌기와, 상기 수평부를 연장하여 형성되면서 하부를 향해 곡면지게 형성되는 장착부로 이루어진 손잡이와, 상기 전면, 후면, 좌측면, 우측면 프레임가 맞닿는 모서리 부분에 각각 장착되는 코너 브라켓을 포함하여 이루어진 것을 특징으로 한다.

본 발명에 따르면, 붙박이장이나 싱크대 등의 하단부에 형성되는 공간을 마감하는 마감부재에 가구용 수납함을 장착하여 수납공간을 활용할 수 있는 효과가 있다.

대 표 도 - 도7

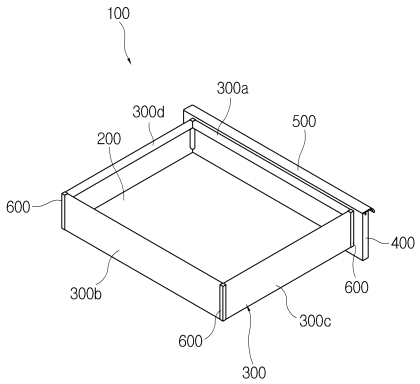

특허청구의 범위

청구항 1

삭제

청구항 2

삭제

청구항 3

삭제

청구항 4

삭제

청구항 5

삭제

청구항 6

가구의 하단부에 형성되는 공간을 마감하는 마감부재에 장착되는 가구용 수납함(100)에 있어서,

두께와 면적을 가지고 형성되고 저면에는 간격을 두고 바퀴(220)들이 장착되는 바닥판(200)과,

상기 바닥판(200)의 전, 후, 좌, 우에 각각 장착되고, 하부에는 상기 바닥판(200)이 수용장착되는 장착홈(310)과 상기 장착홈(310)에 수용되는 바닥판(200)을 지지하는 저면 수평지지부(320)와 수직지지부(330)와 나사 또는 볼트 결합을 통해 고정될 수 있도록 체결홈(350)이 형성되며, 상부에는 나사 또는 볼트 결합을 통해 고정될 수 있도록 체결홈(350)이 구비된 상부마감부(340)가 형성되는 전면, 후면, 좌측면, 우측면 프레임(300a, 300b, 300c, 300d)으로 구성된 골격부재(300)와,

상기 골격부재(300)를 구성하는 전면프레임(300a)에 나사 또는 볼트 결합되고 상부에는 손잡이 장착홈(410)이 길이방향으로 형성되는 마감판(400)과,

상기 마감판(400)의 상부를 감싸는 수평부(510)와, 상기 수평부(510)의 하부에 길이방향으로 돌출형성되어 손잡이 장착홈(410)에 결합되는 수평 결합돌기(520)와, 상기 수평부(510)를 연장하여 형성되면서 하부를 향해 곡면지게 형성되는 장착부(530)로 이루어진 손잡이(500)와,

상기 전면, 후면, 좌측면, 우측면 프레임(300a, 300b, 300c, 300d)가 맞닿는 모서리 부분에 각각 장착되는 코너브라켓(600)을 포함하여 이루어진 것을 특징으로 하는 가구용 수납함.

청구항 7

청구항 6에 있어서,

상기 마감판(400)에는 걸레, 장갑, 세제, 행주 중 선택된 것을 보관할 수 있도록 수용공간(420)이 형성되고 일측면에는 전, 후 작동에 따라 상기 수용공간(420)과 연통될 수 있도록 개폐문(430)이 형성되는 것을 특징으로 하는 가구용 수납함.

청구항 8

청구항 6 또는 7에 있어서,

상기 마감판(400)에는 수직장착홈(440a)과 수평장착홈(440b)들이 구비된 고정부재 장착부(440)들이 간격을 두고

형성되고, 상기 수직장착홈(440a)에는 스프링(710)과 상기 스프링(710)에 탄발지지되고 하부에 흡착판(730)이 구비된 위치 고정로드(720)가 장착되며, 상기 수평장착홈(440b)에는 상기 위치 고정로드(720)를 개방 또는 폐쇄할 수 있도록 차단판(740)이 장착되는 것을 특징으로 하는 가구용 수납함.

청구항 9

청구항 6에 있어서,

상기 코너 브라켓(600)은 직각형상으로 절곡형성되고, 상기 체결홈(350)과 대응하는 위치에는 나사 또는 볼트 결합을 통해 고정될 수 있도록 코너 체결홈(610)이 각각 형성되며, 내부에는 강도보강과 지지를 위해 지지브라켓(620)이 간격을 두고 장착되고, 외부에는 코너 마감부재(630)가 장착되는 것을 특징으로 하는 가구용 수납함.

청구항 10

청구항 6에 있어서,

상기 골격부재(300) 후면 프레임(300b)의 외면에는 완충과 손상을 방지할 수 있도록 곡면 판스프링, 스프링, 고무패킹 중 선택된 완충부재(800)가 더 장착되는 것을 특징으로 하는 가구용 수납함.

명 세 서

기 술 분 야

[0001] 본 발명은 가구용 수납함에 관한 것으로서, 더욱 상세하게는 붙박이장이나 싱크대 등의 하단부에 형성되는 공간을 마감하는 마감부재에 장착되어 수납공간을 활용할 수 있도록 한 가구용 수납함에 관한 것이다.

배 경 기 술

[0002] 가구란 실내에 배치하여 일상생활에 쓰이는 도구를 통틀어 일컫는 말로서 통상적으로는 옷장, 테이블 등 움직일 수 있는 것을 포함하여 벽난로와 같이 건물에 부착되어 있는 것이 있다.

[0003] 즉, 좁게는 실내용 수납장과 휴식용 집기 등을 주로 가리키지만, 넓게는 시계, 거울, 벽걸이, 벽난로 등과 같이 실내를 돋보이게 하는 가구설비와 커튼, 쿠션 등의 직물제품도 가구에 포함될 수 있다.

[0004] 그리고 상기와 같은 가구의 분류 중, 주방용 가구의 대표적인 것으로 싱크대가 있는데 상기 싱크대는 상면에 설거지를 할 수 있는 개수대가 갖춰지고, 그 개수대의 주변으로 음식을 조리하는 조리판이 마련되며, 일측에는 가스렌지 등을 올려놓는 수단이 마련되기도 한다.

[0005] 이러한 싱크대는 주방의 일측벽에 배치되고 하부와 상부로 나뉘어 시공된다. 이들 싱크대에는 각종 주방용 기구를 포함하여 각종 비품 등을 넣어 보관할 수 있는 복수개의 수납공간들이 구비되어 있다.

[0006] 한편, 근자에 들어 건설되는 빌라나 아파트의 주방을 보면 종전과는 달리 싱크대가 하나의 인테리어 소품으로서 자리매김하고 있는 것을 알 수 있는데 즉, 싱크대는 기성품의 가구로서 주방에 설치되기도 하고 주방의 크기에 맞춰 맞춤 제작되기도 한다.

[0007] 이때, 상기 싱크대의 하부영역에는 소위, 걸레받이라는 것이 일체로 시공되는데 원래, 걸레받이란 장판지 등을 벽면의 하부영역에 덧대어 걸레질할 때 벽의 굽도리가 상하지 않게 하기 위한 것이나, 현재에 이르러 장롱이나 특히 싱크대 등의 하부영역에 활용되어 먼지나 쓰레기 등의 이물질이 싱크대 밑으로 들어가 쌓이는 것을 저지하는 역할을 한다.

[0008] 이러한 보통 걸레받이는 목재나 플라스틱으로 된 직사각형의 판때기를 해당 위치에 기립하게 배치하여 상호 고정함으로써 시공된다.

[0009] 그런데, 장롱이나 옷장 등과 같은 일반 가구를 비롯하여 싱크대 등에 마련된 걸레받이 영역은 단지 해당 위치에서 이물질의 이동을 차단하는 기능 외에는 아무런 기능을 하지 못한다. 이는 비단 걸레받이에만 국한되지 않으

며, 수납공간이 마련되지 않은 가구의 다른 영역에도 해당한다.

[0010] 따라서 위와 같이 다른 용도로는 활용되지 못하고 단지 해당 위치에서 벽체로서 배치되어 있는 영역들에 별도의 수납함을 더 둔다면, 벽체로서 이물질을 차단하는 본연의 기능 외에도 또 다른 수납공간으로서의 역할을 충분히 수행할 수 있음에 틀림이 없다.

발명의 내용

해결하려는 과제

[0011] 본 발명은 상기와 같은 문제점을 해결하기 위하여 안출된 것으로서, 붙박이장이나 싱크대 등의 하단부에 형성되는 공간을 마감하는 마감부재에 장착되어 수납공간을 활용할 수 있도록 하는데 그 목적이 있다.

[0012] 또한, 전면 프레임의 전면에 수용공간이 구비된 걸레받이를 장착하여 걸레, 장갑, 세제, 행주 등을 보관할 수 있도록 하는데 그 목적이 있다.

과제의 해결 수단

[0013] 상기와 같은 목적을 달성하기 위하여, 가구의 하단부에 형성되는 공간을 마감하는 마감부재에 장착되는 가구용 수납함에 있어서 두께와 면적을 가지고 형성되고 저면에는 간격을 두고 바퀴들이 장착되는 바닥판과, 상기 바닥판의 전, 후, 좌, 우에 각각 장착되고, 하부에는 상기 바닥판이 수용장착되는 장착홈과 상기 장착홈에 수용되는 바닥판을 지지하는 저면 수평지지부와 수직지지부와 나사 또는 볼트 결합을 통해 고정될 수 있도록 체결홈이 형성되며, 상부에는 나사 또는 볼트 결합을 통해 고정될 수 있도록 체결홈이 구비된 상부마감부가 형성되는 전면, 후면, 좌측면, 우측면 프레임으로 구성된 골격부재와, 상기 골격부재를 구성하는 전면프레임에 나사 또는 볼트 결합되고 상부에는 손잡이 장착홈이 길이방향으로 형성되는 마감판과, 상기 마감판의 상부를 감싸는 수평부와, 상기 수평부의 하부에 길이방향으로 돌출형성되어 손잡이 장착홈에 결합되는 수평 결합돌기와, 상기 수평부를 연장하여 형성되면서 하부를 향해 곡면지게 형성되는 장착부로 이루어진 손잡이와, 상기 전면, 후면, 좌측면, 우측면 프레임가 맞닿는 모서리 부분에 각각 장착되는 코너 브라켓을 포함하여 이루어진 것을 특징으로 한다.

[0014] 삭제

발명의 효과

[0015] 본 발명에 따르면, 붙박이장이나 싱크대 등의 하단부에 형성되는 공간을 마감하는 마감부재에 가구용 수납함을 장착하여 수납공간을 활용할 수 있는 효과가 있다.

[0016] 또한, 전면 프레임의 전면에 수용공간이 구비된 걸레받이를 장착하여 걸레, 장갑, 세제, 행주 등을 보관할 수 있는 효과가 있다.

[0017] 또한, 가구용 수납함은 높이는 제한받을 수 있으나 폭은 필요한 만큼 제작할 수 있어 길이가 긴 물건을 보관할 때 유리한 효과가 있다.

도면의 간단한 설명

[0018] 도 7은 본 발명에 따른 가구용 수납함의 실시 예를 나타낸 사시도.

도 8은 본 발명에 따른 가구용 수납함의 실시 예를 나타낸 측면도.

도 9는 본 발명에 따른 가구용 수납함의 실시 예를 구성하는 골격부재의 모서리 부분을 나타낸 부분확대도.

도 10은 본 발명에 따른 가구용 수납함의 실시 예를 구성하는 골격부재를 구성하는 프레임을 나타낸 정면도.

도 11(a) 및 11(b)는 본 발명에 따른 가구용 수납함의 실시 예를 구성하는 마감판의 다른 실시 예를 나타낸 도면.

도 12는 본 발명에 따른 가구용 수납함의 실시 예를 나타낸 사용상태도 측면도.

발명을 실시하기 위한 구체적인 내용

[0019] 이하, 본 발명인 가구용 수납함의 구성을 구체적으로 살펴보면 다음과 같다.

[0020] 삭제

[0021] 삭제

[0022] 삭제

[0023] 삭제

[0024] 삭제

[0025] 삭제

[0026] 삭제

[0027] 삭제

[0028] 삭제

[0029] 삭제

[0030] 삭제

[0031] 삭제

[0032] 삭제

[0033] 삭제

[0034] 삭제

[0035] 삭제

[0036] 삭제

[0037] 삭제

[0038] 삭제

[0039] 삭제

[0040] 삭제

[0041] 삭제

[0042] 삭제

[0043] 삭제

[0044] 삭제

[0045] 삭제

[0046] 삭제

[0047] 삭제

[0048] 삭제

[0049] 삭제

[0050] 삭제

[0051] 본 발명인 가구용 수납함(100)은 소정의 두께와 면적을 가지고 형성되는 바닥판(200)과, 소정의 높이를 가지고 상기 바닥판(200)의 외면을 감싸는 골격부재(300)와, 상기 골격부재(300)를 구성하는 전면 프레임(300a)에 고정 결합되는 마감판(400)과, 상기 마감판(400)에 장착되는 손잡이(500)와, 상기 골격부재(300)를 구성하는 전면, 후면, 좌측면, 우측면 프레임의 모서리 부분에 장착되는 코너 브라켓(600) 등으로 구성된다.

[0052] 소정의 두께와 면적을 가지고 형성되는 바닥판(200)은 금속, 목재, 합성수지 중 하나를 택일하여 필요한 크기만

큼 절단하여 형성된다.

[0053] 그리고 상기 바닥판(200)의 하부에는 이동이 용이하도록 바퀴(220)들이 간격을 두고 장착된다.

[0054] 상기 바닥판(200)에 결합되는 골격부재(300)는 동일한 형상으로 형성되는 프레임을 필요한 길이만큼 절단한 후 나사 또는 볼트 등의 체결구를 통해 고정결합하게 된다.

[0055] 즉, 상기 골격부재(300)는 전면, 후면 프레임(300a, 300b)과 좌측면, 우측면 프레임(300c, 300d)의 길이를 동일하게 형성한 후 모서리 부분에 코너 브라켓(600)을 장착한 후 나사나 볼트 등의 체결구를 이용해서 고정결합하여 상부가 개방되는 수납함을 형성하게 되는 것이다.

[0056] 이때, 상기 전면, 후면, 좌측면, 우측면 프레임(300a, 300b, 300c, 300d)의 높이는 동일하게 형성된다.

[0057] 그리고 상기 바닥판(200)과 결합되는 전면, 후면, 좌측면, 우측면 프레임(300a, 300b, 300c, 300d)은 하부에 장착홈(310), 수평지지부(320), 수직지지부(330), 체결홈(350)이 형성되고, 상부에는 체결홈(350)이 구비된 상부마감부(340)가 형성된다.

[0058] 즉, 상기 전면, 후면, 좌측면, 우측면 프레임(300a, 300b, 300c, 300d)의 하부에는 상기 바닥판(200)이 수용장착되는 장착홈(310)과, 상기 장착홈(310)에 수용되는 바닥판(200)을 지지하는 저면 수평지지부(320)와 수직지지부(330)와, 나사 또는 볼트 결합을 통해 고정될 수 있도록 체결홈(350)이 형성되는 것이다.

[0059] 이때, 상기 전면, 후면, 좌측면, 우측면 프레임(300a, 300b, 300c, 300d)의 외면에는 미관이나 강도 등을 향상시킬 수 있도록 프레임 표시부(360)가 더 형성될 수 있음을 밝힌다.

[0060] 그리고 상기 전면, 후면, 좌측면, 우측면 프레임(300a, 300b, 300c, 300d)은 상부에는 나사 또는 볼트 결합을 통해 고정될 수 있도록 체결홈(350)이 구비된 상부마감부(340)가 형성되는 것이다.

[0061] 상기 골격부재(300)를 구성하는 전면 프레임(300a)에 고정결합되는 마감판(400)은 소정의 크기와 면적을 가지고 형성되고 상부에는 손잡이(500)와 결합을 위한 손잡이 장착홈(410)이 길이방향으로 형성된다.

[0062] 여기서, 상기 마감판(400)은 골격부재(300)의 높이와 폭보다 크게 형성되는 예를 들어 설명하기로 한다.

[0063] 그리고 상기 마감판(400)은 도시된 11(a)와 11(b)와 같이 구성될 수 있는데 먼저, 도시된 도 11(a)를 참조하여 마감판(400)을 설명하면, 상기 마감판(400)의 내부에 수용공간(420)이 형성되고 일측면에는 전, 후 작동에 따라 상기 수용공간(420)이 외부와 연통되도록 개폐문(430)이 더 형성될 수 있음을 나타낸 것이다.

[0064] 즉, 상기 마감판(400)은 내부에 걸레, 장갑, 세제, 행주 중 선택된 것을 보관할 수 있도록 수용공간(420)이 형성되고, 일측면에는 전, 후 작동에 따라 상기 수용공간(420)과 연통되어 걸레, 장갑, 세제, 행주 등을 보관 또는 인출할 수 있도록 개폐문(430)이 형성될 수 있도록 한 것이다.

[0065] 다음으로 도시된 도 11(b)는 상기 마감판(400)에 가구용 수납함(10)의 인출이나 삽입시 가구용 수납함(100)의 위치를 고정할 수 있도록 고정부재(700)가 더 장착될 수 있음을 나타낸 것이다.

[0066] 이때, 상기 마감판(400)에는 수직장착홈(440a)과 수평장착홈(440b)들이 구비된 고정부재 장착부(440)들이 간격을 두고 형성된다.

[0067] 그리고 상기 고정부재(700)는 상기 수직장착홈(440a)에 순차적으로 장착되는 스프링(710) 및 상기 스프링(710)에 탄발지지되고 하부에 흡착판(730)이 구비된 위치 고정로드(720)와, 상기 수평장착홈(440b)에 장착되고 상기 위치 고정로드(720)를 개방 또는 폐쇄할 수 있도록 차단판(740)으로 구성된다.

[0068] 즉, 상기 고정부재(700)는 차단판(740)의 전, 후 작동에 따라 상기 고정로드(720)가 하부로 개방되거나 수직장착홈(440a)에 수용되고, 상기 고정로드(720)가 하부로 돌출시 스프링(710)의 탄성과 흡착판(730)을 이용하여 지면에 밀착하게 되는 것이다.

[0069] 상기 마감판(400)에 장착되는 손잡이(500)는 두께와 길이를 가지고 형성되는 수평부(510)와, 상기 수평부(510)의 하부에 길이방향으로 장착되는 수평 결합돌기(520)와, 상기 수평부(510)를 연장하여 형성되는 장착부(530)가 일체로 형성된다.

[0070] 즉, 상기 수평부(510)는 마감판(400)의 상부를 감싸면서 보호하고, 상기 수평 결합돌기(520)는 손잡이 장착홈(410)에 결합되어 상기 손잡이(500)의 작동시 바닥판(200), 골격부재(300), 마감판(400)을 연동작동시켜 이동시킬 수 있도록 한 것이며, 상기 장착부(530)는 사용자가 원활한 작동시킬 수 있도록 하부를 향해 곡면지게 형성

되는 것이다.

[0071] 상기 골격부재(300)를 구성하는 전면, 후면, 좌측면, 우측면 프레임의 모서리 부분에 장착되는 코너 브라켓(600)은 소정의 두께와 높이를 가지는 금속판을 직각절곡한 후 외면에 고무 또는 합성수지로 형성되는 코너 마감부재(630)를 결합하여 형성된다.

[0072] 그리고 상기 코너 브라켓(600)은 상기 체결홈(350)과 대응하는 위치에는 나사 또는 볼트 결합을 통해 고정될 수 있도록 코너 체결홈(610)이 각각 형성되고, 내부에는 강도보강과 지지를 위해 지지브라켓(620)이 간격을 두고 장착되며, 외부에는 코너 마감부재(630)가 장착된다.

[0073] 즉, 상기 코너 브라켓(600)은 전면, 후면, 좌측면, 우측면 프레임(300a, 300b, 300c, 300d)이 맞닿는 부분에 위치하여 전면, 후면, 좌측면, 우측면 프레임(300a, 300b, 300c, 300d)을 연결고정하는 역할을 수행하게 되는 것이다.

[0074] 여기서, 상기 코너 마감부재(630)는 색상과 형상은 사용하고자 하는 장소와 위치에 따라 달라질 수 있음을 밝힌다.

[0075] 상기와 같이 구성되는 가구용 수납함(100)의 실시 예를 도시된 도면을 참조하여 설명하면, 도 12는 본 발명에 따른 가구용 수납함의 실시 예를 나타낸 사용상태도 측면도이다.

[0076] 먼저, 두께와 면적을 가지고 형성되고 저면에는 간격을 두고 바퀴(220)들이 장착되는 바닥판(200)을 형성한다.

[0077] 그리고 상기 바닥판(200)의 전, 후, 좌, 우에 상기 바닥판(200)이 수용장착되는 장착홈(310)과 상기 장착홈(310)에 수용되는 바닥판(200)을 지지하는 저면 수평지지부(320)와 수직지지부(330)와 나사 또는 볼트 결합을 통해 고정될 수 있도록 체결홈(350)이 하부에 형성되고, 상부에는 나사 또는 볼트 결합을 통해 고정될 수 있도록 체결홈(350)이 구비된 상부마감부(340)가 형성되는 전면, 후면, 좌측면, 우측면 프레임(300a, 300b, 300c, 300d)으로 구성된 골격부재(300)를 결합한다.

[0078] 이때, 상기 전면, 후면, 좌측면, 우측면 프레임(300a, 300b, 300c, 300d)가 맞닿는 모서리 부분에는 직각형상으로 절곡형성되고, 상기 체결홈(350)과 대응하는 위치에는 나사 또는 볼트 결합을 통해 고정될 수 있도록 코너 체결홈(610)이 각각 형성되며, 내부에는 강도보강과 지지를 위해 지지브라켓(620)이 간격을 두고 장착되고, 외부에는 코너 마감부재(630)가 장착되는 코너 브라켓(600)을 각각 장착한 후 결합한다.

[0079] 그리고 상기 골격부재(300)를 구성하는 전면프레임(300a)에 나사 또는 볼트 결합되고 상부에는 손잡이 장착홈(410)이 길이방향으로 형성되는 마감판(400)을 장착한다.

[0080] 이때, 상기 마감판(400)에는 걸레, 장갑, 세제, 행주 중 선택된 것을 보관할 수 있는 수용공간(420)과, 상기 마감판(400)의 일측면에 형성되고 전, 후 작동에 따라 상기 수용공간(420)과 연통될 수 있도록 개폐문(430)이 선택적으로 형성될 수 있다.

[0081] 다음으로 상기 마감판(400)의 수용공간(420)에 마감판(400)의 상부를 감싸는 수평부(510)와, 상기 수평부(510)의 하부에 길이방향으로 돌출형성되어 손잡이 장착홈(410)에 결합되는 수평 결합돌기(520)와, 상기 수평부(510)를 연장하여 형성되면서 하부를 향해 곡면지게 형성되는 장착부(530)로 이루어진 손잡이(500)를 장착하면 가구용 수납함(100)의 조립은 완료되는 것이다.

[0082] 여기서, 상기 가구용 수납함(100)의 조립순서는 상기와 다르게 구성될 수 있음을 밝힌다.

[0083] 상기와 같은 상태에서 가구용 수납함(100)을 사용하고자 할 경우에는 다음과 같다.

[0084] 먼저, 사용자가 상기 마감판(400)에 장착되는 손잡이(500)를 전방으로 당기면 상기 손잡이(500)와 결합된 마감판(400)과, 상기 마감판(400)과 결합된 골격부재(300)와, 바닥판(200)은 전방으로 이동하게 되는 것이다.

[0085] 이때, 상기 가구용 수납함(100)은 바닥판(200)의 하부에 장착되는 바퀴(220)를 통해 원활하게 이동할 수 있게 되는 것이다.

[0086] 그리고 사용자는 골격부재(300)의 결합을 통해 형성되는 내부공간(S)에 물품을 수납하면 되는 것이다.

[0087] 다음으로 상기 내부공간(S)에 물품의 수납이 끝난 후에는 상기 마감판(400)에 장착되는 손잡이(500)를 후방으로

후진시키면 상기 손잡이(500)와 결합된 마감판(400)과, 상기 마감판(400)과 결합된 골격부재(300)와, 바닥판(200)은 후방으로 이동하여 처음 상태를 유지하게 되는 것이다.

[0088] 이상에서 첨부된 도면을 참조하여 본 발명인 가구용 수납함을 설명함에 있어 특정형상 및 방향을 위주로 설명하였으나, 본 발명은 당업자에 의하여 다양한 변형 및 변경이 가능하고, 이러한 변형 및 변경은 본 발명의 권리범위에 포함되는 것으로 해석되어야 한다.

부호의 설명

[0089] 100 : 가구용 수납함, 200 : 바닥판,

300 : 골격부재, 400 : 마감판,

500 : 손잡이, 600 : 코너 브라켓.

도면

도면1

삭제

도면2

삭제

도면3

삭제

도면4

삭제

도면5

삭제

도면6

삭제

도면7

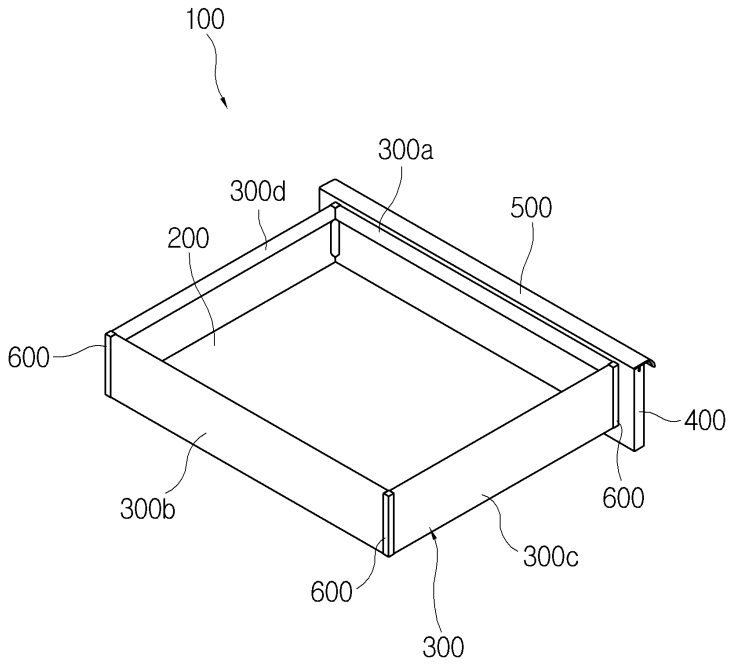
100
300a
300d
500
200
600
400
300b
600
300c
600
300

도면8

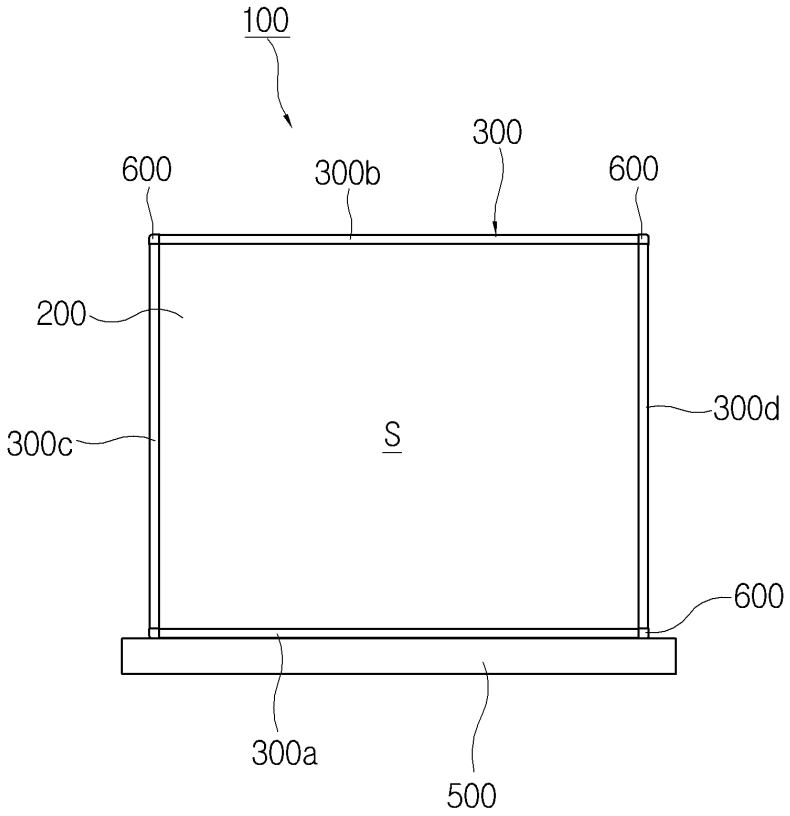
100
300
600
300b
600
200
300d
300c
S
600
300a
500

도면9

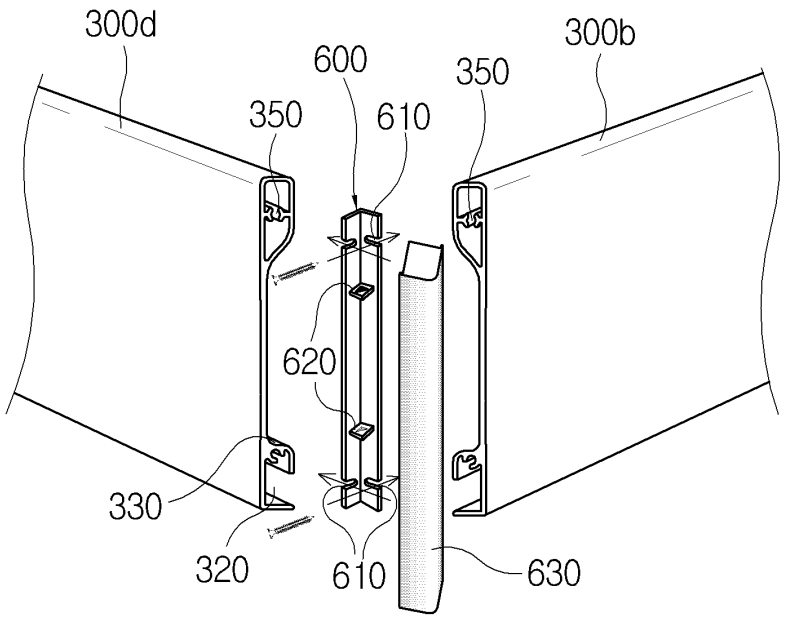
300d
600
350
300b
350
610
620
330
320
610
630

도면10

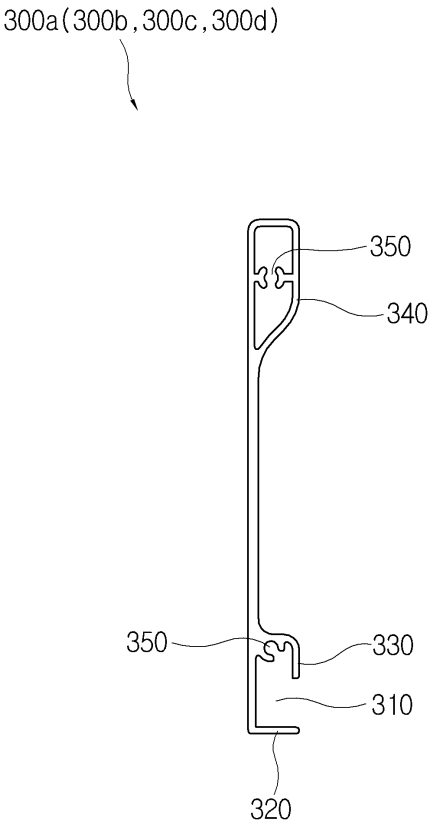
300a(300b,300c,300d)
350
340
350
330
310
320

도면11

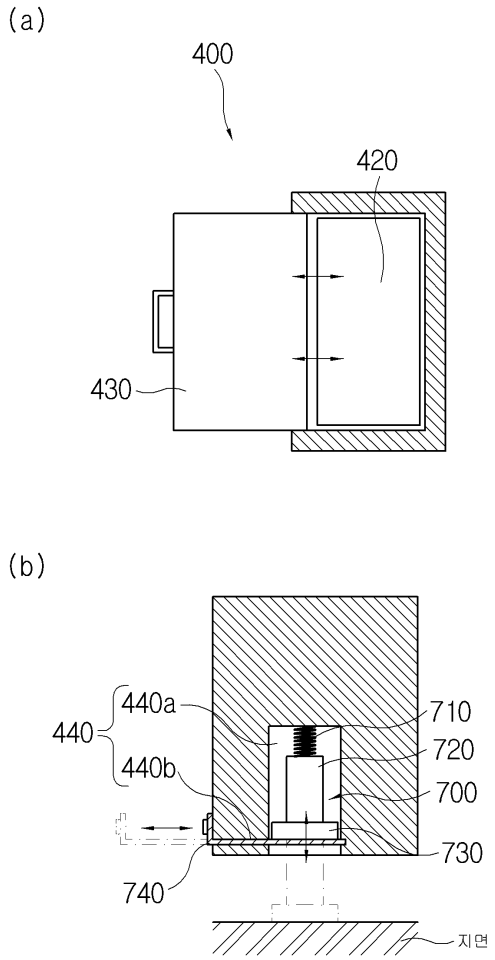
(a)
400
420
430
(b)
440
440a
440b
710
720
700
730
740
지면

도면12

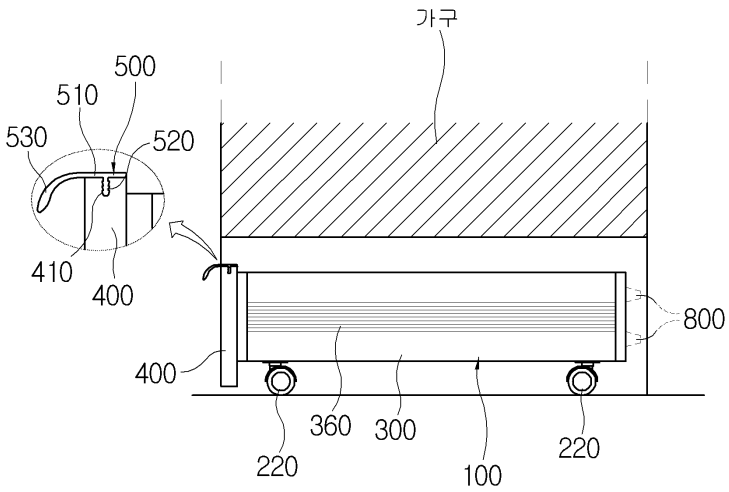
가구
500
510
530
520
410
400
400
800
220
360
300
100
220