(19)中华人民共和国国家知识产权局

(12)实用新型专利

(10)授权公告号 CN 204942876 U
(45)授权公告日 2016.01.06

(21)申请号 201520513406.X

(22)申请日 2015.07.16

(73)专利权人 浙江中鑫管业有限公司
地址 311800 浙江省绍兴市诸暨市店口镇六村

(72)发明人 何均新

(51)Int.Cl.
F16L 47/06(2006.01)
F16L 47/04(2006.01)
F16L 29/00(2006.01)

权利要求书1页 说明书2页 附图1页

(54)实用新型名称

一种暖气阀接件

(57)摘要

本实用新型公开一种暖气阀接件，包括塑胶弯管，所述塑胶弯管上安装有球阀，所述塑胶弯管上安装有PE管塑胶接头，所述PE管塑胶接头包括塑胶连接座，所述塑胶连接座上安装有塑胶接头体，所述塑胶接头体与塑胶连接座之间安装有塑胶卡簧。PE管接件整体由塑胶制成避免了金属接件生锈卡死的问题。塑胶接头体与PE管通过卡簧固定，使安装更加方便快捷。所述塑胶连接座通过螺纹与塑胶接头体相连。方便安装和拆卸。所述塑胶接头体上安装有条状凸起。方便徒手拧动塑胶接头体。

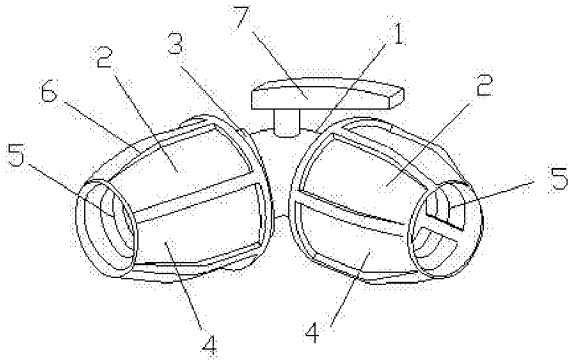

CN 204942876 U

1. 一种暖气阀接件，其特征在于：包括塑胶弯管（1），所述塑胶弯管（1）上安装有球阀（7），所述塑胶弯管（1）上安装有 PE 管塑胶接头（2），所述 PE 管塑胶接头（2）包括塑胶连接座（3），所述塑胶连接座（3）上安装有塑胶接头体（4），所述塑胶接头体（4）与塑胶连接座（3）之间安装有塑胶卡簧（5）。

2. 根据权利要求 1 所述一种暖气阀接件，其特征在于：所述塑胶连接座（3）通过螺纹与塑胶接头体（4）相连。

3. 根据权利要求 1 所述一种暖气阀接件，其特征在于：所述塑胶接头体（4）上安装有条状凸起（6）。

一种暖气阀接件

技术领域

[0001] 本实用新型涉及管接件，尤其涉及一种暖气阀接件。

背景技术

[0002] 连接管材用的管接件，包括有管接体和插入在管接体接口内的金属衬管，该衬管与管接体的接口之间的接口槽内插接有一根连接管材，管材的前端面顶着一密封圈，上面套置有锥形状带内齿的开口环，一螺母套入管材后与管接体以螺纹旋接，从而使本发明具有结构紧凑、合理，基本不会缩径，流体阻力极小，使用场合不受限制等特点。但是金属衬管容易生锈卡死，且安装不便。

实用新型内容

[0003] 本实用新型的目的在于提供一种暖气阀接件，具有不易生锈损坏，且方便与塑管连接特点。

[0004] 为了达到上述目的，本实用新型提供的技术方案是：一种暖气阀接件，包括塑胶弯管，所述塑胶弯管上安装有球阀，所述塑胶弯管上安装有 PE 管塑胶接头，所述 PE 管塑胶接头包括塑胶连接座，所述塑胶连接座上安装有塑胶接头体，所述塑胶接头体与塑胶连接座之间安装有塑胶卡簧。

[0005] 所述塑胶连接座通过螺纹与塑胶接头体相连。

[0006] 所述塑胶接头体上安装有条状凸起。

[0007] 本实用新型的有益效果是：本实用新型通过一种暖气阀接件，包括塑胶弯管，所述弯管上安装有球阀，所述塑胶弯管上安装有 PE 管塑胶接头，所述 PE 管塑胶接头包括塑胶连接座，所述塑胶连接座上安装有塑胶接头体所述塑胶接头体与塑胶连接座之间安装有塑胶卡簧。PE 管接件整体由塑胶制成避免了金属接件生锈卡死的问题。塑胶接头体与 PE 管通过卡簧固定，使安装更加方便快捷。所述塑胶连接座通过螺纹与塑胶接头体相连。方便安装和拆卸。所述塑胶接头体上安装有条状凸起。方便徒手拧动塑胶接头体。

附图说明

[0008] 图 1 是本实用新型的结构示意图。

具体实施方式

[0009] 实施例 1

[0010] 如图 1 所示：一种暖气阀接件，包括塑胶弯管 1，所述塑胶弯管 1 上安装有球阀 7，所述塑胶弯管 1 上安装有 PE 管塑胶接头 2，所述 PE 管塑胶接头 2 包括塑胶连接座 3，所述塑胶连接座 3 上安装有塑胶接头体 4，所述塑胶接头体 4 与塑胶连接座 3 之间安装有塑胶卡簧 5。PE 管接件整体由塑胶制成避免了金属接件生锈卡死的问题。塑胶接头体 4 与 PE 管通过卡簧 5 固定，使安装更加方便快捷。

[0011] 所述塑胶连接座 3 通过螺纹与塑胶接头体 4 相连。方便安装和拆卸。

[0012] 所述塑胶接头体 4 上安装有条状凸起 6。方便徒手拧动塑胶接头体 4。

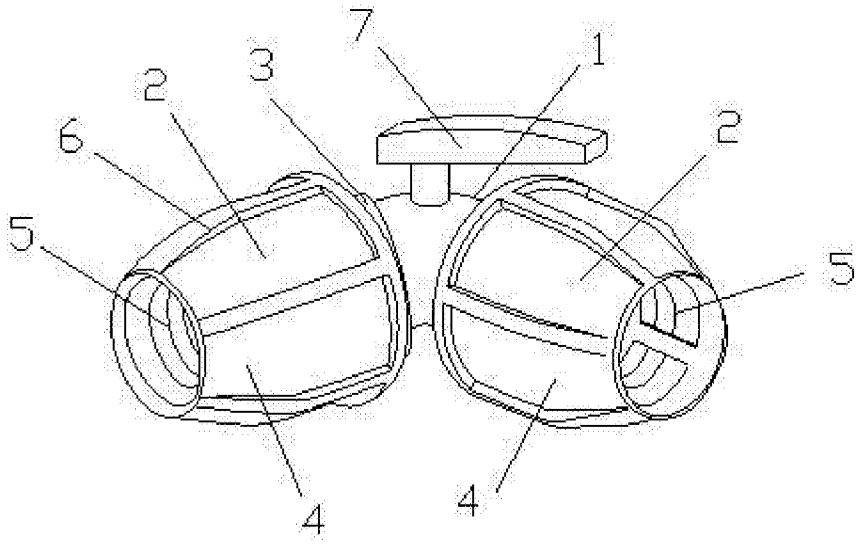

图 1