(19)中华人民共和国国家知识产权局

(12)实用新型专利

(10)授权公告号 CN 209912267 U
(45)授权公告日 2020.01.07

(21)申请号 201920602210.6

(22)申请日 2019.04.29

(73)专利权人 宝鸡文理学院
地址 721013 陕西省宝鸡市高新区高新大道1号

(72)发明人 李静

(74)专利代理机构 北京精金石知识产权代理有限公司 11470
代理人 强红刚

(51)Int.Cl.
G09B 19/06(2006.01)
B43L 1/00(2006.01)

权利要求书1页 说明书3页 附图2页

(54)实用新型名称

一种英语教学用多方面展示装置

(57)摘要

本实用新型提供了一种英语教学用多方面展示装置，包括两个支撑杆，支撑杆上部均贯穿设置有轴承，轴承内均转动设置有转轴，其中一个转轴一端固定安装有方形筒，方形筒四面均固定安装有写字板，转动圆盘上靠近边缘处均匀开设有多个插口，转动圆盘上端固定安装有辅助转动机构，转动圆盘一侧下部固定安装有限位机构，转动圆盘另一侧中部固定安装有连接块，限位机构包括开设在靠近转动圆盘的支撑杆一侧下部的凹槽，凹槽内贯穿设置有插杆，插杆另一端延伸至凹槽外侧并固定安装有限位板，插杆外侧套设有弹簧。该装置能够多方面进行展示英语教学，而且调节简单方便，实用性强，值得推广。

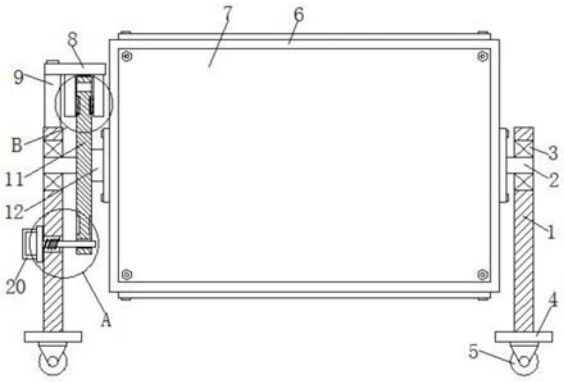

CN 209912267 U

1.一种英语教学用多方面展示装置，包括两个支撑杆(1)，其特征在于，两个所述支撑杆(1)下端均固定安装有底板(4)，所述支撑杆(1)上部均贯穿设置有轴承(3)，轴承(3)内均转动设置有转轴(2)，且两个所述转轴(2)为相对设置，其中一个所述转轴(2)一端固定安装有方形筒(6)，方形筒(6)四面均固定安装有写字板(7)，另一个所述转轴(2)一端固定安装有转动圆盘(11)，转动圆盘(11)上靠近边缘处均匀开设有多个插口(14)，所述转动圆盘(11)上端固定安装有辅助转动机构，所述转动圆盘(11)一侧下部固定安装有限位机构，所述转动圆盘(11)另一侧中部固定安装有连接块(12)，且连接块(12)固定安装在方形筒(6)一侧中部，所述限位机构包括开设在靠近转动圆盘(11)的所述支撑杆(1)一侧下部的凹槽(16)，所述凹槽(16)内贯穿设置有插杆(18)，且插杆(18)一端贯穿支撑杆(1)并插设在插口(14)内，所述插杆(18)另一端延伸至凹槽(16)外侧并固定安装有限位板(15)，所述插杆(18)外侧套设有弹簧(17)，且弹簧(17)一端固定连接在凹槽(16)内底部，所述弹簧(17)另一端固定连接在限位板(15)上。

2.根据权利要求1所述的一种英语教学用多方面展示装置，其特征在于，所述辅助转动机构包括固定安装在靠近转动圆盘(11)的所述支撑杆(1)上端的竖杆(9)以及分别开设在转动圆盘(11)两侧的两个环形滑道(10)，所述竖杆(9)上端固定安装有横板(8)，横板(8)下表面两侧均固定安装有固定板(13)，两个所述固定板(13)相对一侧下部均固定安装有多个滚珠(19)，滚珠(19)均分别滚动设置在所述环形滑道(10)内。

3.根据权利要求1所述的一种英语教学用多方面展示装置，其特征在于，两个所述底板(4)下表面两侧均固定安装有轮子(5)。

4.根据权利要求1所述的一种英语教学用多方面展示装置，其特征在于，所述限位板(15)一侧中部固定安装有把手(20)。

5.根据权利要求1所述的一种英语教学用多方面展示装置，其特征在于，所述方形筒(6)为空心木制结构设计。

一种英语教学用多方面展示装置

技术领域

[0001] 本实用新型属于教学设备技术领域，具体而言，涉及一种英语教学用多方面展示装置。

背景技术

[0002] 在英语教学过程中，老师会适当增加图片等演示内容，以加深学生的理解，提高教学质量。目前，现有的英语教学中已经有各种各样的展板，有折叠式及拉杆收缩式的，然而这些展板在更换展示内容时操作较繁琐，耗时长，容易打断学生学习的思路和兴趣。另外，CN108615437A公开了一种英语教学用展示板，包括多个展示板，其可以实现对第一展示板进行高度调节，然而其只能进行竖直方向高度的调节，不能对第一展示板上书写的英文进行角度调节，且在高度调节中第一展示板容易发生晃动，从而影响英语教学板的实用性。

[0003] 因此，针对上述问题，需要对其进行改进，提供一种英语教学用多方面展示装置。

实用新型内容

[0004] 本实用新型的目的是为了解决现有技术中存在的缺点，而提出的一种英语教学用多方面展示装置。

[0005] 为了实现上述目的，本实用新型采用了如下技术方案：

[0006] 一种英语教学用多方面展示装置，包括两个支撑杆，两个所述支撑杆下端均固定安装有底板，所述支撑杆上部均贯穿设置有轴承，轴承内均转动设置有转轴，且两个所述转轴为相对设置，其中一个所述转轴一端固定安装有方形筒，方形筒四面均固定安装有写字板，另一个所述转轴一端固定安装有转动圆盘，转动圆盘上靠近边缘处均匀开设有多个插口，所述转动圆盘上端固定安装有辅助转动机构，所述转动圆盘一侧下部固定安装有限位机构，所述转动圆盘另一侧中部固定安装有连接块，且连接块固定安装在方形筒一侧中部，所述限位机构包括开设在靠近转动圆盘的所述支撑杆一侧下部的凹槽，所述凹槽内贯穿设置有插杆，且插杆一端贯穿支撑杆并插设在插口内，所述插杆另一端延伸至凹槽外侧并固定安装有限位板，所述插杆外侧套设有弹簧，且弹簧一端固定连接在凹槽内底部，所述弹簧另一端固定连接在限位板上。

[0007] 进一步优选地，本实用新型提出的一种英语教学用多方面展示装置，其中所述辅助转动机构包括固定安装在靠近转动圆盘的所述支撑杆上端的竖杆以及分别开设在转动圆盘两侧的两个环形滑道，所述竖杆上端固定安装有横板，横板下表面两侧均固定安装有固定板，两个所述固定板相对一侧下部均固定安装有多个滚珠，滚珠均分别滚动设置在所述环形滑道内。

[0008] 进一步优选地，本实用新型提出的一种英语教学用多方面展示装置，其中两个所述底板下表面两侧均固定安装有轮子。

[0009] 进一步优选地，本实用新型提出的一种英语教学用多方面展示装置，其中所述限位板一侧中部固定安装有把手。

[0010] 进一步优选地，本实用新型提出的一种英语教学用多方面展示装置，其中所述方形筒为空心木制结构设计。

[0011] 本实用新型提出的一种英语教学用多方面展示装置，有益效果在于：

[0012] (1)该装置设计有辅助转动机构，在方形筒转动的过程中，通过滚珠以及环形滑道之间的配合，从而能够辅助方形筒进行转动，能够保证方形筒转动过程中的稳定，而通过对方形筒的转动调节，从而能够对方形筒上的四个面的写字板进行转动调节，从而能够多方面地展示教学的内容，方形筒的空心木制结构的设计，使得方形筒重量较轻，便于对其进行转动调节。

[0013] (2)该装置设计有限位机构，具体包括凹槽、插杆、插口、限位板以及弹簧多种结构，当将转动圆盘上的其中一面的写字板调节至正面位置时，通过该种设计，能够对转动圆盘和写字板进行限位和固定，而且调节操作简单方便，连接结构稳定牢固，有利于教学稳定地进行。

附图说明

[0014] 图1为本实用新型装置的结构示意图。

[0015] 图2为本实用新型装置的结构侧视图。

[0016] 图3为本实用新型装置的A部结构放大示意图。

[0017] 图4为本实用新型装置的B部结构放大示意图。

[0018] 图中：支撑杆1、转轴2、轴承3、底板4、轮子5、方形筒6、写字板7、横板8、竖杆9、环形滑道10、转动圆盘11、连接块12、固定板13、插口14、限位板15、凹槽16、弹簧17、插杆18、滚珠19、把手20。

具体实施方式

[0019] 下面将结合本实用新型实施例中的附图，对本实用新型实施例中的技术方案进行清楚、完整地描述，显然，所描述的实施例仅仅是本实用新型一部分实施例，而不是全部的实施例。

[0020] 参照图1-4，一种英语教学用多方面展示装置，包括两个支撑杆1，两个支撑杆1下端均固定安装有底板4，两个底板4下表面两侧均固定安装有轮子5，轮子5具体为橡胶材质制成的带有脚刹的轮子，不仅能够使得该装置具备可移动性，便于对其进行携带和使用，而且通过脚刹，能过方便地使得该装置固定住。

[0021] 支撑杆1上部均贯穿设置有轴承3，轴承3内均转动设置有转轴2，且两个转轴2为相对设置，其中一个转轴2一端固定安装有方形筒6，方形筒6四面均固定安装有写字板7，另一个转轴2一端固定安装有转动圆盘11，转动圆盘11上靠近边缘处均匀开设有多个插口14，转动圆盘11上端固定安装有辅助转动机构，辅助转动机构包括固定安装在靠近转动圆盘11的支撑杆1上端的竖杆9以及分别开设在转动圆盘11两侧的两个环形滑道10，竖杆9上端固定安装有横板8，横板8下表面两侧均固定安装有固定板13，两个固定板13相对一侧下部均固定安装有多个滚珠19，滚珠19均分别滚动设置在环形滑道10内，可通过转动转动圆盘11，带动方形筒6发生转动，从而能够对方形筒6上的四个面的写字板7进行转动调节，从而能够更加全面地展示教学的内容，而在方形筒6转动的过程中，通过滚珠19以及环形滑道10之间的

配合，从而能够辅助方形筒6进行转动，能够保证方形筒6转动过程中的稳定。

[0022] 方形筒6为空心木制结构设计，该种设计使得方形筒6重量较轻，便于对其进行转动调节。

[0023] 转动圆盘11一侧下部固定安装有限位机构，转动圆盘11另一侧中部固定安装有连接块12，且连接块12固定安装在方形筒6一侧中部，限位机构包括开设在靠近转动圆盘11的支撑杆1一侧下部的凹槽16，凹槽16内贯穿设置有插杆18，且插杆18一端贯穿支撑杆1并插设在插口14内，插杆18另一端延伸至凹槽16外侧并固定安装有限位板15，插杆18外侧套设有弹簧17，且弹簧17一端固定连接在凹槽16内底部，弹簧17另一端固定连接在限位板15上，通过凹槽16、插杆18、插口14、限位板15以及弹簧17多种结构之间的相互配合，当将转动圆盘11上的其中一面的写字板7调节至正面位置时，插杆18能够在弹簧17的作用下插入插口14中，从而对转动圆盘11和写字板7进行了限位和固定，提高了写字板7的稳定性，有利于教学进程，而且该种设计调节操作简单方便，结构稳定牢固，具备极强的实用性能。

[0024] 限位板15一侧中部固定安装有把手20，通过把手20，简化了操作，方便了使用，大大提高了该装置的实用性能。

[0025] 以上所述，仅为本实用新型较佳的具体实施方式，但本实用新型的保护范围并不局限于此，任何熟悉本技术领域的技术人员在本实用新型揭露的技术范围内，根据本实用新型的技术方案及其实用新型构思加以等同替换或改变，都应涵盖在本实用新型的保护范围之内。

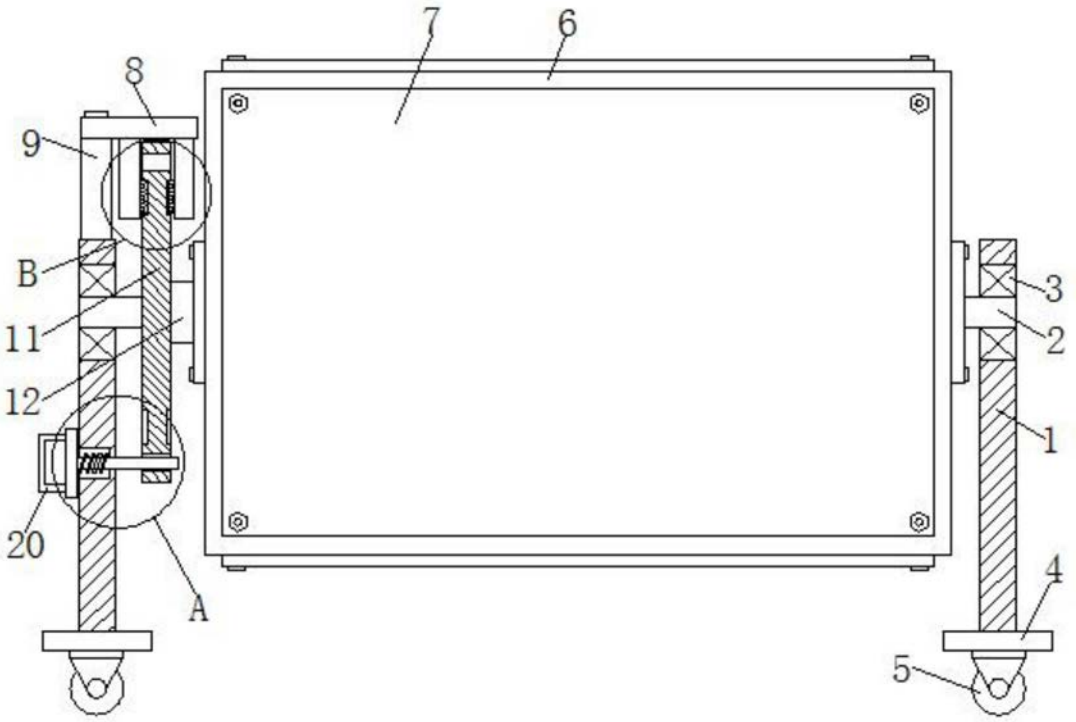

图1

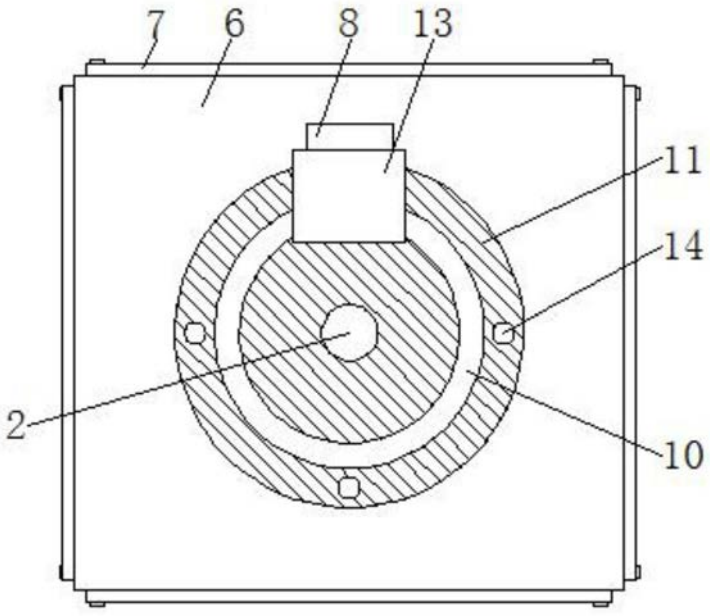

图2

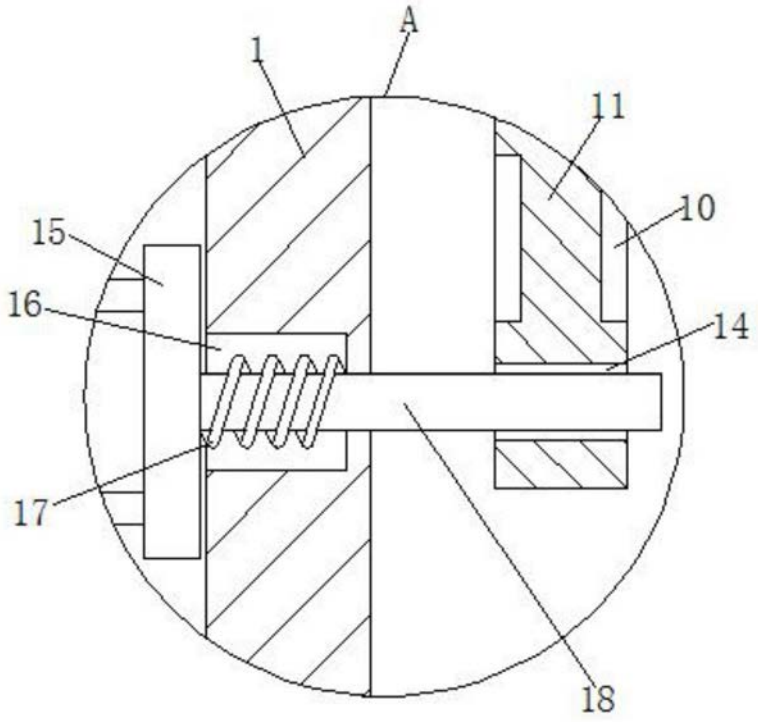

图3

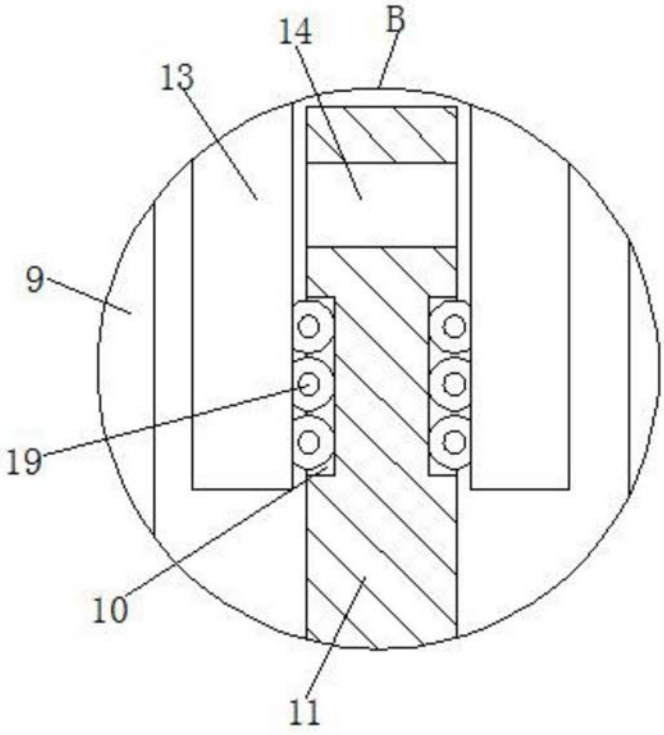

图4