[19] 中华人民共和国国家知识产权局

[51] Int. Cl.
C14B 1/56 (2006.01)
B41M 5/24 (2006.01)

[12] 实用新型专利说明书

专利号 ZL 200720050397.0

[45] 授权公告日 2008 年 3 月 19 日

[11] 授权公告号 CN 201037143Y

[22] 申请日 2007.4.17

[21] 申请号 200720050397.0

[73] 专利权人 李 智

地址 523960 广东省东莞市厚街镇南五村东坑金银丰机械实业有限公司

[72] 发明人 李 智

[74] 专利代理机构 东莞市华南专利商标事务所有限公司

代理人 张 明

权利要求书 1 页 说明书 4 页 附图 2 页

[54] 实用新型名称

皮革烫金机

[57] 摘要

本实用新型涉及烫金机技术领域，特指一种皮革烫金机，它是将烫金膜放卷和收卷架铰接于烫金机的顶部，烫金膜放卷和收卷架还与一动力装置连接，通过动力装置带动烫金膜放卷和收卷架旋转而使其一端下降至一定的高度，便于装料或卸料，不需借助梯子或吊车，综上所述，本实用新型结构简单，烫金膜放卷和收卷架的一端能够下降，便于工人直接在烫金膜放卷和收卷架装上烫金膜或卸下废膜，不需借助梯子或吊车，方便快捷，设备成本低，安全可靠。

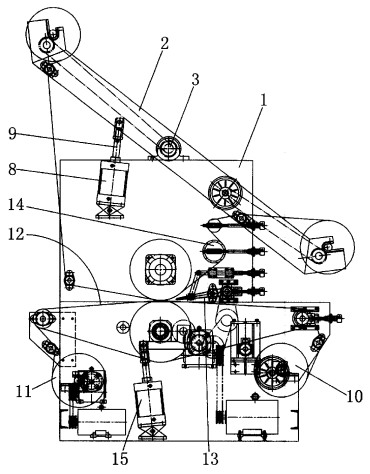

1、皮革烫金机，皮革烫金机的机架（1）顶部设有一个烫金膜放卷和收卷架（2），其特征在于：所述的烫金膜放卷和收卷架（2）铰接于烫金机的机架（1）顶部，烫金膜放卷和收卷架（2）还与控制其绕铰接轴（3）旋转的动力装置连接。

2、根据权利要求1所述的皮革烫金机，其特征在于：所述的动力装置为电机（4），电机（4）通过皮带、齿轮或者链条（5）连接至烫金膜放卷和收卷架（2）的传动轴。

3、根据权利要求1所述的皮革烫金机，其特征在于：所述的动力装置为液压缸或者气缸（8），所述的液压缸或者气缸（8）安装于烫金机机架（1）上，其的推杆（9）铰接于烫金膜放卷和收卷架（2）的架体上。

皮革烫金机

技术领域:

本实用新型涉及烫金机技术领域，特指一种皮革烫金机。

背景技术:

皮革烫金机用于各种真皮的烫金和复膜加工，此种烫金机顶部安装有一个烫金膜放卷和收卷架，加工时，烫金膜置于该烫金膜放卷和收卷架的放料架上，烫金机一般很高（2 米左右），而烫金膜宽度大，重量大，每次进行烫金加工时都需在此高度上放置烫金膜和卸下废膜，其高度过高，不利于工人进行操作，工人需借用梯子将烫金膜抬上此高度或将废膜卸下，十分麻烦，且存在一定的作业危险，如通过吊车将烫金膜吊装上去，则会增加工厂设备成本，且不方便。

实用新型内容:

本实用新型的目的在于针对现有技术的不足提供一种皮革烫金机，该种皮革烫金机上的烫金膜放卷和收卷架能够绕其铰接轴旋转，降低烫金机的装料和卸料高度。

为实现上述目的，本实用新型是通过以下技术方案实现的：皮革烫金机的机架顶部设有一个烫金膜放卷和收卷架，所述的烫金膜放卷和收卷架铰接于烫金机的机架顶部，烫金膜放卷和收卷架还与控制其绕铰接轴旋转的动力装置连接。

所述的动力装置为电机，电机通过皮带、齿轮或者链条连接至烫金膜放卷和收卷架的传动轴。

或者，所述的动力装置为液压缸或者气缸，所述的液压缸或者气缸安装于烫金机机架上，其推杆铰接于烫金膜放卷和收卷架的架体上。

本实用新型是将烫金膜放卷和收卷架铰接于烫金机的顶部，烫金膜放卷和收卷架还与一带动其绕铰接轴旋转的动力装置连接，通过动力装置带动烫金膜放卷和收卷架旋转而使其一端下降至一定的高度，便于装料或卸料，不需借助梯子或吊车，综上所述，本实用新型结构简单，烫金膜放卷和收卷架的一端能够下降，便于工人直接在烫金膜放卷和收卷架装上烫金膜或卸下废膜，不需借助梯子或吊车，方便快捷，设备成本低，安全可靠。

附图说明:

附图 1 为本实用新型实施例 1 的结构示意图；

附图 2 为本实用新型实施例 2 的结构示意图。

具体实施方式:

实施例 1 见附图 1，皮革烫金机的机架 1 顶部设有一个烫金膜放卷和收卷架 2，所述的烫金膜放卷和收卷架 2 铰接于烫金机的机架 1 顶部，烫金膜放卷和收卷架 2 的两端分别安装有用于放置烫金膜的放料架 6 和用于收卷废膜的收料架 7，烫金膜放卷和收卷架 2 与控制其绕铰接轴 3 旋转的动力装置连接。

所述的动力装置为电机 4，电机 4 通过链条 5 连接至烫金膜放卷和收卷架 2 的传动轴，该传动轴与烫金膜放卷和收卷架 2 的铰接轴 3 同轴。当然，所述的电机 4 亦可通过皮带或者齿轮连接烫金膜放卷和收卷架 2 的传动轴以带动烫金膜放卷和收卷架 2 旋转。电机 4 转动时带动烫金膜放卷和收卷架 2 旋转，使其一端下降至一个较低的高度，便于装料或卸料。如使烫金膜放卷和收卷架 2 的右端下降，使放料架 6 下降至一个较低的高度，工人可以直接将烫金膜装上放料架 6，方便快捷；或者使烫金膜放卷和收卷架 2 的左端下降，使收

料架 7 下降至一个较低的高度，便于工人直接将其上的废膜从收料架 7 上卸下来，不需借助梯子或吊车，方便快捷，安全可靠。

实施例 2 见附图 2，皮革烫金机的机架 1 顶部设有一个烫金膜放卷和收卷架 2，所述的烫金膜放卷和收卷架 2 通过铰接轴 3 铰接于烫金机的机架 1 顶部，烫金膜放卷和收卷架 2 与气缸 8 连接，所述的气缸 8 安装于烫金机的机架 1 上，气缸 8 的推杆 9 铰接于烫金膜放卷和收卷架 2 的架体上，当然，所述的气缸亦可以使用液压缸或其它动力装置来替代，只要达到使烫金膜放卷和收卷架 2 绕其铰接轴旋转的目的即可。通过气缸 8 可以控制烫金膜放卷和收卷架 2 的左端或右端下降至一定的高度，便于工人直接装上烫金膜或卸下废膜。

本实施例中，皮革烫金机的机架 1 还安装有衬膜放卷装置 10、衬膜收卷装置 11 和输送带装置 12、压带 13，所述的衬膜放卷装置 10 用于放卷衬膜，经衬膜放卷装置 10 放卷出来的衬膜随输送带一起从烫金轮与压轮的压合点经过，衬膜最终经衬膜收卷装置 11 收卷回收，所述的衬膜与烫金膜宽度相当。当烫金机进行烫金加工时，由于待烫金材料的宽度一般小于烫金膜的宽度，烫金轮两侧多余的花纹会转印在输送带上，因此需经常对输送带进行清洁，否则影响正常的烫金加工效果，还会污染输送带。在加入与烫金膜宽度相当的衬膜后，衬膜能承印烫金膜两侧多余的烫金花纹，并将其带走，使其不印在输送带上，减少输送带的清洁工作，避免输送带被污染。

机架 1 上的压带装置 13 为设于输送带上方的一个小型输送带，该小型输送带前端为狭窄尖端，其前端伸至烫金轮与压轮的压合点前方并贴近输送带，该压带装置 13 用于辅助输送皮革，并在皮革进入烫金轮与压轮的压合点前对皮革进行整平，使皮革具有更好的烫金效果。

所述的压带装置 13、薄膜展开装置 14 和强力控制装置 15，这些装置分

别用于控制和调节输送带的张力、衬薄的张力、和压轮的压力，使烫金机的烫金加工得以顺利进行和进行连续生产，利于生产。

以上所述仅是本实用新型的较佳实施例，故凡依本实用新型专利申请范围所述的构造、特征及原理所做的等效变化或修饰，均包括于本实用新型专利申请范围内。

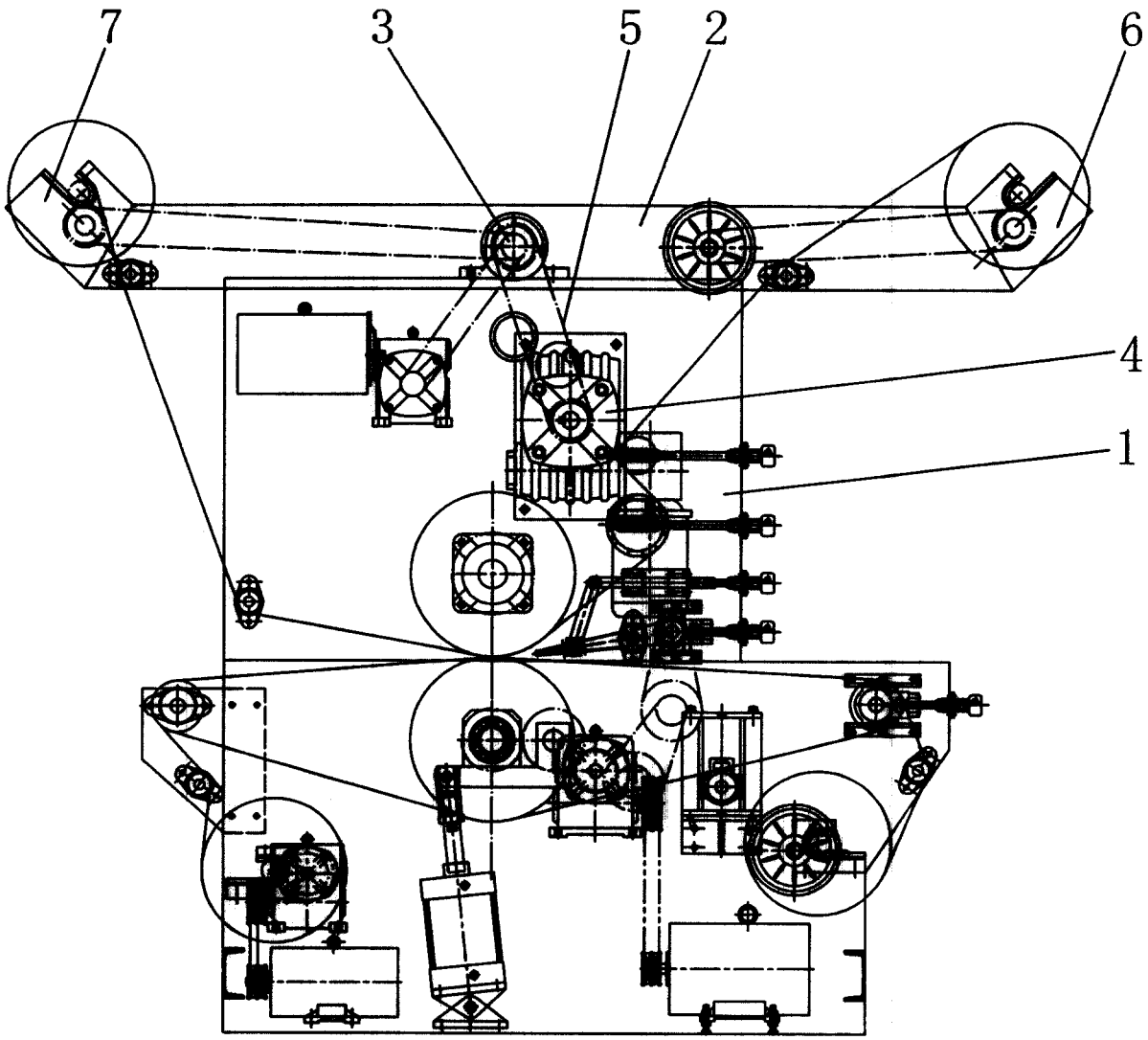

图1

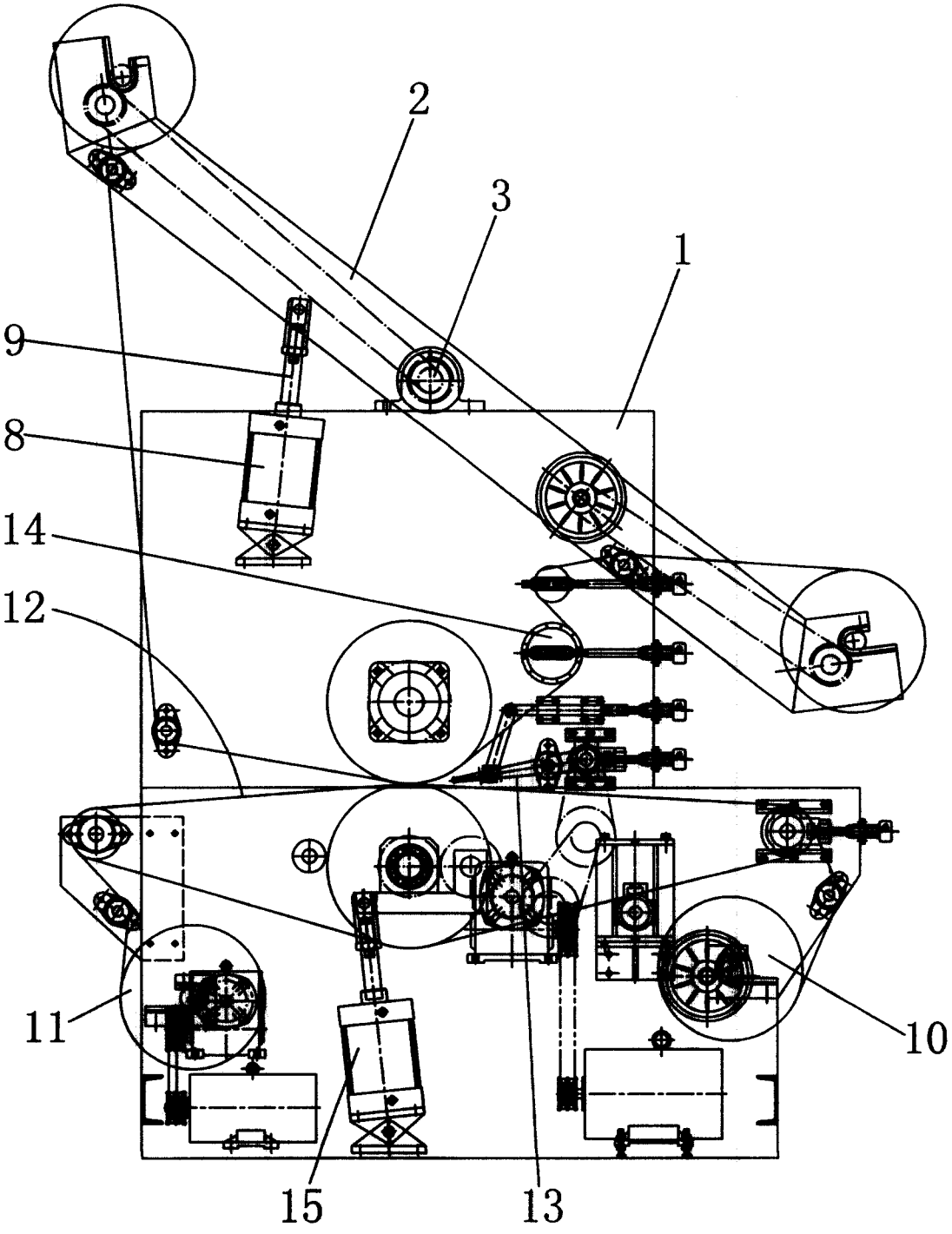

图2