(19)中华人民共和国国家知识产权局

(12)发明专利申请

(10)申请公布号 CN 103550800 A
(43)申请公布日 2014.02.05

(21)申请号 201310509316.9

(22)申请日 2013.10.25

(71)申请人 南京市秦淮医院
地址 210006 江苏省南京市秦淮区许家巷44号

(72)发明人 宋正权

(74)专利代理机构 南京纵横知识产权代理有限公司 32224
代理人 董建林

(51)Int.Cl.
A61L 2/10(2006.01)
A61L 2/18(2006.01)
A61L 101/34(2006.01)

权利要求书1页 说明书2页 附图4页

(54)发明名称

一种新型医用针头消毒装置

(57)摘要

本发明公开了一种新型医用针头消毒装置，包括盒盖、消毒装置和载物盒，其特征在于：所述消毒装置包括消毒室和消毒装置；所述消毒装置包括第一消毒装置和第二消毒装置；所述第一消毒装置与消毒室公共的平面上设置有若干个喷头；所述载物盒面向所述喷头的一面设置有若干个载物装置。本发明的有益之处在于：本发明采用两种消毒手段组合消毒，也可以根据需要选择一种消毒方式消毒，能够有效地减少棉签的使用，而且能够一次性大批量的进行消毒。两种消毒装置均设置有两个，载物盒的两侧也均设置有载物装置，这样可以一次性的消毒两列针头，从而提高效率，同时载物装置是从载物盒内伸出凹槽的，消毒后只要拔取手柄即可取出针头，快捷方便。

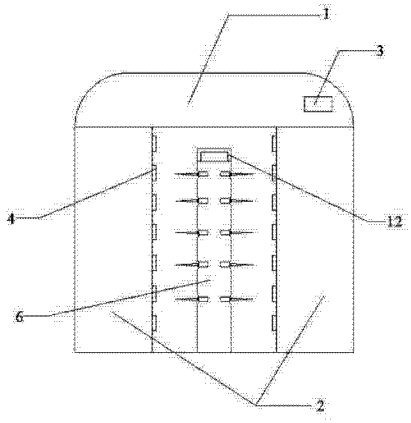

CN 103550800 A

1. 一种新型医用针头消毒装置，包括盒盖、消毒装置和载物盒，其特征在于：所述消毒装置包括消毒室和消毒装置；所述消毒装置包括第一消毒装置和第二消毒装置；所述第一消毒装置和第二消毒装置并列放置在所述消毒室的同一侧；所述第一消毒装置与消毒室公共的平面上设置有若干个喷头；所述载物盒面向所述喷头的一面设置有若干个载物装置，所述载物装置包括手柄、针头和用于固定所述针头的凸起，所述凸起位于手柄上；所述盒盖上设置有控制所述消毒装置开关的按钮。

2. 根据权利要求 1 所述的一种新型医用针头消毒装置，其特征在于：所述载物盒设置有若干个用于放置所述载物装置的凹槽。

3. 根据权利要求 1 所述的一种新型医用针头消毒装置，其特征在于：所述载物盒上设置有便于提取的把手。

4. 根据权利要求 1 所述的一种新型医用针头消毒装置，其特征在于：所述消毒装置设置有两个，分别位于消毒室的两侧。

5. 根据权利要求 4 所述的一种新型医用针头消毒装置，其特征在于：两个所述第一消毒装置是正对的。

6. 根据权利要求 2 所述的一种新型医用针头消毒装置，其特征在于：所述载物盒为长方体，且与两个所述消毒装置相对的面上均设置有一列呈垂直分布的凹槽。

一种新型医用针头消毒装置

技术领域

[0001] 本发明涉及一种消毒装置，具体涉及一种新型医用针头消毒装置。

背景技术

[0002] 目前医院对于医用针头都是采用棉球消毒，但是随着针头的使用量越来越大，这样的方式会使得棉球的使用量相当的大，同时酒精的利用率也不是很高，大大地浪费了资源。

发明内容

[0003] 为解决现有技术的不足，本发明的目的在于提供一种新型医用针头消毒装置。

[0004] 为了实现上述目标，本发明采用如下的技术方案：

一种新型医用针头消毒装置，包括盒盖、消毒装置和载物盒，其特征在于：所述消毒装置包括消毒室和消毒装置；所述消毒装置包括第一消毒装置和第二消毒装置；所述第一消毒装置和第二消毒装置并列放置在所述消毒室的同一侧；所述第一消毒装置与消毒室公共的平面上设置有若干个喷头；所述载物盒面向所述喷头的一面设置有若干个载物装置，所述载物装置包括手柄、针头和用于固定所述针头的凸起，所述凸起位于手柄上；所述盒盖上设置有控制所述消毒装置开关的按钮。

[0005] 前述的一种新型医用针头消毒装置，其特征在于：所述载物盒设置有若干个用于放置所述载物装置的凹槽。

[0006] 前述的一种新型医用针头消毒装置，其特征在于：所述载物盒上设置有便于提取的把手。

[0007] 前述的一种新型医用针头消毒装置，其特征在于：所述消毒装置设置有两个，分别位于消毒室的两侧。

[0008] 前述的一种新型医用针头消毒装置，其特征在于：两个所述第一消毒装置是正对的。

[0009] 前述的一种新型医用针头消毒装置，其特征在于：所述载物盒为长方体，且与两个所述消毒装置相对的面上均设置有一列呈垂直分布的凹槽。

[0010] 本发明的有益之处在于：本发明采用两种消毒手段组合消毒，也可以根据需要选择一种消毒方式消毒，能够有效地减少棉签的使用，而且能够一次性大批量的进行消毒。两种消毒装置均设置有两个，载物盒的两侧也均设置有载物装置，这样可以一次性的消毒两列针头，从而提高消毒效率，同时载物装置是从载物盒内伸出凹槽的，消毒后只要拔取手柄即可取出针头，快捷方便。

附图说明

[0011] 图 1 是本发明的结构示意图；

图 2 是本发明的俯视结构示意图；

图 3 是载物盒的结构示意图；

图 4 是载物装置的结构示意图。

[0012] 图中附图标记的含义：

1- 盒盖，2- 第一消毒装置，3- 按钮，4- 喷头，5- 凹槽，6- 载物盒，7- 紫外灯，

8- 第二消毒装置，9- 凸起，10- 针头，11- 手柄，12- 把手。

具体实施方式

[0013] 以下结合附图和具体实施例对本发明作具体的介绍。

[0014] 一种新型医用针头消毒装置，包括盒盖 1、消毒装置和载物盒 6。

[0015] 消毒装置包括消毒室和消毒装置，消毒装置包括第一消毒装置 2 和第二消毒装置 8。第一消毒装置 2 和第二消毒装置 8 并列放置在消毒室的同一侧；第一消毒装置 2 与消毒室公共的平面上设置有若干个喷头 4；载物盒 6 面向喷头 4 的一面设置有若干个载物装置，载物装置包括手柄 11、针头 10 和用于固定针头 10 的凸起 9，凸起 9 位于手柄 11 上。大部分的针头 10 的端部都有与输液器相匹配的凹口，这里为了方便固定，将输液器与针头 10 匹配的凸起 9 装置设置在手柄 11 上，能够更加稳定。载物装置是从载物盒内伸出来的，消毒后只要拔取手柄即可取出针头，快捷方便。

[0016] 盒盖 1 上设置有控制消毒装置开关的按钮 3。载物盒 6 设置有若干个用于放置载物装置的凹槽 5。载物盒 6 上设置有便于提取的把手。

[0017] 消毒装置设置有两个，分别位于消毒室的两侧。两个第一消毒装置 2 是正对的。这样的设置能够提高一次性的消毒数量。第一消毒装置 2 使用酒精消毒，第二消毒装置 8 采用紫外灯 7 消毒。使用该装置的时候可以采用两种不同的消毒方式消毒，也可以根据实际情况选择单独的消毒方式。当选择两种消毒方式是，可以打开盒盖 1，提取把手 12 来更换载物盒 6 所在的位子。

[0018] 载物盒 6 为长方体，且与两个消毒装置相对的面上均设置有一列呈垂直分布的凹槽 5。鉴于消毒室两侧都有消毒装置，载物盒 6 也采取两边设置载物装置的结构。

[0019] 以上显示和描述了本发明的基本原理、主要特征和优点。本行业的技术人员应该了解，上述实施例不以任何形式限制本发明，凡采用等同替换或等效变换的方式所获得的技术方案，均落在本发明的保护范围内。

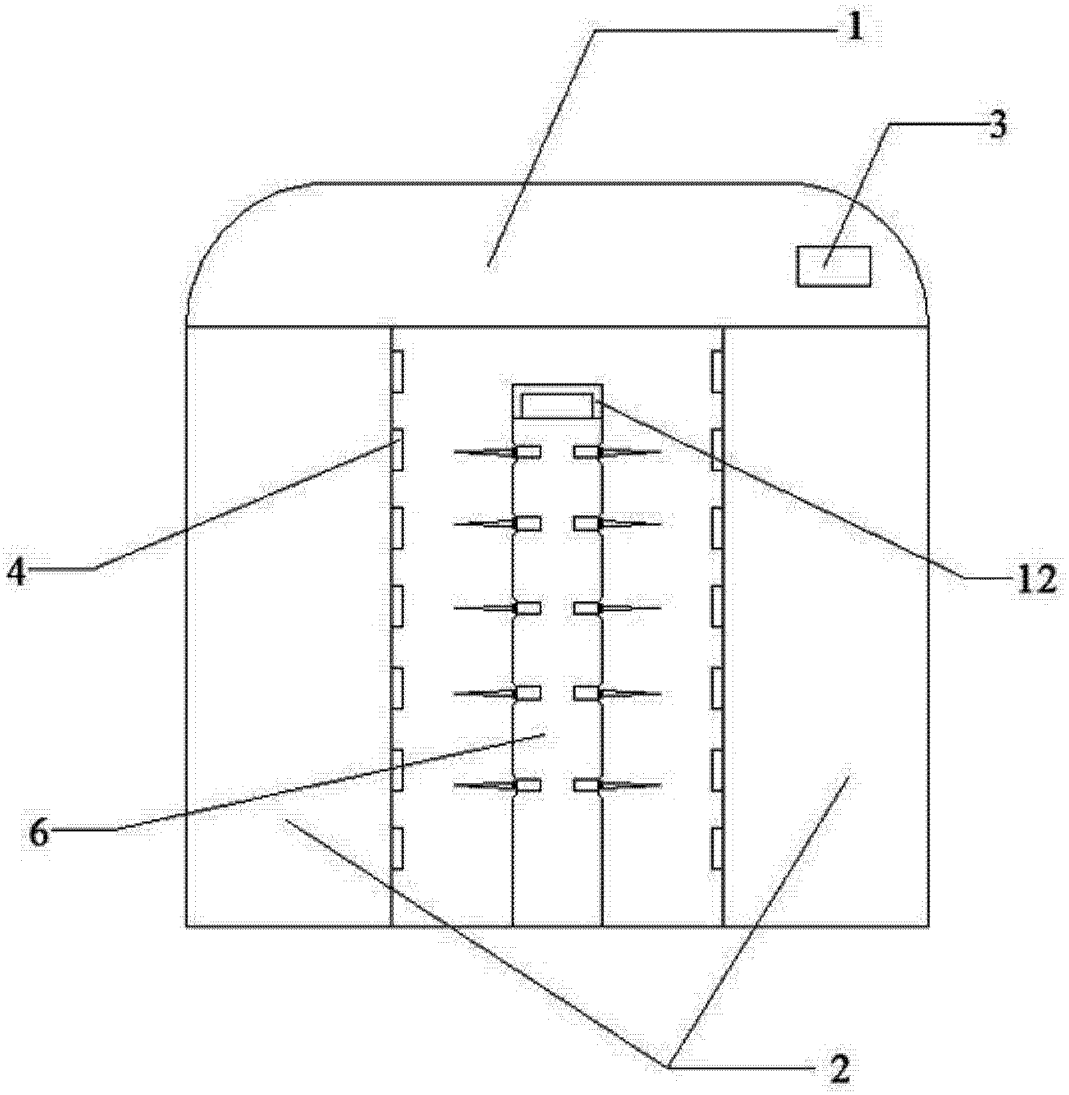

图 1

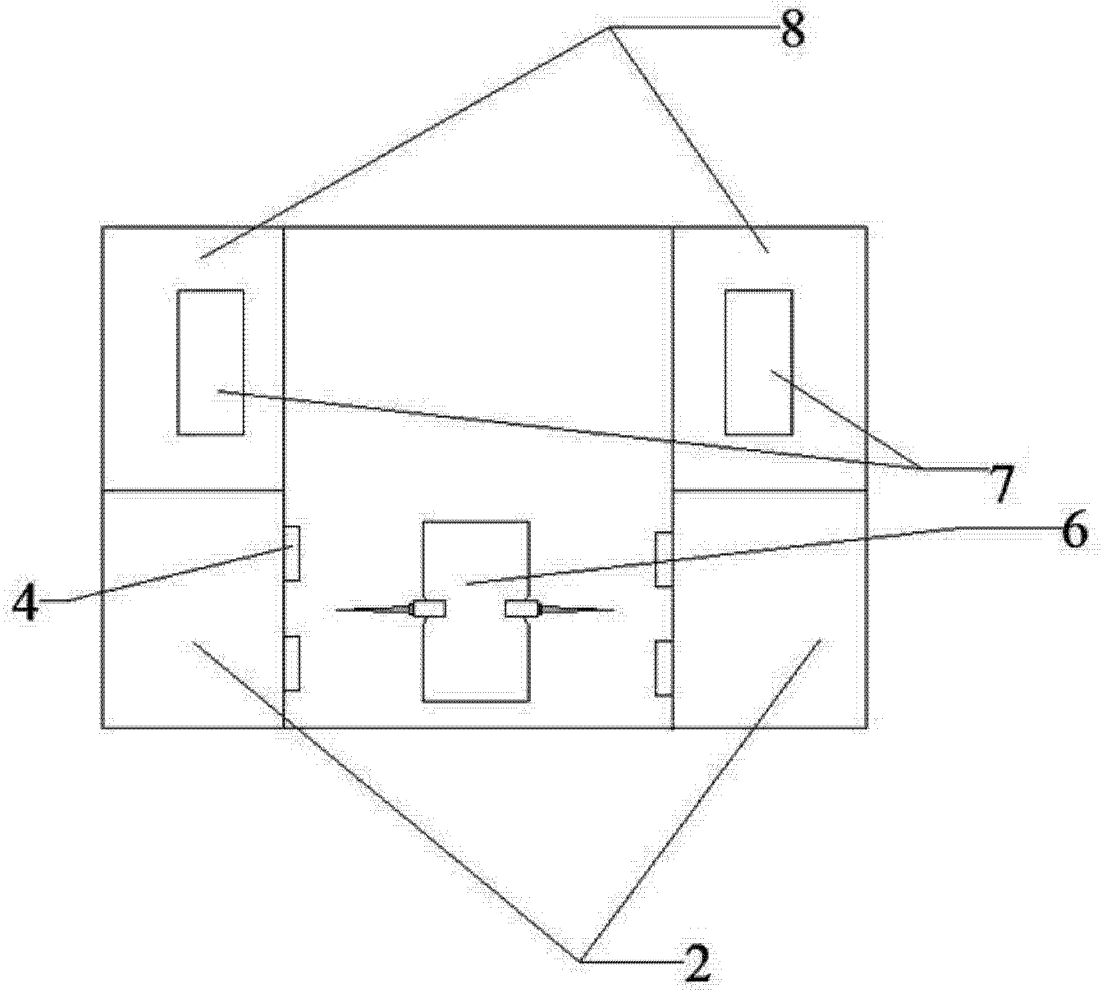

图 2

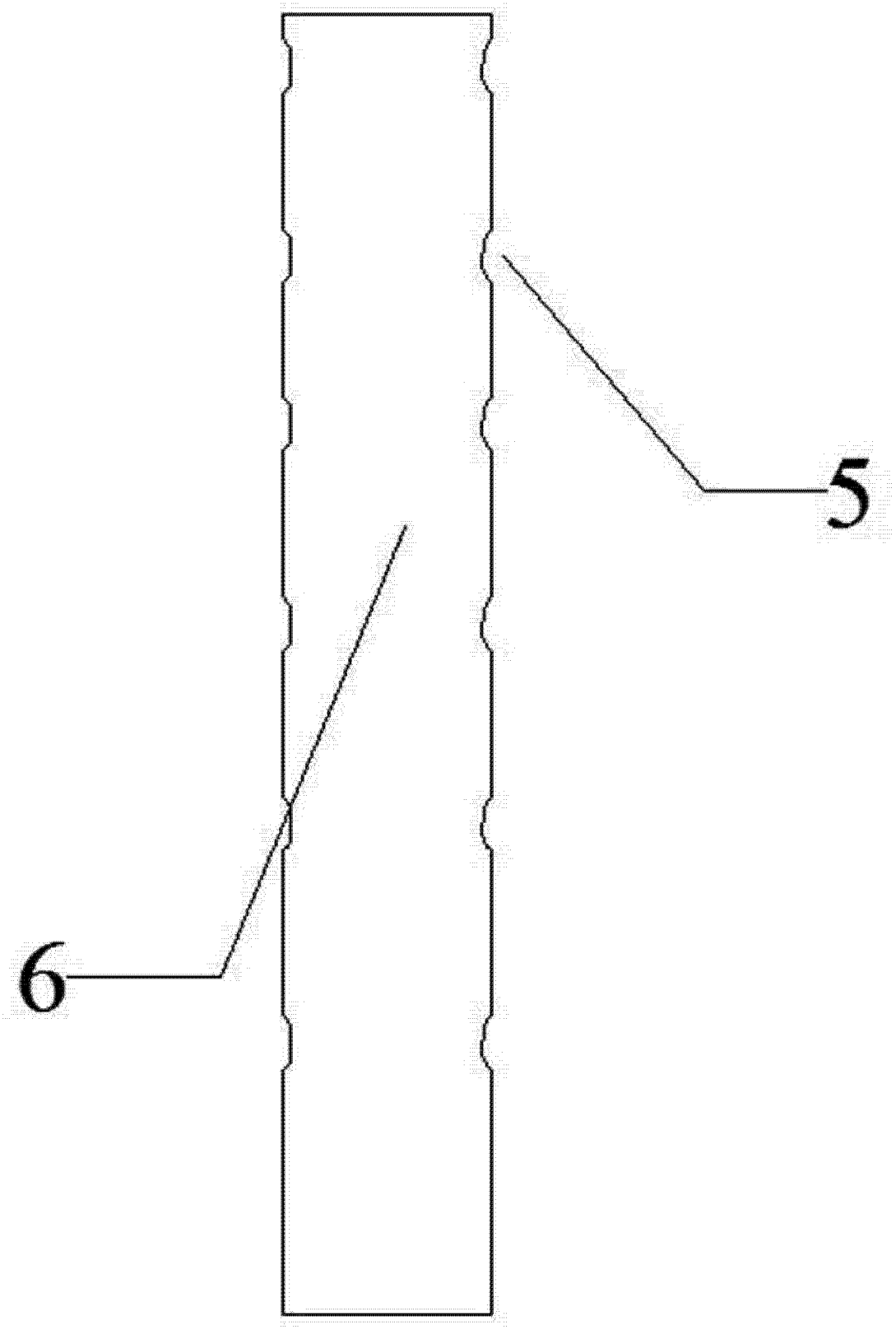

图 3

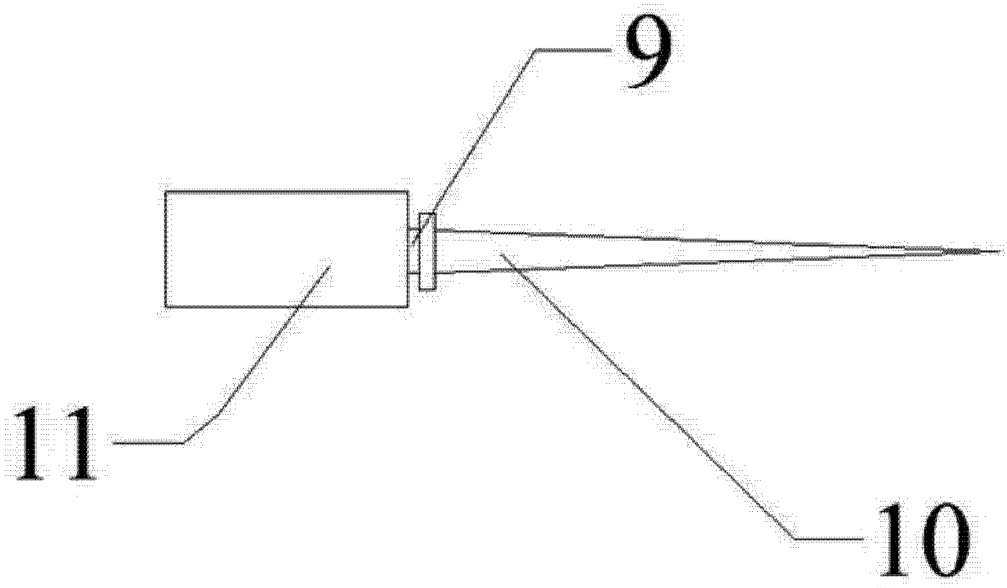

图 4