(19)中华人民共和国国家知识产权局

(12)实用新型专利

(10)授权公告号 CN 207473231 U
(45)授权公告日 2018.06.08

(21)申请号 201721027633.7

(22)申请日 2017.08.16

(73)专利权人 安徽鑫美芝光电科技有限公司
地址 231499 安徽省安庆市桐城经济开发区经五路

(72)发明人 王宏斌 王文祥

(74)专利代理机构 杭州君度专利代理事务所（特殊普通合伙）33240
代理人 王桂名

(51)Int.Cl.
G02F 1/13(2006.01)

权利要求书1页 说明书2页 附图1页

(54)实用新型名称

一种触屏液晶显示模组的检测装置

(57)摘要

本实用新型公开了一种触屏液晶显示模组的检测装置，包括：载物台、距离传感器、安装支架、碰触气缸，所述载物台用于放置触屏液晶显示模组以及固定安装所述距离传感器和安装支架；所述距离传感器用于测量所述触屏液晶显示模组是否到达预设检测位置，本实用新型与现有技术相比，碰触气缸可以多维度移动，对触屏液晶显示模组的各个部分进行碰触检测，同时其碰触力度均匀，有效避免触屏液晶显示模组的损坏率，载物架也便于触屏液晶显示模组的位置到位精确确定，避免触屏液晶显示模组位置偏移导致的检测不精确。

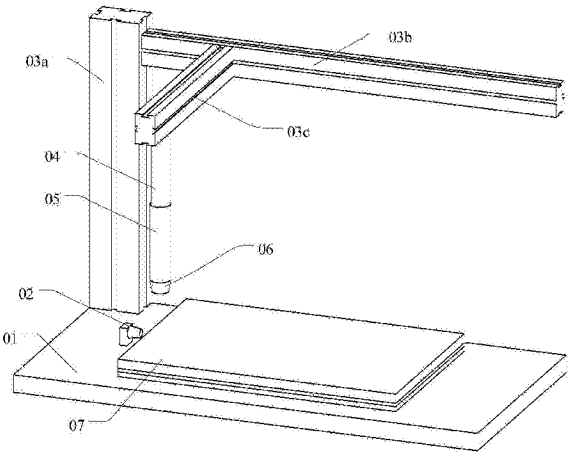

CN 207473231 U

1.一种触屏液晶显示模组的检测装置，其特征在于，包括：载物台、距离传感器、安装支架、碰触气缸，所述载物台用于放置触屏液晶显示模组以及固定安装所述距离传感器和安装支架；

所述距离传感器用于测量所述触屏液晶显示模组是否到达预设检测位置，所述距离传感器与所述碰触气缸电连接；

所述安装支架用于固定安装所述碰触气缸，所述安装支架的一端固定安装于所述载物台，另一端固定安装所述碰触气缸。

2.根据权利要求1所述的一种触屏液晶显示模组的检测装置，其特征在于，所述安装支架包括固定于载物台的第一支架、垂直连接于第一支架的第二支架、垂直连接于第二支架的第三支架；所述第三支架固定安装所述碰触气缸。

3.根据权利要求1所述的一种触屏液晶显示模组的检测装置，其特征在于，所述一种触屏液晶显示模组的检测装置还包括：所述碰触气缸下端设有气缸升降筒，所述气缸升降筒下降位置对应触屏液晶显示模组的接触屏面。

4.根据权利要求3所述的一种触屏液晶显示模组的检测装置，其特征在于，所述气缸升降筒与触屏液晶显示模组的接触面碰触的一端设置为触头，所述触头为柔性材料，以使得所述气缸升降筒与所述触屏液晶显示模组能够相抵连接。

一种触屏液晶显示模组的检测装置

技术领域

[0001] 本实用新型涉及液晶显示模组检测设备技术领域，具体来说是一种触屏液晶显示模组的检测装置。

背景技术

[0002] 目前，对于液晶显示模组的检测设备中，对于触屏式液晶显示模组的触屏检测方式多以人工方式检测，以人工拿触碰笔随意性碰触检测，这种随机人工检测方式，容易使得碰触的力度不均匀对液晶显示模组造成不必要的损坏，以及人工随意检测方式造成的检测遗漏问题，影响产品的整体检测合格水平。

实用新型内容

[0003] 本实用新型的目的是为了解决现有技术中缺陷，提供一种触屏液晶显示模组的检测装置来解决上述问题。

[0004] 为了实现上述目的，本实用新型的技术方案如下：一种触屏液晶显示模组的检测装置，包括：载物台、距离传感器、安装支架、碰触气缸，所述载物台用于放置触屏液晶显示模组以及固定安装所述距离传感器和安装支架；

[0005] 所述距离传感器用于测量所述触屏液晶显示模组是否到达预设检测位置，所述距离传感器与所述碰触气缸电连接；

[0006] 所述安装支架用于固定安装所述碰触气缸，所述安装支架的一端固定安装于所述载物台，另一端固定安装所述碰触气缸。

[0007] 较佳的，所述安装支架包括固定于载物台的第一支架、垂直连接于第一支架的第二支架、垂直连接于第二支架的第三支架；所述第三支架固定安装所述碰触气缸。

[0008] 较佳的，所述一种触屏液晶显示模组的检测装置还包括：所述碰触气缸下端设有气缸升降筒，所述气缸升降筒下降位置对应触屏液晶显示模组的接触屏面。

[0009] 较佳的，所述气缸升降筒与触屏液晶显示模组的接触面碰触的一端设置为触头，所述触头为柔性材料，以使得所述气缸升降筒与所述触屏液晶显示模组能够相抵连接。

[0010] 本实用新型与现有技术相比，碰触气缸可以多维度移动，对触屏液晶显示模组的各个部分进行碰触检测，同时其碰触力度均匀，有效避免触屏液晶显示模组的损坏率，载物架也便于触屏液晶显示模组的位置到位精确确定，避免触屏液晶显示模组位置偏移导致的检测不精确。

附图说明

[0011] 图1为本实用新型实施例的一种触屏液晶显示模组的检测装置的结构示意图。

具体实施方式

[0012] 为使对本实用新型的结构特征及所达成的功效有更进一步的了解与认识，用以较

佳的实施例及附图配合详细的说明，说明如下：

[0013] 参见图所示，本实施例的一种触屏液晶显示模组的检测装置，包括：载物台01、距离传感器02、安装支架03、碰触气缸04，所述载物台01用于放置触屏液晶显示模组07以及固定安装所述距离传感器02和安装支架03；

[0014] 所述距离传感器02用于测量所述触屏液晶显示模组07是否到达预设检测位置，所述距离传感器02与所述碰触气缸04电连接；

[0015] 所述安装支架03用于固定安装所述碰触气缸04，所述安装支架03的一端固定安装于所述载物台01，另一端固定安装所述碰触气缸04。

[0016] 较佳的，所述安装支架03包括固定于载物台的第一支架03a、垂直连接于第一支架的第二支架03b、垂直连接于第二支架的第三支架03c；所述第三支架固定安装所述碰触气缸04。

[0017] 较佳的，所述一种触屏液晶显示模组的检测装置还包括：所述碰触气缸04下端设有气缸升降筒05，所述气缸升降筒下降位置对应触屏液晶显示模组的接触屏面。

[0018] 较佳的，所述气缸升降筒与触屏液晶显示模组的接触面碰触的一端设置为触头06，所述触头06为柔性材料，以使得所述气缸升降筒与所述触屏液晶显示模组能够相抵连接。

[0019] 本实施例是这样的，距离传感器感测到触屏液晶显示模组就位后，电控使得碰触气缸随安装支架的第二支架和第三支架而相对于触屏液晶显示模组水平移动，由气缸升降筒驱动触头碰触触屏液晶显示模组的接触屏面，在触屏液晶显示模组的屏面多处位置点碰检测显示模组的触屏效果。

[0020] 以上显示和描述了本实用新型的基本原理、主要特征和本实用新型的优点。本行业的技术人员应该了解，本实用新型不受上述实施例的限制，上述实施例和说明书中描述的只是本实用新型的原理，在不脱离本实用新型精神和范围的前提下本实用新型还会有各种变化和改进，这些变化和改进都落入要求保护的本实用新型的范围内。本实用新型要求的保护范围由所附的权利要求书及其等同物界定。

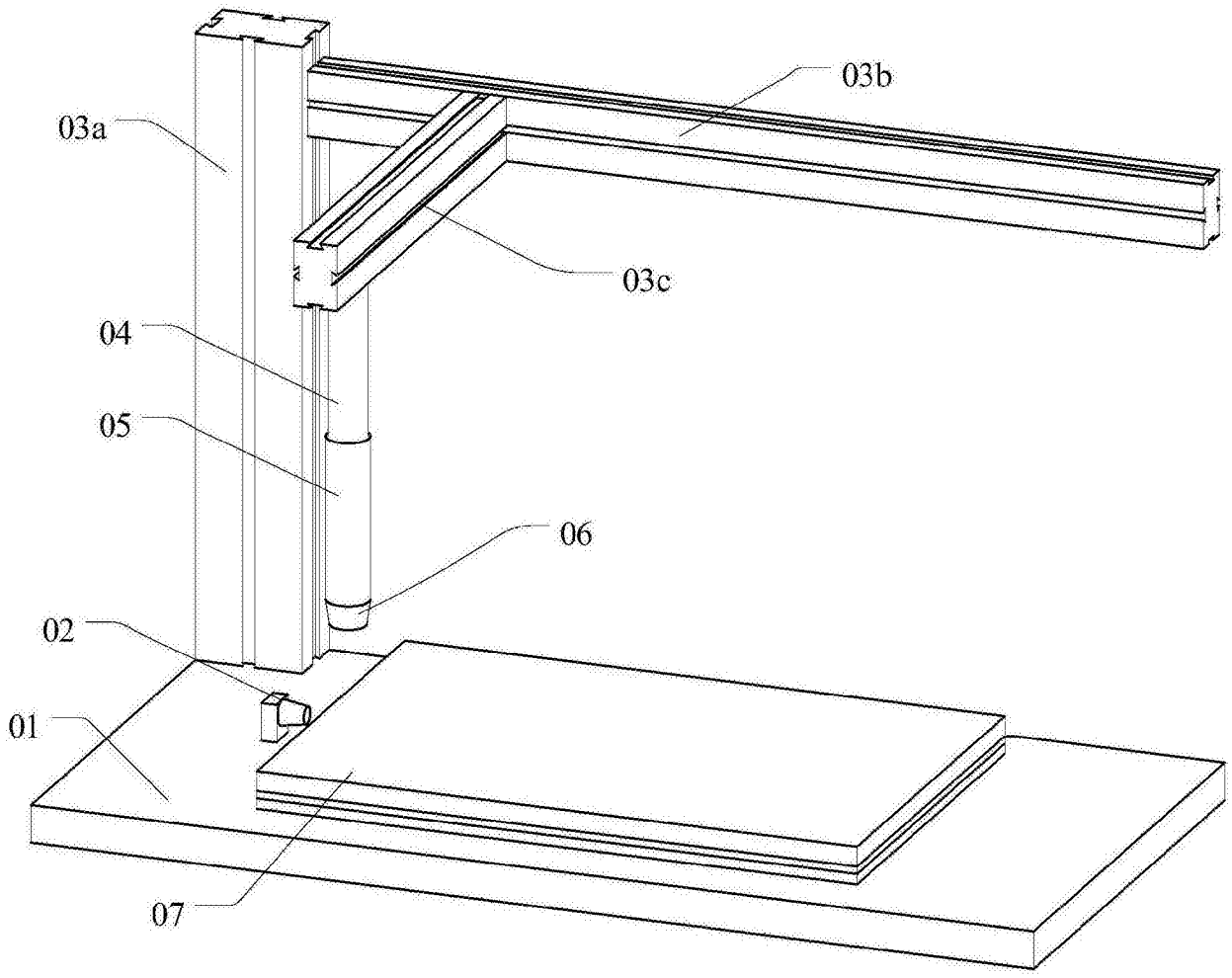

图1