(19)中华人民共和国国家知识产权局

(12)实用新型专利

(10)授权公告号 CN 211850841 U
(45)授权公告日 2020.11.03

(21)申请号 201922154802.9

(22)申请日 2019.12.05

(73)专利权人 河南浙荣建材科技有限公司
地址 471931 河南省洛阳市偃师市高龙镇人民政府院内

(72)发明人 张兵强 陈万松

(74)专利代理机构 郑州中科鼎佳专利代理事务所(特殊普通合伙) 41151
代理人 蔡佳宁

(51)Int.Cl.
E04G 13/06(2006.01)

权利要求书1页 说明书2页 附图2页

(54)实用新型名称

一种楼梯浇筑模具

(57)摘要

一种楼梯浇筑模具，包含踏步模板、侧模板和底模板，所述踏步模板的数量设为多个，且设为直角C形板结构，多个踏步模板依次对应连接后构成楼梯踏步板，且多个踏步模板的浇筑面对接后对应形成楼梯的踏步面；所述侧模板设为两对称模板，且两侧模板板面的顶端分别与楼梯踏步板的一侧面对应连接，两侧模板板面的底端分别与底模板的一侧面对应连接，底模板的浇筑面与踏步模板的浇筑面相对应，本模具方便运输、安装简便并且适应环境的能力强。

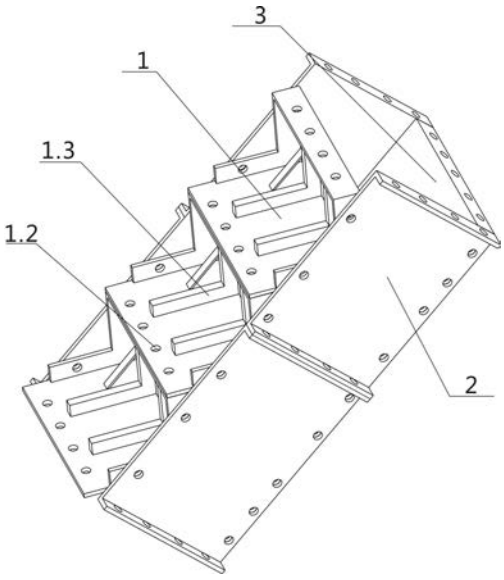

CN 211850841 U

1.一种楼梯浇筑模具,其特征是:包含踏步模板(1)、侧模板(2)和底模板(3),且三种模板的数量均设为多个,其中踏步模板(1)设为直角C形板结构,多个踏步模板(1)依次对应连接后构成楼梯踏步板,且多个踏步模板(1)的浇筑面对接后对应形成楼梯的踏步面;多个侧模板(2)依次对应连接后构成侧板,侧板设为对称的两块,两侧板的浇筑面相对,且两侧板浇筑面的顶端分别与楼梯踏步模板(1)的一侧面对应连接,多个底模板(3)依次对应连接后构成底板,底板的浇筑面与楼梯踏步板的浇筑面相对应,且底板的两侧面分别与对应侧板浇筑面的底端对应连接。

2.如权利要求1所述的楼梯浇筑模具,其特征是:所述踏步模板(1)对应楼梯水平踏步面的浇筑面设有条形凸台(1.1),条形凸台(1.1)的两端分别与一侧模板(2)的板面对应抵触,且条形凸台(1.1)位于浇筑面的对接端。

3.如权利要求1所述的楼梯浇筑模具,其特征是:所述楼梯踏步与侧板连接时的多个对接孔(1.2)对应位于同一直线。

4.如权利要求1所述的楼梯浇筑模具,其特征是:所述踏步模板(1)背面的折弯部设有加强肋(1.3)。

5.如权利要求1所述的楼梯浇筑模具,其特征是:多个所述踏步模板(1)的对接面之间通过销钉和楔块对应连接。

6.如权利要求1所述的楼梯浇筑模具,其特征是:所述踏步模板(1)的对接面通过销钉和楔块与侧模板(2)的对接面对应连接。

7.如权利要求1所述的楼梯浇筑模具,其特征是:所述侧模板(2)的对接面通过销钉和楔块与底板的对接面对应连接。

一种楼梯浇筑模具

技术领域

[0001] 本实用新型涉及混凝土浇筑技术领域，尤其是涉及一种楼梯浇筑模具。

背景技术

[0002] 公知的，浇筑模板作为现代建筑行业必不可少的建筑工具，能够针对不同的建筑结构组成相应的混凝土浇筑腔，将混凝土倒入浇筑腔中，待混凝土凝固后，即成为相应的建筑结构；传统楼梯模具中的踏步模板为一体结构，因此在安装和拆卸的过程中十分不便，并且该踏步模板在搬运过程中也十分费力，影响工人的工作效率，而且适应性较差；综上所述，目前市场上需要一种方便运输、安装简便并且适应环境的能力强的模具。

发明内容

[0003] 为了克服背景技术中的不足，本实用新型公开了一种楼梯浇筑模具。

[0004] 为实现上述发明目的，本实用新型采用如下技术方案：

[0005] 一种楼梯浇筑模具，包含踏步模板、侧模板和底模板，且三种模板的数量均设为多个，其中踏步模板设为直角C形板结构，多个踏步模板依次对应连接后构成楼梯踏步板，且对接后的多个踏步模板的浇筑面相应构成楼梯的踏步面；多个侧模板依次对应连接后构成侧板，侧板设为对称的两块，两侧板的浇筑面相对，且两侧板浇筑面的顶端分别与楼梯踏步板的一侧面对应连接，多个底模板依次对应连接后构成底板，底板的浇筑面与楼梯踏步板的浇筑面相对应，且底板的两侧面分别与对应侧板浇筑面的底端对应连接；

[0006] 优选的，所述踏步模板对应楼梯水平踏步面的浇筑面设有条形凸台，条形凸台的两端分别与一侧模板的板面对应抵触，且条形凸台位于该浇筑面的对接端；

[0007] 优选的，所述楼梯踏步与侧板连接时的多个对接孔对应位于同一直线；

[0008] 优选的，所述踏步模板背面的折弯部设有加强肋；

[0009] 优选的，多个所述踏步模板的对接面之间通过销钉和楔块对应连接；

[0010] 优选的，所述踏步模板的对接面通过销钉和楔块与侧模板的对接面对应连接；

[0011] 优选的，所述侧模板的对接面通过销钉和楔块与底板的对接面对应连接。

[0012] 由于采用如上所述的技术方案，本实用新型具有如下有益效果：

[0013] 本实用新型公开的一种楼梯浇筑模具，由多个踏步模板、两侧模板和底板对应连接后构成，所以本浇筑模具的组合强度高，并且这些模板的体积都比较小，从而方便运输，并且本模具能够根据使用的踏步模板的数量来调整楼梯的长短，而且在混凝土凝固后，分体式的模具在拆卸时更加轻松。

附图说明

[0014] 图1为本实用新型的结构示意图；

[0015] 图2为踏步模板的结构示意图。

[0016] 图中：1、踏步模板；1.1、条形凸台；1.2、对接孔；1.3、加强肋；2、侧模板；3、底模板。

具体实施方式

[0017] 通过下面的实施例可以详细的解释本实用新型，公开本实用新型的目的旨在保护本实用新型范围内的一切技术改进。

[0018] 结合附图1-2所述的一种楼梯浇筑模具，包含踏步模板1、侧模板2和底模板3，且三种模板的数量均设为多个，其中踏步模板1设为直角C形板结构，此外，楼梯踏步与侧板连接时的多个对接孔1.2对应位于同一直线，从而使踏步模板1和侧模板2在生产时，两模板上的对接孔1.2的加工更加简单，多个踏步模板1依次对应连接后构成楼梯踏步板，根据需要，多个所述踏步模板1的对接面之间通过销钉和楔块对应连接，首先将两踏步模板1的对接面对应抵触，且对接面上对接孔1.2对应连通，然后由销钉穿过对接孔1.2，当销钉的楔孔穿过对接孔1.3后再将楔块插入楔孔中，即可实现踏步模板1的对接，对接后的多个踏步模板1的浇筑面相应构成楼梯的踏步面，此外，所述踏步模板1对应楼梯水平踏步面的浇筑面设有条形凸台1.1，条形凸台1.1的两端分别与一侧板的板面对应抵触，且条形凸台1.1位于该浇筑面的对接端，当混凝土凝固后，楼梯的踏步面与凸台对应位置将会成为凹槽，通过向该凹槽内放置一些防滑条等物体，则能够让楼梯水平踏步面的防滑性能得到提高，根据需要，所述踏步模板1背面的折弯部设有加强肋1.3，从而进一步增强踏步模板1的结构强度；多个侧模板2依次对应连接后构成侧板，侧板设为对称的两块，两侧板的浇筑面相对，且两侧板浇筑面的顶端分别与楼梯踏步板的一侧面对应连接，此外，所述踏步模板1的对接面通过销钉和楔块与侧模板2的对接面对应连接；多个底模板3依次对应连接后构成底板，底板的浇筑面与楼梯踏步板的浇筑面相对应，且底板的两侧面分别与对应侧板浇筑面的底端对应连接，根据需要，所述侧模板2的对接面通过销钉和楔块与底板的对接面对应连接。

[0019] 本实用新型未详述部分为现有技术。

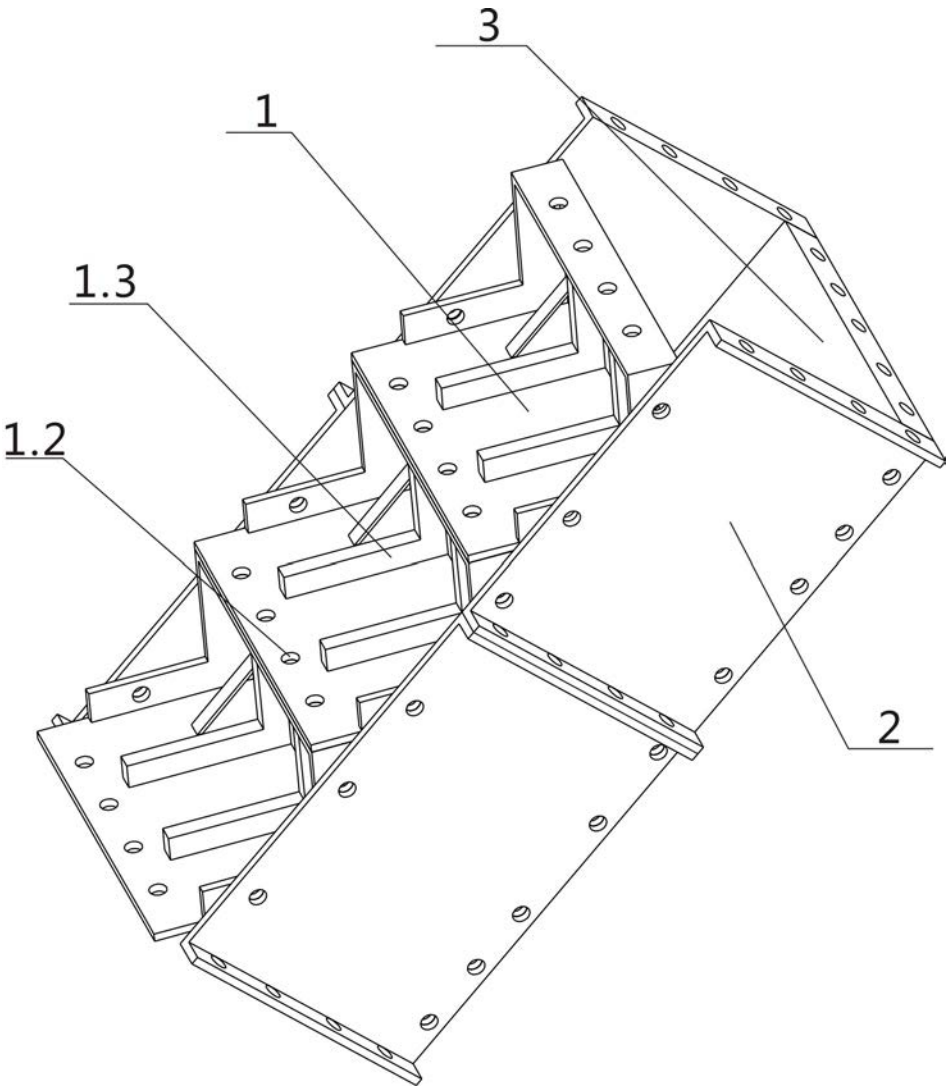

图1

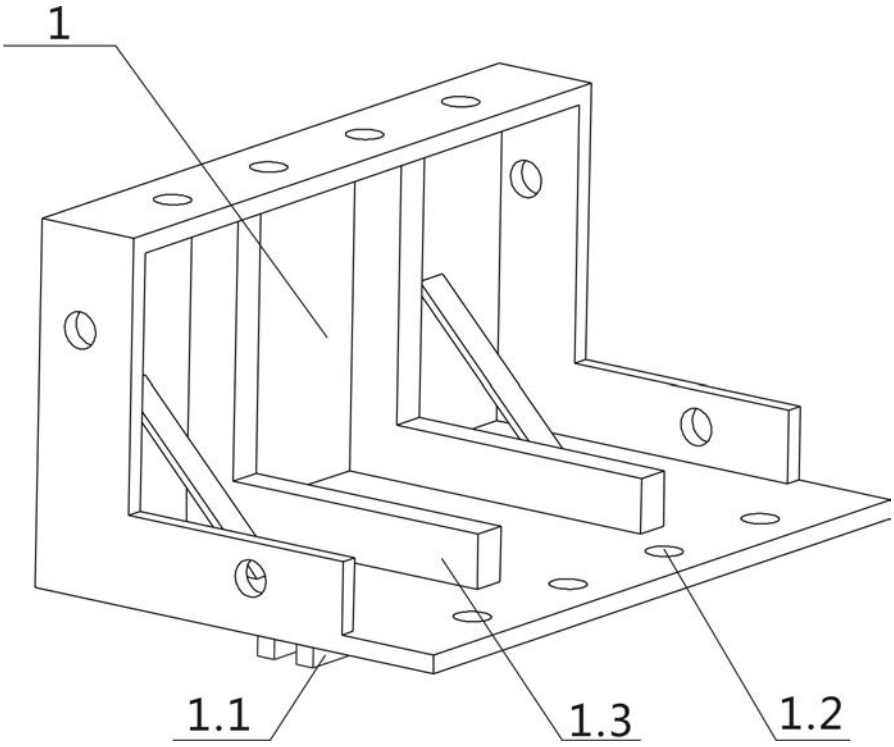

图2