(19)国家知识产权局

(12)实用新型专利

(10)授权公告号 CN 219137853 U
(45)授权公告日 2023.06.06

(21)申请号 202223602828.3

(22)申请日 2022.12.30

(73)专利权人 欧乐(泉州)卫浴发展有限公司
地址 362000 福建省泉州市南安市英都镇霞溪格林坊街90号

(72)发明人 施美珍 蔡子意

(74)专利代理机构 泉州市宽胜知识产权代理事务所(普通合伙) 35229
专利代理师 廖秀玲

(51)Int.Cl.
*E03C 1/04*(2006.01)
*E03C 1/048*(2006.01)

权利要求书1页 说明书3页 附图6页

(54)实用新型名称

一种用于控制不同出水方式的出水装置

(57)摘要

本实用新型涉及一种用于龙头上可控制龙头不同出水方式的出水装置，包括出水装置本体，所述出水装置本体包括进水管接头与出水座，所述进水管接头与出水座之间设有用于安装出水阀芯的出水阀芯安装座，所述出水阀芯安装座上开设有第一进水孔、第二进水孔以及与所述第一进水孔与第二进水孔相连通的龙头出水孔，所述出水座上开设有用于龙头出水孔相连通的出水通道，所述进水管接头内部位于出水阀芯安装座的下方设有用于连接第一进水源的出水管头，所述出水管头与第一进水孔相连通，所述出水管头外壁与进水管接头内壁之间形成第二进水通道用于连接第二进水源，所述第二进水孔与第二进水通道相连通。

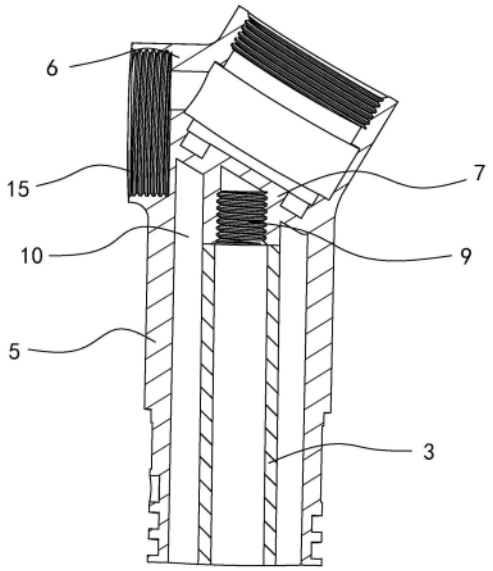


CN 219137853 U

1.一种用于控制不同出水方式的出水装置,其特征在于:包括出水装置本体,所述出水装置本体包括进水管接头与出水座,所述进水管接头与出水座之间设有用于安装出水阀芯的出水阀芯安装座,所述出水阀芯安装座上开设有第一进水孔、第二进水孔以及与所述第一进水孔与第二进水孔相连通的龙头出水孔,所述出水座上开设有用于龙头出水孔相连通的出水通道,所述进水管接头内部位于出水阀芯安装座的下方设有用于连接第一进水源的出水管头,所述出水管头与第一进水孔相连通,所述出水管头外壁与进水管接头内壁之间形成第二进水通道用于连接第二进水源,所述第二进水孔与第二进水通道相连通。

2.根据权利要求1所述的一种用于控制不同出水方式的出水装置,其特征在于:所述进水管接头上设有与龙头主体连接的定位孔。

3.根据权利要求1所述的一种用于控制不同出水方式的出水装置,其特征在于:出水座的出水通道上设有内螺纹或外螺纹。

# 一种用于控制不同出水方式的出水装置

## 技术领域

[0001] 本实用新型涉及龙头技术领域，特别涉及一种用于控制不同出水方式的出水装置。

## 背景技术

[0002] 水龙头是水阀的通俗称谓，用来控制水流的大小开关，有节水的功效。在厨房使用过程中常常需要纯净水，现有技术里常常是在厨房台面上多钻一个纯净水通道孔，于厨房龙头边上安装一个独立的纯净水龙头，纯净水龙头与自来水龙头单独设置并各自控制出水，解决了厨房同时出冷热水和纯净水的问题，但是往往有以下问题：

[0003] 在一个台面安装两个独立的龙头，结构复杂，占用台面位置，安装繁琐，增加了厨柜的安装工序，降低了台面的强度。

## 实用新型内容

[0004] 因此，针对上述问题，本实用新型提出一种用于龙头上可控制龙头不同出水方式的出水装置；

[0005] 为实现上述技术问题，本实用新型采取的解决方案为：

[0006] 一种用于控制不同出水方式的出水装置，其特征在于：包括出水装置本体，所述出水装置本体包括进水管接头与出水座，所述进水管接头与出水座之间设有用于安装出水阀芯的出水阀芯安装座，所述出水阀芯安装座上开设有第一进水孔、第二进水孔以及与所述第一进水孔与第二进水孔相连通的龙头出水孔，所述出水座上开设有用于龙头出水孔相连通的出水通道，所述进水管接头内部位于出水阀芯安装座的下方设有用于连接第一进水源的出水管头，所述出水管头与第一进水孔相连通，所述出水管头外壁与进水管接头内壁之间形成第二进水通道用于连接第二进水源，所述第二进水孔与第二进水通道相连通。

[0007] 进一步改进的是：所述进水管接头上设有与龙头主体连接的定位孔。

[0008] 进一步改进的是：出水座的出水通道上设有内螺纹或外螺纹。

[0009] 通过采用前述技术方案，本实用新型的有益效果是：

[0010] 1、使用过程中，根据使用者实际生产生活需要，准确控制龙头的出水类型，不受限于现有的需要多种出水类型时使用多个龙头，结构简单，操作便利；

[0011] 2、出水管头与第一进水孔相连通，出水管头外壁与进水管接头内壁之间形成第二进水通道用于连接第二进水源，出水装置的两个进水通道相互独立不相连通，保障用水健康；

[0012] 3、设有与龙头主体连接的定位孔，方便出水装置与龙头连接，提高安装便利性；

[0013] 4、出水通道设有内螺纹或外螺纹，可自主选择是否安装起泡网等，提高装置通用性。

## 附图说明

[0014] 图1是一种用于控制不同出水方式的出水装置的剖面图;

[0015] 图2是一种用于控制不同出水方式的出水装置的正视图;

[0016] 图3是一种用于控制不同出水方式的出水装置的俯视图;

[0017] 图4是本实用新型实施例一种用于控制不同出水方式的出水装置应用于龙头上的结构示意图;

[0018] 图5是本实用新型实施例一种用于控制不同出水方式的出水装置应用于龙头上的龙头内阀芯体本体的结构示意图;

[0019] 图6是本实用新型实施例一种用于控制不同出水方式的出水装置应用于龙头上的龙头内阀芯体本体的剖面图。

## 具体实施方式

[0020] 现结合附图和具体实施例对本实用新型作进一步说明。

[0021] 如附图1~6所示,一种具有出水装置的两用水龙头,包括内阀芯体本体1、净水接入管A,所述内阀芯体本体1包括用于安装进水阀芯的阀芯安装座2、设于所述阀芯安装座2下端的冷水进水管21、热水进水管22和设于所述阀芯安装座2上端的出水管3,所述阀芯安装座2上开设有分别与所述冷水进水管21、热水进水管22以及所述出水管3相连通的冷水进水孔23、热水进水孔24以及出水孔31,所述内阀芯体本体1上位于阀芯安装座2的一侧还设有用于供外部净水器过滤后得到的净水在所述内阀芯体本体1内流通且与所述出水管3不相连通的净水管4,所述净水管4上开设有用于供所述净水接入管A接入以供净水进入所述净水管4的净水进水孔41,所述出水管3的外部还设有与净水管4相连通的净水出水管42,所述净水管4内的净水和所述出水管内的冷热混合水独立流动不相连通不会造成水路污染,使得净水和非净水实现在一个龙头出水,在安装时不需要再在厨房台面单独安装一个净水龙头,结构简单、台面美观,减少台面强度压力、节约安装成本,且保障用水健康;

[0022] 为了准确控制所述龙头出水类型,水龙头上还设有用于控制龙头出水为净水或非净水的出水装置,所述出水装置包括进水管接头5与出水座6,所述进水管接头5与出水座6之间设有用于安装出水阀芯的出水阀芯安装座7,所述出水阀芯安装座7上开设有连通所述出水管3的第一进水孔71、连通所述净水管4的第二进水孔72以及与所述第一进水孔71与第二进水孔72相连通的龙头出水孔73,所述出水座6上开设有用于龙头出水孔73相连通的出水通道8,出水通道8设有内螺纹15,可自主选择是否安装起泡网,提高装置通用性,所述进水管接头5内部位于出水阀芯安装座7的下方设有用于连通出水管3的出水管头9,所述出水管头9与第一进水孔71相连通,所述出水管头9外壁与进水管接头5内壁之间形成第二进水通道10用于连通净水管4,所述第二进水孔72与第二进水通道10相连通,所述进水管接头5上还设有与龙头主体连接的定位孔B,方便出水装置与龙头连接,提高安装便利性,使用过程中,根据使用者实际生产生活需要,通过控制出水装置,准确得到所需用水类型,用水卫生安全,操作便利;

[0023] 所述内阀芯体本体1外还设有与所述内阀芯体本体1相匹配的龙头壳体11,保护内阀芯体本体1的使用,延长所述龙头使用寿命;

[0024] 为了方便出水,所述出水装置与内阀芯体本体1还设有混合水出水管12,所述混合

水出水管12的一端设于龙头壳体11上并与内阀芯体本体1上端的出水管相连通，所述混合水出水管12的另一端与出水装置的进水管接头5相连接并与出水装置的第一进水孔71相连通，所述混合水出水管12的外部还套设有净水出水管13，所述净水出水管13一端设于龙头壳体上并与内阀芯体本体1上端的净水管4相连通，净水出水管13另一端与与出水装置的进水管接头5相连接并与出水装置的第二进水孔72相连通；

[0025] 所述内阀芯体本体1上还设有用于定位净水接入管A与所述净水进水孔41连接的管件定位装置，所述管件定位装置包括设于所述内阀芯体本体1上位于所述净水进水孔41下方匹配净水接入管A设置的定位环座14，净水接入管A穿过定位环座14与所述净水进水孔41连通，定位环座14直接定位净水接入管A与所述净水进水孔41的连接位置，且限制净水接入管A在连接后不轻易晃动，使得连接更加稳固，使用时只需将净水接入管A穿过定位环座14再与所述净水进水孔41连接，即可完成龙头净水的进水设置，操作简单便利，方便快捷，提高安装效率；

[0026] 为了更好的固定净水接入管A，本实施例在所述定位环座14与所述净水进水孔41之间还设有用于防止净水接入管A与净水进水孔41连接后脱落的防脱装置，所述防脱装置包括位于所述净水进水孔41与定位环座7之间在外部净水管道连接净水进水孔41后卡住净水接入管A防止外部净水管道脱落的卡块8，所述净水接入管A位于定位环座7的上方设有卡槽(图中未标出)，其中，所述卡块8为可弹性形变的半弧形结构，当净水接入管A穿过定位环座7与净水进水孔41连接后，将所述卡块8卡入位于所述定位环座7与所述净水进水孔41之间的净水接入管A，即可实现即使在通水后水压作用下也能锁住净水接入管A使其无法脱离净水进水孔41，结构简单，连接稳固，提高使用的实用性；

[0027] 工作原理

[0028] 使用时，使用者先分别将外部冷热进水与冷进水管21、热进水管22连接，净水管4与外部净水器过滤完成后的出水管连接，使用时根据实际需要调整进水阀芯得到合适温度的冷热混合水，根据使用需要通过出水阀芯选择出水类型为净水或非净水，操作简单、使用方便。

[0029] 以上所记载，仅为利用本创作技术内容的实施例，任何熟悉本项技艺者运用本创作所做的修饰、变化，皆属本创作主张的专利范围，而不限于实施例所揭示者。

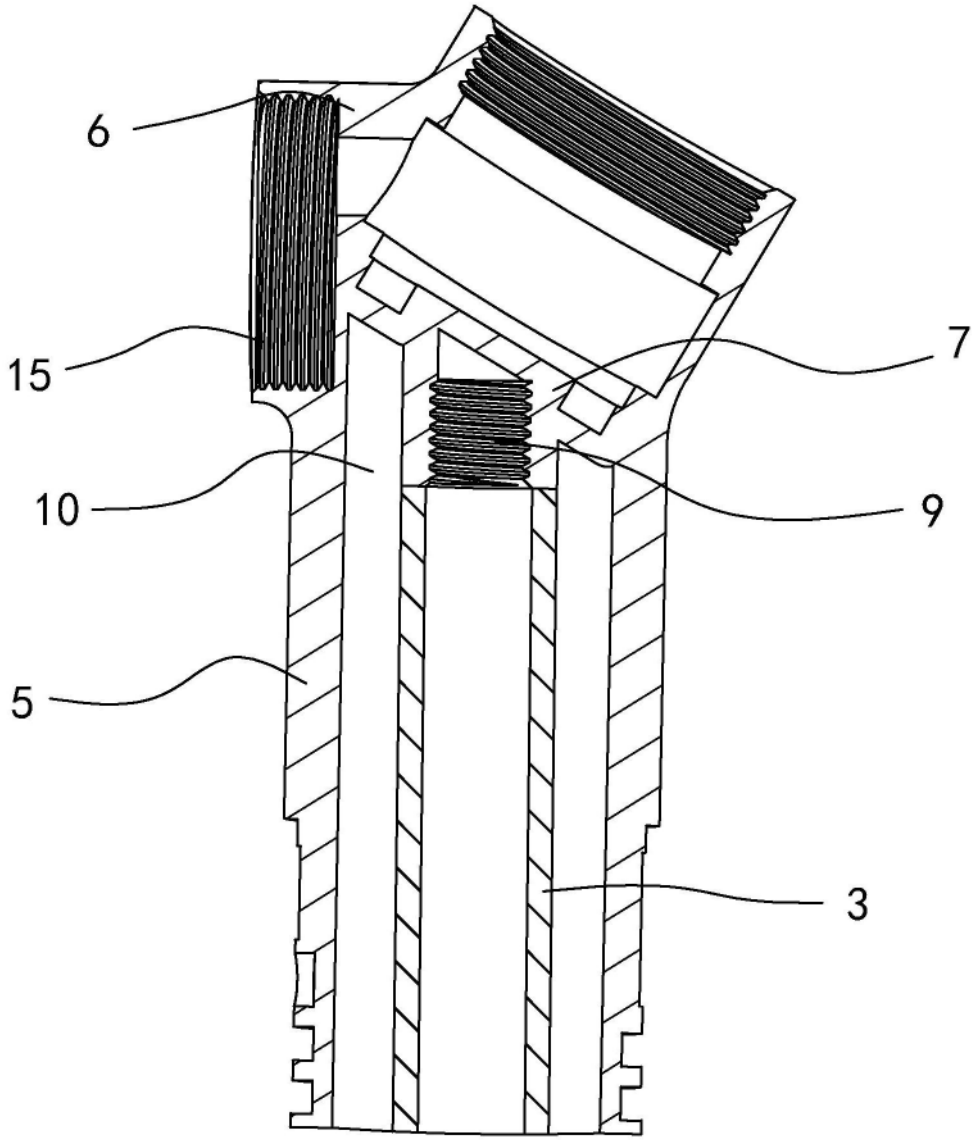


图1

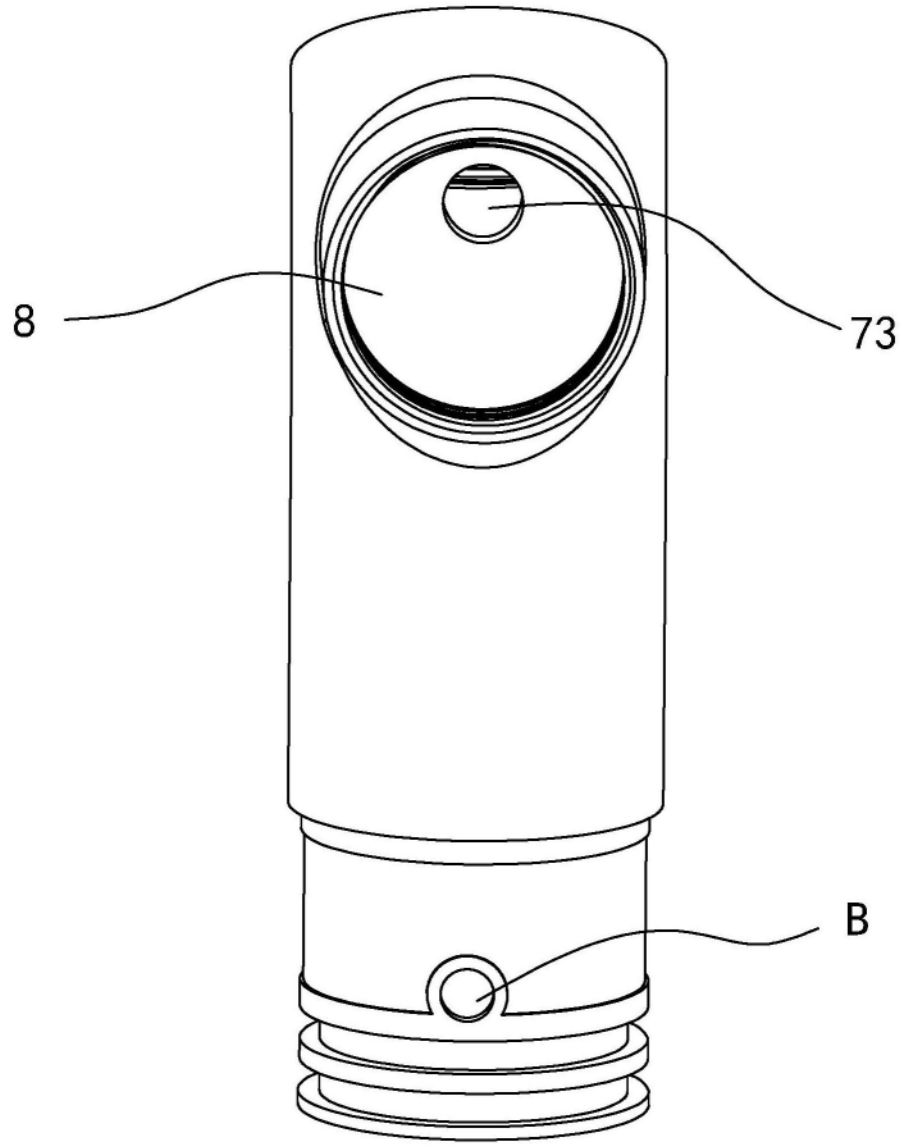


图2

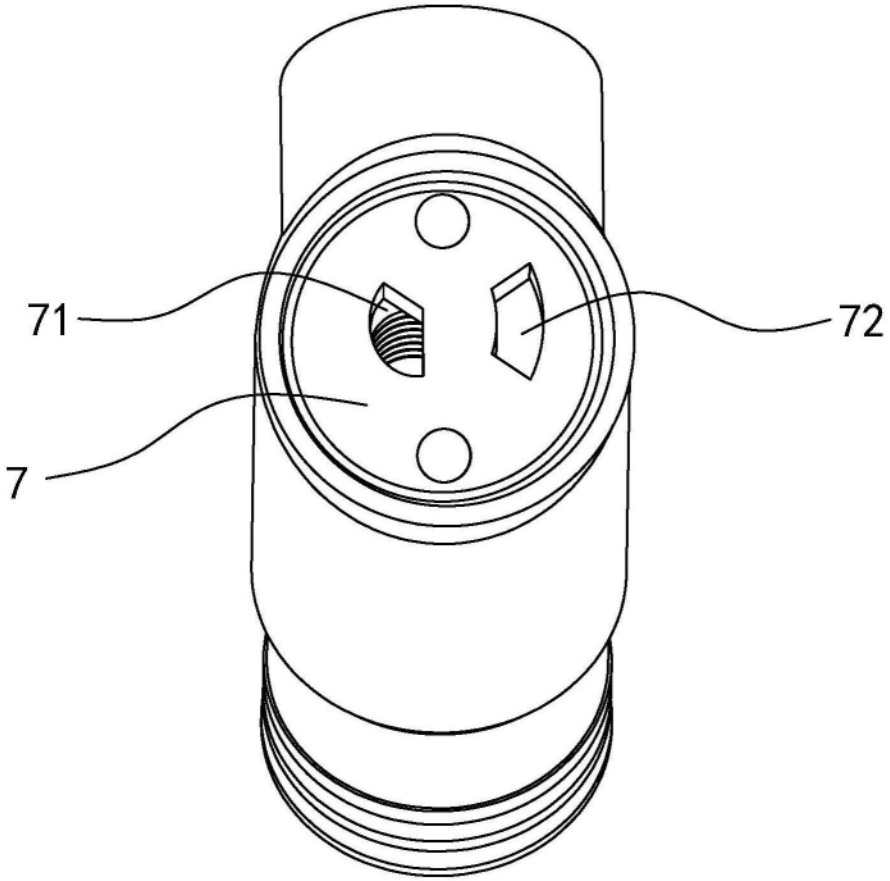


图3

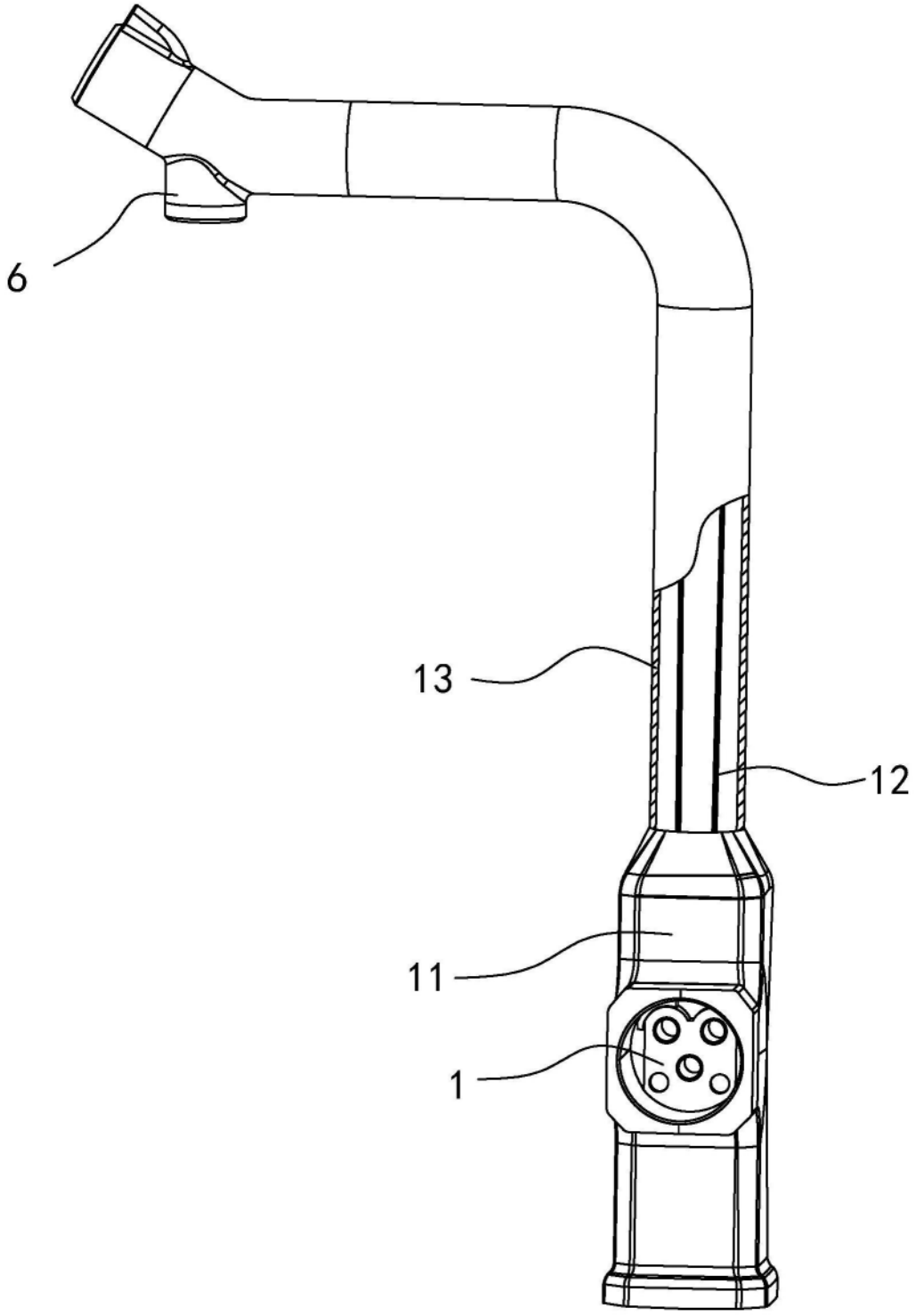


图4

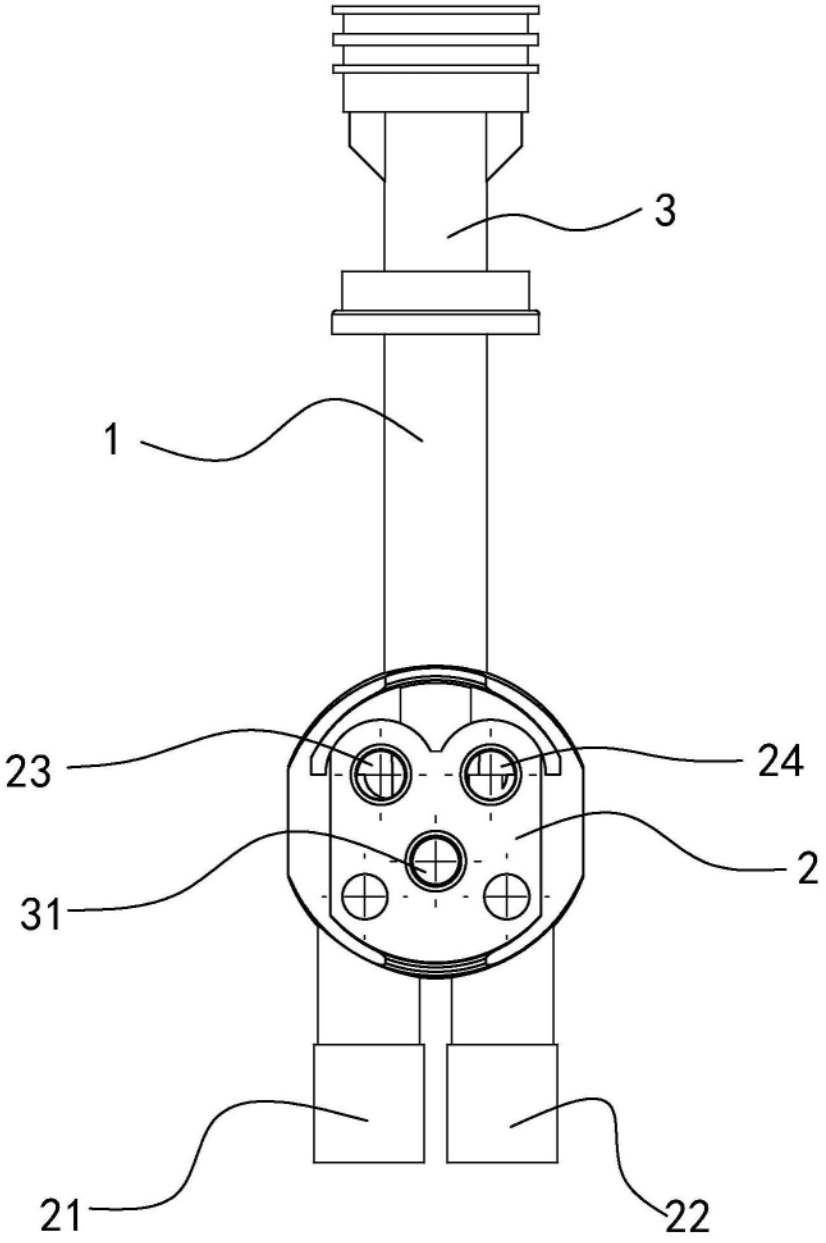


图5

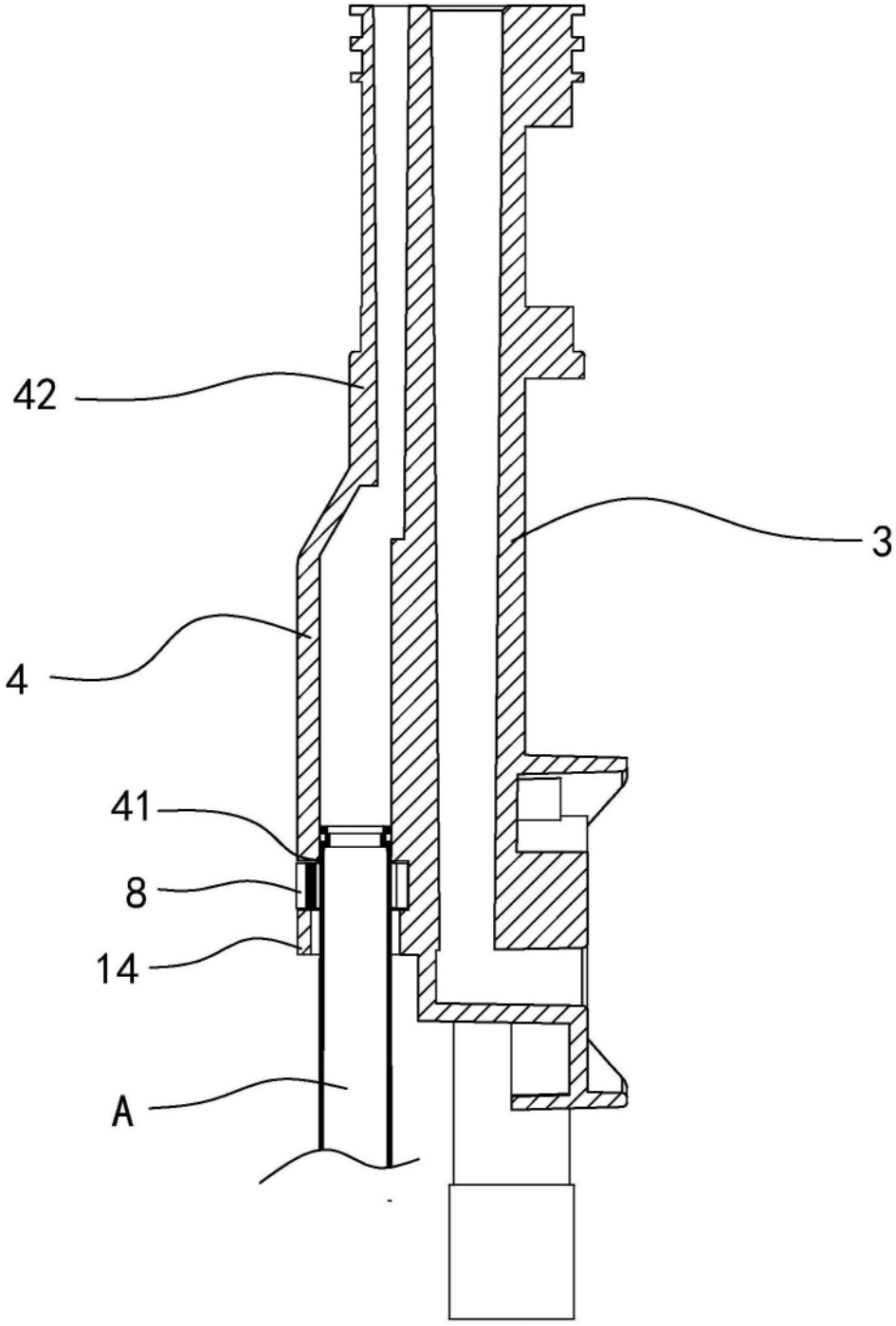


图6