(19)国家知识产权局

(12)实用新型专利

(10)授权公告号 CN 222096420 U
(45)授权公告日 2024.12.03

(21)申请号 202323287988.8

(22)申请日 2023.12.04

(73)专利权人 太和县联晟木业有限公司
地址 236600 安徽省阜阳市太和县阮桥镇邓庙村刘寨新村168号

(72)发明人 赵光球 赵永强

(74)专利代理机构 芜湖市昌强专利代理事务所(特殊普通合伙) 34203
专利代理师 李晨

(51)Int.Cl.
B27D 1/04(2006.01)
B32B 21/13(2006.01)

权利要求书1页 说明书3页 附图3页

(54)实用新型名称

一种顺向胶合板

(57)摘要

本实用新型涉及胶合板技术领域,具体为一种顺向胶合板,包括操作台和设备架,包括第一原木单板、拼接底座、第三原木单板和拼接插座,所述第一原木单板和第三原木单板的两侧分别开设有第一限位槽和第二限位槽,所述拼接底座的一侧分别安装有两个第一限位插板,所述拼接插座的一侧分别安装有第二限位插板和第三限位插板,所述第二限位插板和第三限位插板与第二限位槽配合安装,所述拼接插座的一侧安装有两个拼接插杆,所述拼接插杆与拼接插槽配合安装。本实用新型可以方便胶合板进行拼接,避免了操作工人在拼接时需要长时间拿持胶合板进行对齐的操作,同时通过将拼接插杆插入到拼接插槽的内部还可以提高胶合板在拼接使用过程中的稳定性。

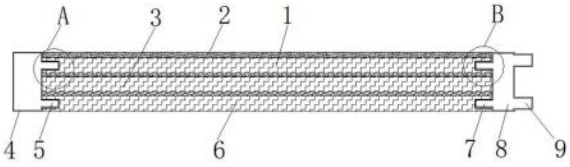

CN 222096420 U

1.一种顺向胶合板,包括第一原木单板(1)、拼接底座(4)、第三原木单板(6)和拼接插座(8),其特征在于:所述第一原木单板(1)和第三原木单板(6)的两侧分别开设有第一限位槽(11)和第二限位槽(15),所述拼接底座(4)的一侧分别安装有两个第一限位插板(5),所述拼接插座(8)的一侧分别安装有第二限位插板(7)和第三限位插板(14),所述第一限位插板(5)与第一限位槽(11)配合安装,所述第二限位插板(7)和第三限位插板(14)与第二限位槽(15)配合安装,所述拼接底座(4)的一侧开设有两个拼接插槽(10),所述拼接插座(8)的一侧安装有两个拼接插杆(9),所述拼接插杆(9)与拼接插槽(10)配合安装。

2.根据权利要求1所述的一种顺向胶合板,其特征在于:所述第一限位插板(5)与第一限位槽(11)之间涂有第一胶水层(12),所述第三限位插板(14)与第二限位槽(15)之间涂有第一胶水层(12)。

3.根据权利要求1所述的一种顺向胶合板,其特征在于:所述第一原木单板(1)的底端安装有第二原木单板(3),且第一原木单板(1)与第二原木单板(3)之间涂有第二胶水层(13)。

4.根据权利要求3所述的一种顺向胶合板,其特征在于:所述第二原木单板(3)的底端安装有第三原木单板(6),且第二原木单板(3)与第三原木单板(6)之间涂有第二胶水层(13)。

5.根据权利要求1所述的一种顺向胶合板,其特征在于:所述第一原木单板(1)的顶端涂有防滑耐磨涂层(2)。

6.根据权利要求1所述的一种顺向胶合板,其特征在于:所述第一原木单板(1)、第二原木单板(3)和第三原木单板(6)的材质相同,且第一原木单板(1)和第三原木单板(6)的形状相同。

一种顺向胶合板

技术领域

[0001] 本实用新型涉及胶合板技术领域,具体为一种顺向胶合板。

背景技术

[0002] 顺向胶合板是以原木为原料旋切或者刨切制成单板,经干燥、涂胶后,按顺纹或大部分顺纹组坯,再经热压胶合而成的板材,它具有实木锯材没有的结构特点,强度高、韧性大、稳定性好、规格精确,比实木锯材在强度、韧性方面提高了三倍。

[0003] 现有的顺向胶合板在使用过程中不具有快速拼装的功能,导致胶合板在拼装过程中需要安装工人长时间手动拼接对齐,并且需要保证胶合板拼接的平整度,然而拼接后的胶合板稳定性较差,从而影响胶合板拼接后的使用效果。

[0004] 为此特提出一种顺向胶合板。

实用新型内容

[0005] 本实用新型的目的在于提供一种顺向胶合板,以解决上述背景技术中提出现有的顺向胶合板在使用过程中不具有快速拼装的功能,拼接后的胶合板稳定性较差,从而影响胶合板拼接后使用效果的问题,为实现上述目的,本实用新型提供如下技术方案:一种顺向胶合板,包括第一原木单板、拼接底座、第三原木单板和拼接插座,所述第一原木单板和第三原木单板的两侧分别开设有第一限位槽和第二限位槽,所述拼接底座的一侧分别安装有两个第一限位插板,所述拼接插座的一侧分别安装有第二限位插板和第三限位插板,所述第一限位插板与第一限位槽配合安装,所述第二限位插板和第三限位插板与第二限位槽配合安装,所述拼接底座的一侧开设有两个拼接插槽,所述拼接插座的一侧安装有两个拼接插杆,所述拼接插杆与拼接插槽配合安装。

[0006] 优选的,所述第一限位插板与第一限位槽之间涂有第一胶水层,所述第三限位插板与第二限位槽之间涂有第一胶水层。

[0007] 优选的,所述第一原木单板的底端安装有第二原木单板,且第一原木单板与第二原木单板之间涂有第二胶水层。

[0008] 优选的,所述第二原木单板的底端安装有第三原木单板,且第二原木单板与第三原木单板之间涂有第二胶水层。

[0009] 优选的,所述第一原木单板的顶端涂有防滑耐磨涂层。

[0010] 优选的,所述第一原木单板、第二原木单板和第三原木单板的材质相同,且第一原木单板和第三原木单板的形状相同。

[0011] 与现有技术相比,本实用新型提供了一种顺向胶合板,具备以下有益效果:

[0012] 通过设置有拼接底座、拼接插座、拼接插杆和拼接插槽,在拼接两块胶合板时可以将一块胶合板一侧的拼接插杆插入到另一块胶合板一侧开设的拼接插槽内部,即可将两个胶合板快速连接在一起,并且严丝合缝,随后对两块板进一步固定即可,通过该胶合板可以方便胶合板进行拼接,避免了操作工人在拼接时需要长时间拿持胶合板进行对齐的操作,

同时通过将拼接插杆插入到拼接插槽的内部还可以提高胶合板在拼接使用过程中的稳定性。

附图说明

[0013] 图1为本实用新型的主体结构示意图；

[0014] 图2为本实用新型的侧视结构示意图；

[0015] 图3为本实用新型A处的放大结构示意图；

[0016] 图4为本实用新型B处的放大结构示意图。

[0017] 图中：1、第一原木单板；2、防滑耐磨涂层；3、第二原木单板；4、拼接底座；5、第一限位插板；6、第三原木单板；7、第二限位插板；8、拼接插座；9、拼接插杆；10、拼接插槽；11、第一限位槽；12、第一胶水层；13、第二胶水层；14、第三限位插板；15、第二限位槽。

具体实施方式

[0018] 下面将结合本实用新型实施例中的附图，对本实用新型实施例中的技术方案进行清楚、完整地描述，显然，所描述的实施例仅仅是本实用新型一部分实施例，而不是全部的实施例。基于本实用新型中的实施例，本领域普通技术人员在没有做出创造性劳动前提下所获得的所有其他实施例，都属于本实用新型保护的范围。

[0019] 实施例1：第一原木单板1和第三原木单板6的两侧分别开设有第一限位槽11和第二限位槽15，拼接底座4的一侧分别安装有两个第一限位插板5，拼接插座8的一侧分别安装有第二限位插板7和第三限位插板14，第一限位插板5与第一限位槽11配合安装，第二限位插板7和第三限位插板14与第二限位槽15配合安装，拼接底座4的一侧开设有两个拼接插槽10，拼接插座8的一侧安装有两个拼接插杆9，拼接插杆9与拼接插槽10配合安装。

[0020] 具体的，如图1、图2、图3和图4所示，由于第一原木单板1和第三原木单板6的两侧分别开设有第一限位槽11和第二限位槽15，且拼接底座4的一侧安装有两个第一限位插板5，通过将拼接底座4一侧安装的两个第一限位插板5分别插入到第一限位槽11的内部，可以将拼接底座4安装在第一原木单板1和第三原木单板6的一侧，由于拼接插座8的一侧安装有第二限位插板7和第三限位插板14，通过将第二限位插板7和第三限位插板14分别插入到第一原木单板1和第三原木单板6一侧开设的第二限位槽15内部，可以将拼接插座8固定在第一原木单板1和第三原木单板6的一侧，由于拼接插座8的一侧安装有拼接插杆9，且拼接底座4的一侧开设有拼接插槽10，因此，在拼接两块胶合板时可以将一块胶合板一侧的拼接插杆9插入到另一块胶合板一侧开设的拼接插槽10内部，即可将两个胶合板完美连接在一起，随后对两块板进一步固定即可，通过该胶合板可以方便胶合板进行拼接，避免了操作工人在拼接时需要长时间拿持胶合板进行对齐的操作，同时通过将拼接插杆9插入到拼接插槽10的内部还可以提高胶合板在拼接使用过程中的稳定性。

[0021] 第一限位插板5与第一限位槽11之间涂有第一胶水层12，第三限位插板14与第二限位槽15之间涂有第一胶水层12，第一原木单板1的底端安装有第二原木单板3，且第一原木单板1与第二原木单板3之间涂有第二胶水层13，第二原木单板3的底端安装有第三原木单板6，且第二原木单板3与第三原木单板6之间涂有第二胶水层13，第一原木单板1的顶端涂有防滑耐磨涂层2，第一原木单板1、第二原木单板3和第三原木单板6的材质相同，且第一

原木单板1和第三原木单板6的形状相同。

[0022] 具体的,如图1、图2、图3和图4所示,由于第一限位插板5与第一限位槽11之间涂有第一胶水层12,通过第一胶水层12可以提高第一限位插板5安装在第一限位槽11内部的稳定性,避免第一限位插板5从第一限位槽11的内部脱落,提高了拼接底座4安装使用时的稳定性,同理第三限位插板14与第二限位槽15之间同样涂有第一胶水层12以此来增强第三限位插板14位于第二限位槽15内部的稳定性,提高了拼接插座8与胶合板一侧连接的稳定性,提高胶合板的使用强度,由于第一原木单板1与第二原木单板3之间涂有第二胶水层13,第二原木单板3与第三原木单板6之间涂有第二胶水层13,通过第二胶水层13可以增强第一原木单板1、第二原木单板3与第三原木单板6相邻两个板材之间的稳定性,避免第一原木单板1、第二原木单板3或第三原木单板6在使用过程中起翘的情况出现,由于第一原木单板1的顶端涂有防滑耐磨涂层2,通过防滑耐磨涂层2可以增强第一原木单板1表面的防滑耐磨强度,避免第一原木单板1的表面在使用过程中轻易被划伤的情况发生,提高了胶合板的使用质量。

[0023] 工作原理:使用时,由于第一原木单板1和第三原木单板6的两侧分别开设有第一限位槽11和第二限位槽15,且拼接底座4的一侧安装有两个第一限位插板5,通过将拼接底座4一侧安装的两个第一限位插板5分别插入到第一限位槽11的内部,可以将拼接底座4安装在第一原木单板1和第三原木单板6的一侧,由于拼接插座8的一侧安装有第二限位插板7和第三限位插板14,通过将第二限位插板7和第三限位插板14分别插入到第一原木单板1和第三原木单板6一侧开设的第二限位槽15内部,可以将拼接插座8固定在第一原木单板1和第三原木单板6的一侧,由于拼接插座8的一侧安装有拼接插杆9,且拼接底座4的一侧开设有拼接插槽10,因此,在拼接两块胶合板时可以将一块胶合板一侧的拼接插杆9插入到另一块胶合板一侧开设的拼接插槽10内部,即可将两个胶合板完美连接在一起,随后对两块板进一步固定即可,通过该胶合板可以方便两块胶合板之间进行快速拼接,同时还可以提高胶合板在拼接使用过程中的稳定性。

[0024] 对于本领域技术人员而言,显然本实用新型不限于上述示范性实施例的细节,而且在不背离本实用新型的精神或基本特征的情况下,能够以其他的具体形式实现本实用新型。因此,无论从哪一点来看,均应将实施例看作是示范性的,而且是非限制性的,本实用新型的范围由所附权利要求而不是上述说明限定,因此旨在将落在权利要求的等同要件的含义和范围内的所有变化囊括在本实用新型内。不应将权利要求中的任何附图标记视为限制所涉及的权利要求。

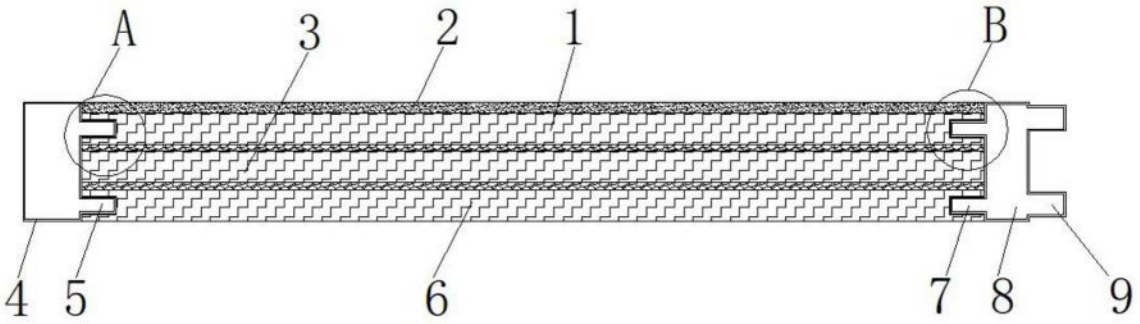

图1

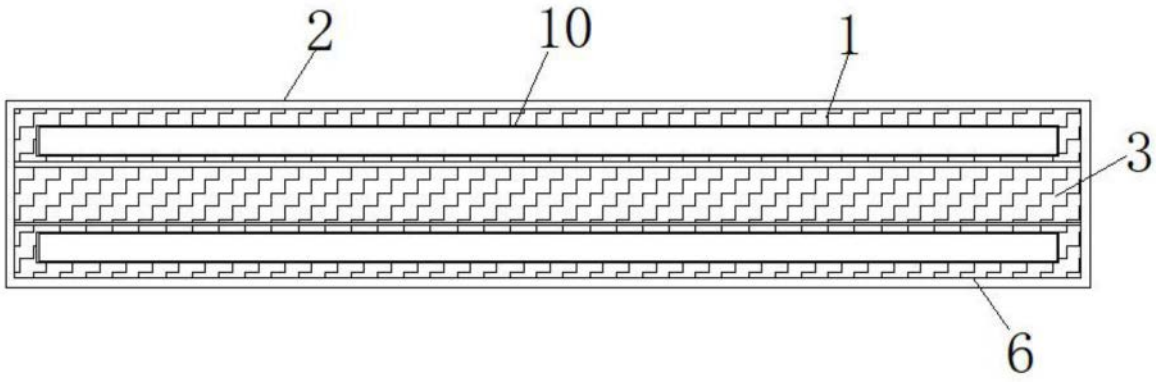

图2

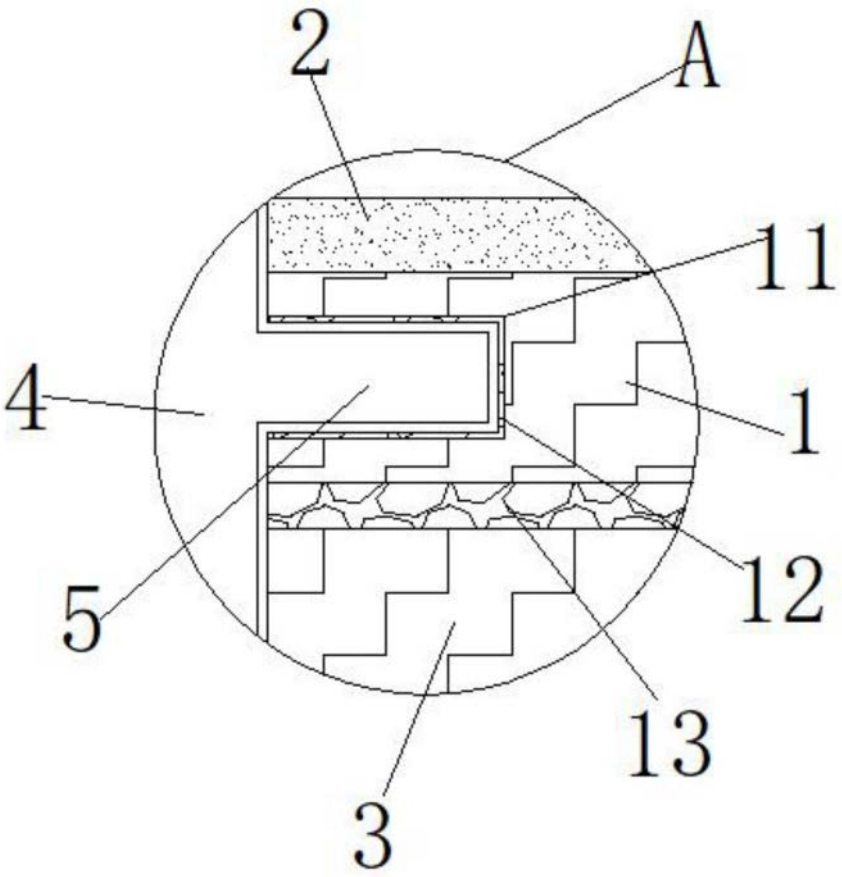

图3

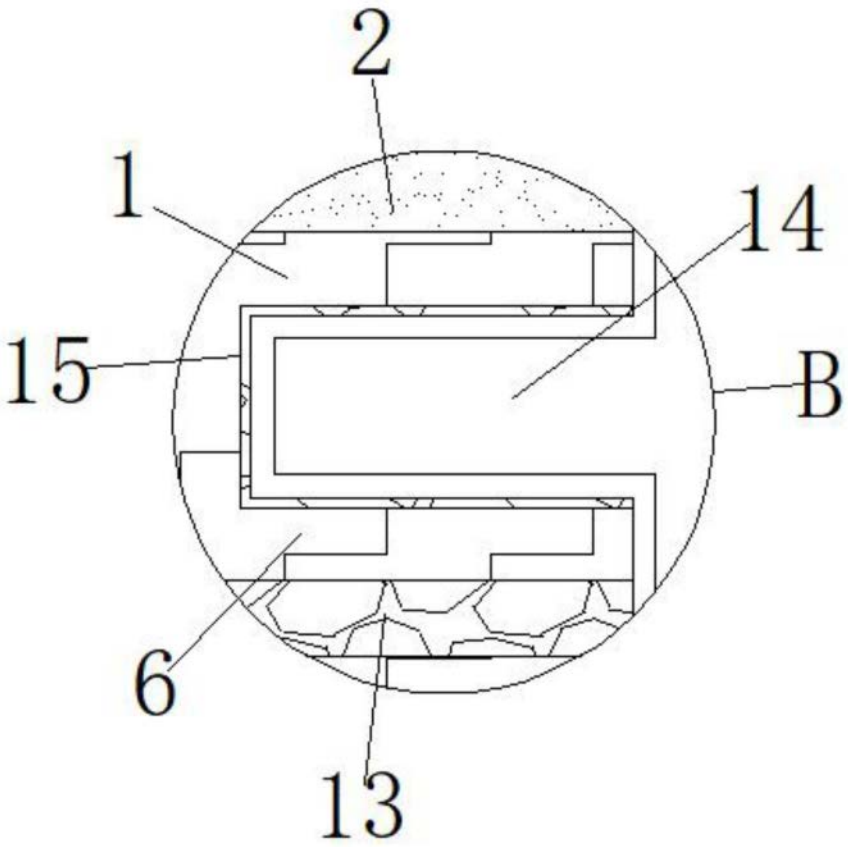

图4