(19)中华人民共和国国家知识产权局

(12)实用新型专利

(10)授权公告号 CN 213248019 U
(45)授权公告日 2021.05.25

(21)申请号 202021890096.0

(22)申请日 2020.09.02

(73)专利权人 王振丽
地址 841000 新疆维吾尔自治区巴音郭楞蒙古自治州库尔勒市北京路新疆医科大学高等职业技术学院(库尔勒校区)

(72)发明人 王振丽 朱英 强惠芳

(74)专利代理机构 北京久维律师事务所 11582
代理人 邢江峰

(51)Int.Cl.
A47F 3/00(2006.01)
A47F 11/00(2006.01)
A47F 3/11(2006.01)

权利要求书1页 说明书3页 附图4页

(54)实用新型名称

一种新型移动式不锈钢医疗展示柜

(57)摘要

本实用新型公开了一种新型移动式不锈钢医疗展示柜,包括柜体、门体机件、展示机构和滑轮,所述柜体一侧活动设有至少包括门体和转柱的门体机件,所述门体一侧与转柱相对应处设有挡板,所述柜体内部设有展示机构,所述柜体内部远离挡板的一面固定安装有三组并列分布的固定板,三组所述固定板外部均活动套设有移动板,所述移动板上方滑动设有活动柱,所述活动柱固定连接有电机,所述电机的输出端固定连接有第一齿轮,所述第一齿轮垂直啮合有第二齿轮,所述第二齿轮的上表面中心固定连接有转杆,所述转杆远离第二齿轮的一端设有转盘,所述柜体底端面四角均设有滑轮。该新型移动式不锈钢医疗展示柜,结构合理,实用性强,可广泛推广。

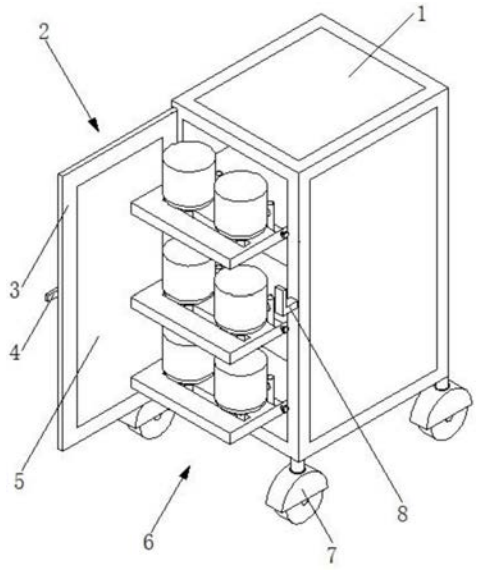

CN 213248019 U

1.一种新型移动式不锈钢医疗展示柜,包括柜体(1)、门体机件(2)、展示机构(6)和滑轮(7),其特征在于:所述柜体(1)一侧活动设有至少包括门体(3)和转柱(4)的门体机件(2),所述门体(3)一侧与转柱(4)相对应处设有挡板(8),所述柜体(1)内部设有展示机构(6),所述展示机构(6)至少包括固定板(13)、移动板(14)和玻璃罩(20),所述柜体(1)内部远离挡板(8)的一面固定安装有三组并列分布的固定板(13),三组所述固定板(13)外部均活动套设有移动板(14),所述移动板(14)上方滑动设有活动柱(16),所述活动柱(16)固定连接有电机(19),所述电机(19)的输出端固定连接有第一齿轮(17),所述第一齿轮(17)垂直啮合有第二齿轮(18),所述第二齿轮(18)的上表面中心固定连接有转杆(21),所述转杆(21)远离第二齿轮(18)的一端设有转盘(15),所述转盘(15)上表面螺纹安装有玻璃罩(20),所述柜体(1)底端面四角均设有滑轮(7)。

2.根据权利要求1所述的一种新型移动式不锈钢医疗展示柜,其特征在于:所述门体机件(2)至少包括门体(3)、门体(3)中心安装的玻璃板(5)以及门体(3)一侧转动安装的转柱(4),所述门体(3)远离转柱(4)的一侧安装有两组竖向阵列分布的第一连接板(10),两组所述第一连接板(10)均转动安装有固定连接在滑柱(11)上的第二连接板(9),两组所述滑柱(11)均活动设置在柜体(1)内部与之相对应的第一滑槽(12)上。

3.根据权利要求1所述的一种新型移动式不锈钢医疗展示柜,其特征在于:所述固定板(13)靠近移动板(14)的一端固定连接有与移动板(14)内部同高的限位板。

4.根据权利要求1所述的一种新型移动式不锈钢医疗展示柜,其特征在于:所述移动板(14)上表面水平开设有第二滑槽,所述活动柱(16)与第二滑槽平齐处设有嵌入第二滑槽内部滑动的滑块,所述第二滑槽的内部水平转动设有一端穿过移动板(14)伸出至外部的螺钉,所述螺钉与滑块螺纹连接。

5.根据权利要求1所述的一种新型移动式不锈钢医疗展示柜,其特征在于:所述转盘(15)远离转杆(21)的一面开设有凹槽。

6.根据权利要求1所述的一种新型移动式不锈钢医疗展示柜,其特征在于:所述柜体(1)内部远离挡板(8)的内壁设有三组均匀分布的照灯(22),所述柜体(1)与照灯(22)对应位置均设有通风网(23)。

一种新型移动式不锈钢医疗展示柜

技术领域

[0001] 本实用新型属于医疗器械技术领域，具体涉及一种新型移动式不锈钢医疗展示柜。

背景技术

[0002] 展示柜是为商品展示提供的、具有保护作用的展示台。展示柜具有结构牢固、拆装容易、运输方便等优点，广泛用于公司展厅、展览会、百货商场等场合，在工艺品、礼品、珠宝、手机、眼镜、钟表、烟酒、化妆品、医药等行业得到广泛运用。目前，有时需要将一些药品或医疗器械存放在展示柜内，以供消费者了解。

[0003] 目前，医疗展示柜往往是将药品或医疗器械放置在展示柜内，可以从柜外观看，这样做通常不便于多角度的展示，若使用开放式展示柜，则存在展示品损坏的风险。

实用新型内容

[0004] 本实用新型的目的在于提供一种新型移动式不锈钢医疗展示柜，以解决上述背景技术中提出的问题。

[0005] 为实现上述目的，本实用新型提供如下技术方案：一种新型移动式不锈钢医疗展示柜，包括柜体、门体机件、展示机构和滑轮，所述柜体一侧活动设有至少包括门体和转柱的门体机件，所述门体一侧与转柱相对应处设有挡板，所述柜体内部设有展示机构，所述展示机构至少包括固定板、移动板和玻璃罩，所述柜体内部远离挡板的一面固定安装有三组并列分布的固定板，三组所述固定板外部均活动套设有移动板，所述移动板上方滑动设有活动柱，所述活动柱固定连接有电机，所述电机的输出端固定连接有第一齿轮，所述第一齿轮垂直啮合有第二齿轮，所述第二齿轮的上表面中心固定连接有转杆，所述转杆远离第二齿轮的一端设有转盘，所述转盘上表面螺纹安装有玻璃罩，所述柜体底端面四角均设有滑轮。

[0006] 优选的，所述门体机件至少包括门体、门体中心安装的玻璃板以及门体一侧转动安装的转柱，所述门体远离转柱的一侧安装有两组竖向阵列分布的第一连接板，两组所述第一连接板均转动安装有固定连接在滑柱上的第二连接板，两组所述滑柱均活动设置在柜体内部与之相对应的第一滑槽上。

[0007] 优选的，所述固定板靠近移动板的一端固定连接有与移动板内部同高的限位板。

[0008] 优选的，所述移动板上表面水平开设有第二滑槽，所述活动柱与第二滑槽平齐处设有嵌入第二滑槽内部滑动的滑块，所述第二滑槽的内部水平转动设有一端穿过移动板伸出至外部的螺钉，所述螺钉与滑块螺纹连接。

[0009] 优选的，所述转盘远离转杆的一面开设有凹槽。

[0010] 优选的，所述柜体内部远离挡板的内壁设有三组均匀分布的照灯，所述柜体与照灯对应位置均设有通风网。

[0011] 本实用新型的技术效果和优点：该新型移动式不锈钢医疗展示柜，通过展示机构

的设置达到了多角度展示的效果，通过移动板和固定板的设置可以将展示台拉伸出柜体，方便展示，通过电机带动转盘转动带动展品转动，可以多角度展示展品，通过门体机件的设置达到门体可收入柜体的效果，打开门体并收入柜体，不仅可以方便展示机构伸展，还不会占用过多的位置，无需展示时将门体的转柱放置在柜体的挡板上，可以起到封闭柜体，保护展品，该新型移动式不锈钢医疗展示柜，结构合理，实用性强，可广泛推广。

附图说明

[0012] 图1为本实用新型的结构示意图；

[0013] 图2为本实用新型的门体机件结构示意图；

[0014] 图3为本实用新型的门体机件顶部剖视图；

[0015] 图4为本实用新型的展示机构顶部剖视图。

[0016] 图中：1柜体、2门体机件、3门体、4转柱、5玻璃板、6展示机构、7滑轮、8挡板、9第二连接板、10第一连接板、11滑柱、12第一滑槽、13固定板、14移动板、15转盘、16活动柱、17第一齿轮、18第二齿轮、19电机、20玻璃罩、21转杆、22照灯、23通风网。

具体实施方式

[0017] 下面将结合本实用新型实施例中的附图，对本实用新型实施例中的技术方案进行清楚、完整地描述，显然，所描述的实施例仅仅是本实用新型一部分实施例，而不是全部的实施例。基于本实用新型中的实施例，本领域普通技术人员在没有做出创造性劳动前提下所获得的所有其他实施例，都属于本实用新型保护的范围。

[0018] 本实用新型提供了如图1-4所示的一种新型移动式不锈钢医疗展示柜，包括柜体1、门体机件2、展示机构6和滑轮7，所述柜体1一侧活动设有至少包括门体3和转柱4的门体机件2，门体3可以收入柜体1中，所述门体3一侧与转柱4相对应处设有挡板8，将门体3的转柱4转动放置在挡板8上，可以固定门体3封闭柜体1，所述柜体1内部设有展示机构6，所述展示机构6至少包括固定板13、移动板14和玻璃罩20，所述柜体1内部远离挡板8的一面固定安装有三组并排分布的固定板13，三组所述固定板13外部均活动套设有移动板14，移动板14朝向靠近固定板13的方向移动，可以收入柜体1中，所述移动板14上方滑动设有活动柱16，所述活动柱16固定连接有电机19，所述电机19的输出端固定连接有第一齿轮17，所述第一齿轮17垂直啮合有第二齿轮18，且所述第二齿轮18下底面的中心由转轴转动安装在移动板14上，所述第二齿轮18的上表面中心固定连接有转杆21，所述转杆21远离第二齿轮18的一端设有转盘15，启动电机19，电机19转动带动第一齿轮17转动，从而带动第二齿轮18转动，进而带动转杆21转动，转盘15转动，所述转盘15上表面螺纹安装有玻璃罩20，展品放置在玻璃罩20内，所述柜体1底端面四角均设有滑轮7，滑轮7为万向轮，其工作原理与行李箱万向轮工作原理相同。

[0019] 具体的，所述门体机件2至少包括门体3、门体3中心安装的玻璃板5以及门体3一侧转动安装的转柱4，所述门体3远离转柱4的一侧安装有两组竖向阵列分布的第一连接板10，两组所述第一连接板10均转动安装有固定连接在滑柱11上的第二连接板9，两组所述滑柱11均活动设置在柜体1内部与之相对应的第一滑槽12上，拉动门体3，带动两组滑柱11在两组第一滑槽12内滑动，待门体3完全滑动出柜体1外时，将门体3朝向挡板8的方向转动。利用

第一连接板10和第二连接板9的作用下，转柱4朝向靠近挡板8的方向移动，转动转柱4放置在挡板8上，封闭柜体1。

[0020] 具体的，所述固定板13靠近移动板14的一端固定连接有与移动板14内部同高的限位板，限位板的设置有效防止移动板14从固定板13上滑动掉落。

[0021] 具体的，所述移动板14上表面水平开设有第二滑槽，所述活动柱16与第二滑槽平齐处设有嵌入第二滑槽内部滑动的滑块，所述第二滑槽的内部水平转动设有一端穿过移动板14伸出至外部的螺钉，所述螺钉与滑块螺纹连接，根据展示要求滑动滑块，改变转盘15的位置，固定螺钉，从而固定转盘15的位置。

[0022] 具体的，所述转盘15远离转杆21的一面开设有凹槽，凹槽的可以方便放置展品，在旋转安装玻璃罩20时有效保证展品不会倾倒。

[0023] 具体的，所述柜体1内部远离挡板8的内壁设有三组均匀分布的照灯22，照灯22的设置为展示展品提供了光线，所述柜体1与照灯22对应位置均设有通风网23，通风网23的设置有效保证照灯22的通风散热。

[0024] 工作原理：该新型移动式不锈钢医疗展示柜，在使用前，根据展示要求滑动滑块，改变转盘15的位置，固定螺钉，从而固定转盘15的位置，再将展品放入转盘15的凹槽中，在转盘15外旋转安装玻璃罩20，然后使用滑轮7移动到指定位置，转动转柱4脱离挡板8，滑动门体3将其收入柜体1中，朝向远离固定板13的方向拉动移动板14，使玻璃罩20伸出柜体1外，启动电机19，电机19转动带动第一齿轮17转动，从而带动第二齿轮18转动，进而带动转杆21转动，转盘15转动，进行展品多角度展示，若仅需柜内展示，则拉动门体3，带动两组滑柱11在两组第一滑槽12内滑动，待门体3完全滑动出柜体1外时，将门体3朝向挡板8的方向转动。利用第一连接板10和第二连接板9的作用下，转柱4朝向靠近挡板8的方向移动，转动转柱4放置在挡板8上，封闭柜体1，打开照灯22，进行柜内展示，该新型移动式不锈钢医疗展示柜，结构合理，实用性强，可广泛推广。

[0025] 最后应说明的是：以上所述仅为本实用新型的优选实施例而已，并不用于限制本实用新型，尽管参照前述实施例对本实用新型进行了详细的说明，对于本领域的技术人员来说，其依然可以对前述各实施例所记载的技术方案进行修改，或者对其中部分技术特征进行等同替换，凡在本实用新型的精神和原则之内，所作的任何修改、等同替换、改进等，均应包含在本实用新型的保护范围之内。

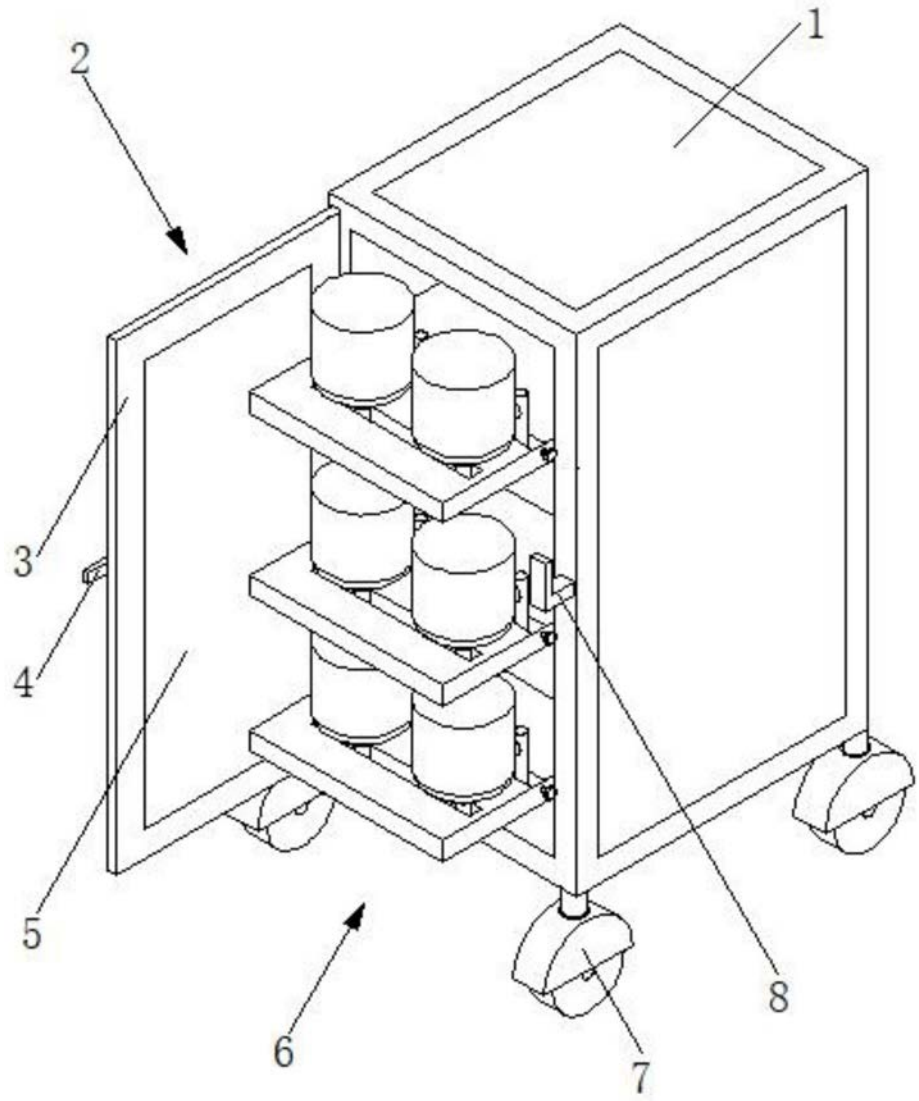

图1

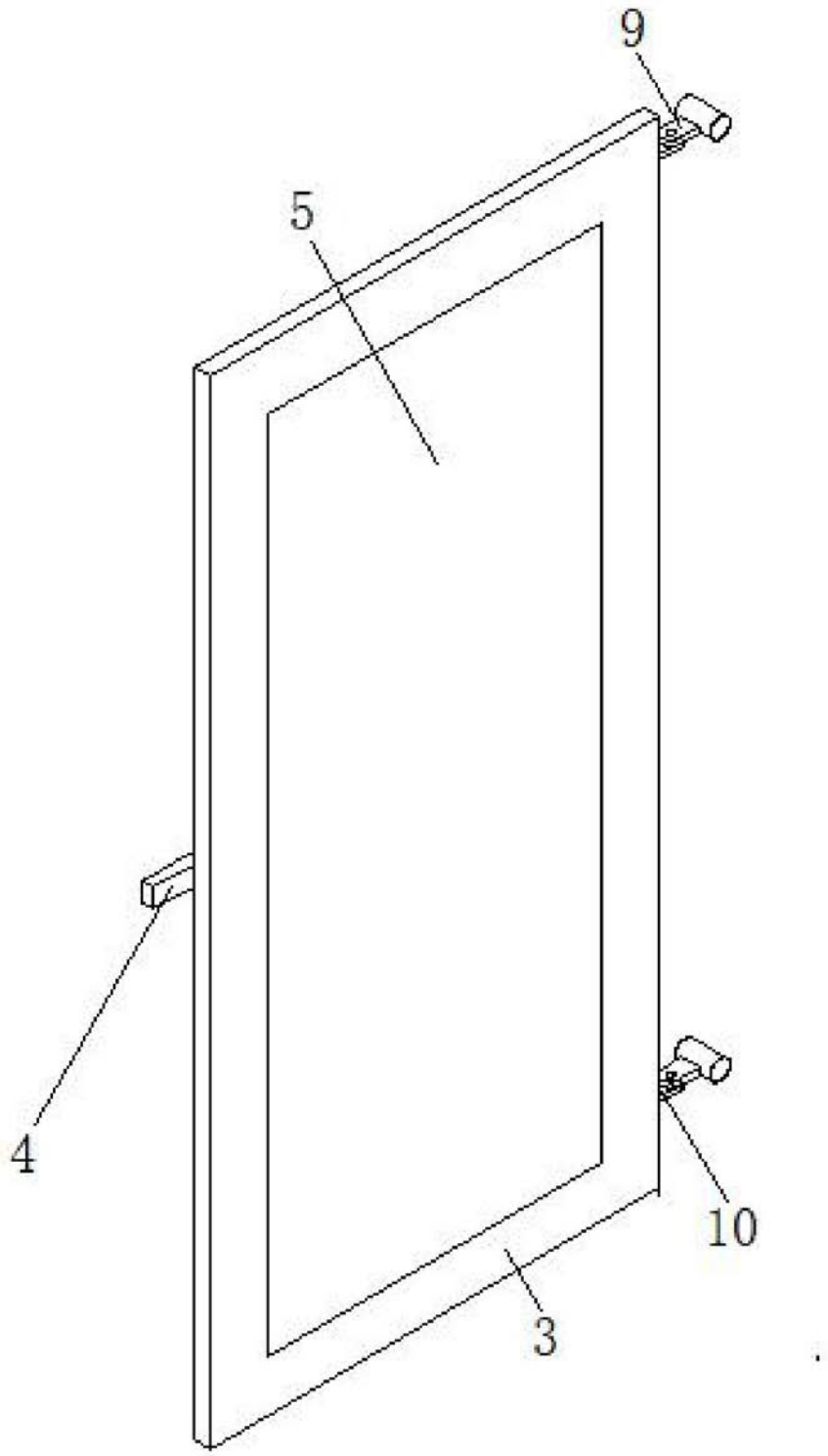

图2

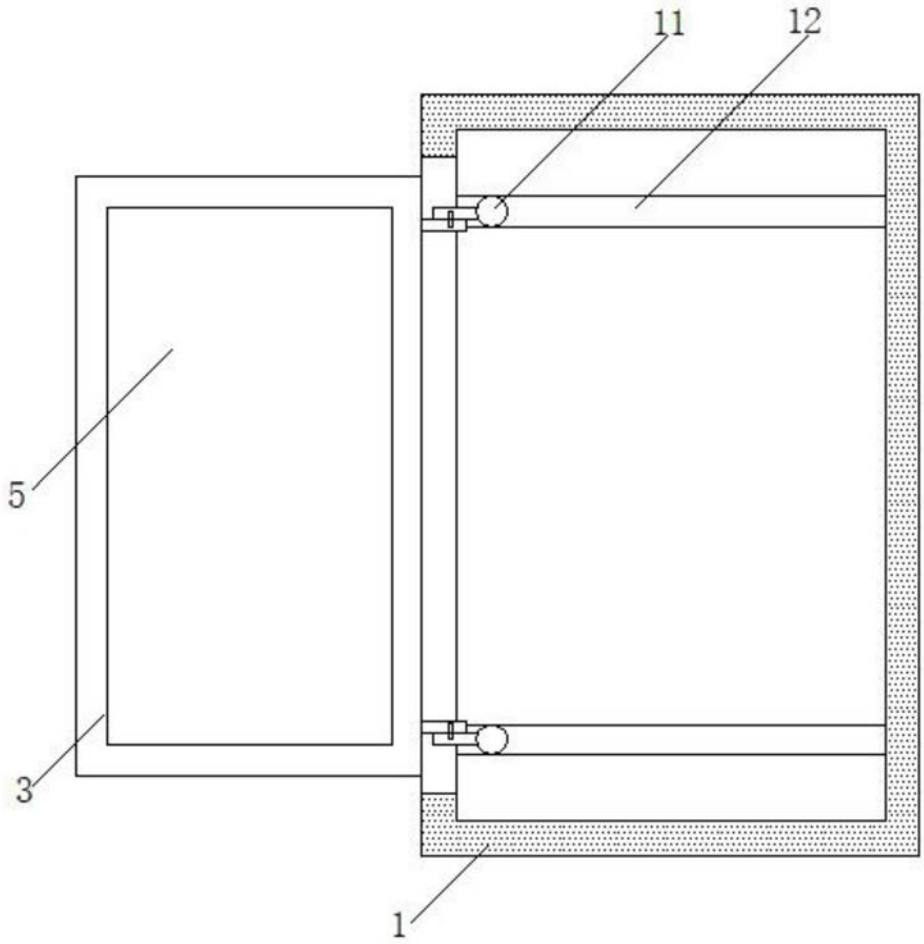

图3

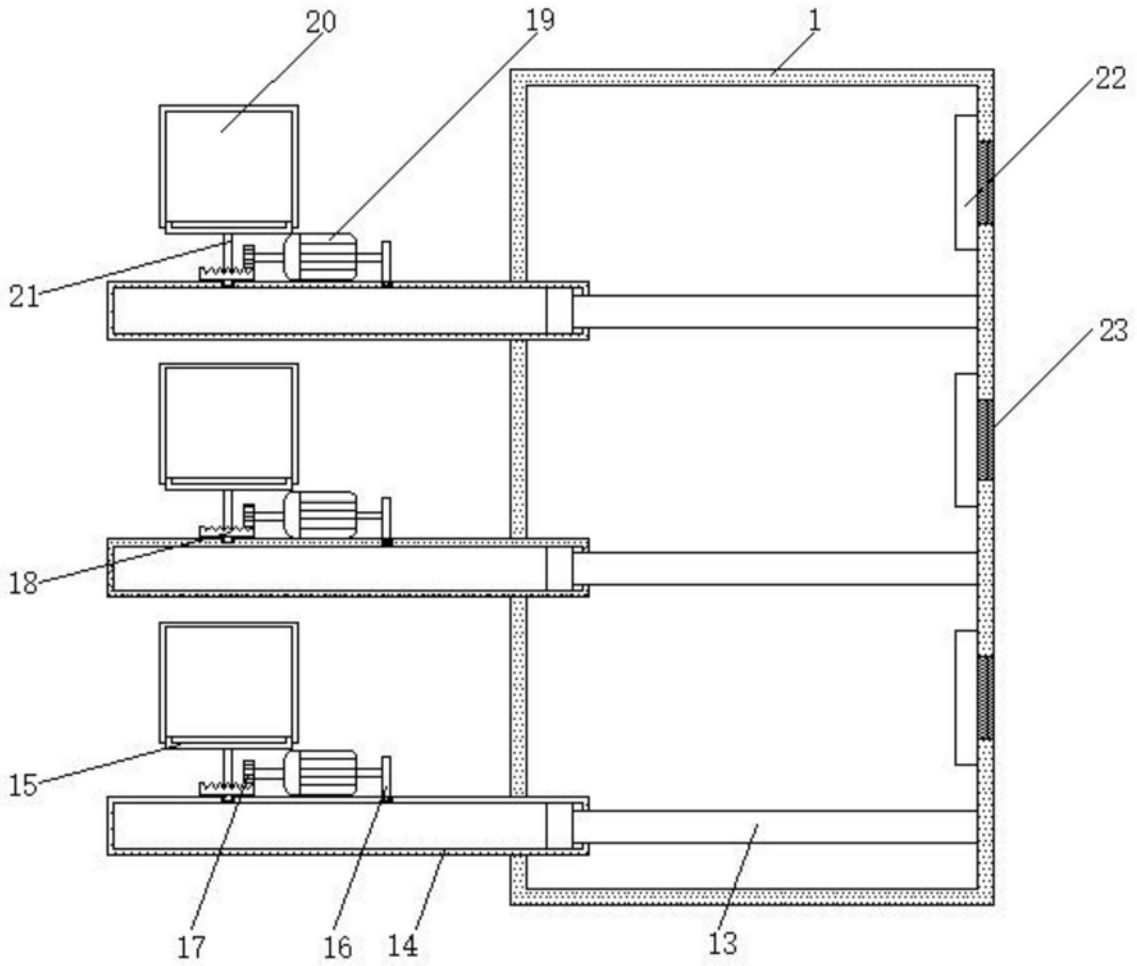

图4