(19)中华人民共和国国家知识产权局

(12)实用新型专利

(10)授权公告号 CN 213249109 U
(45)授权公告日 2021.05.25

(21)申请号 202021915990.9

(22)申请日 2020.09.04

(73)专利权人 六盘水市动物疫病预防控制中心
地址 553000 贵州省六盘水市钟山区市场路8号

(72)发明人 李晓林 彭郁霖 肖琨 田芬

(74)专利代理机构 北京国坤专利代理事务所(普通合伙) 11491
代理人 赵红霞

(51)Int.Cl.
A61B 5/15(2006.01)
A61D 3/00(2006.01)

权利要求书1页 说明书3页 附图2页

(54)实用新型名称

一种兽医用采血装置

(57)摘要

本实用新型公开了一种兽医用采血装置，涉及采血装置，解决了当兽医在进行采血检查的过程中，存在不易固定动物，需要多人配合，从而导致的工作难度大的问题，其技术方案要点是：包括主体框架，所述主体框架的一侧铰接有出入框门，且所述主体框架和出入框门上均呈均匀设置固定安装有呈竖向分布的连接桅杆，所述主体框架一侧的连接桅杆的中间位置开设有操作孔，所述主体框架靠近操作孔的外壁上端呈对称设置固定安装有连接块，两个所述连接块的中间位置转动安装有滚筒，所述滚筒上设置有遮光布；达到可以单独进行固定采血的操作，操作过程中可以保证动物处于相对平和的状态，使用简单。

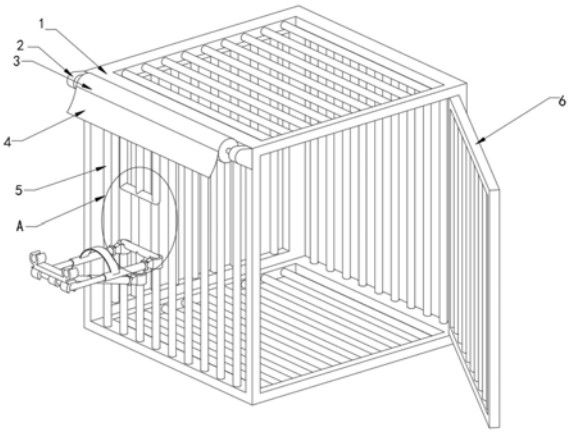

CN 213249109 U

1.一种兽医用采血装置,包括主体框架(1),其特征是:所述主体框架(1)的一侧铰接有出入框门(6),且所述主体框架(1)和出入框门(6)上均呈均匀设置固定安装有呈竖向分布的连接桅杆(5),所述主体框架(1)一侧的连接桅杆(5)的中间位置开设有操作孔(11)。

2.根据权利要求1所述的一种兽医用采血装置,其特征是:所述主体框架(1)靠近操作孔(11)的外壁上端呈对称设置固定安装有连接块(2),两个所述连接块(2)的中间位置转动安装有滚筒(3),所述滚筒(3)上设置有遮光布(4)。

3.根据权利要求1所述的一种兽医用采血装置,其特征是:其中一组位于所述操作孔(11)下端的连接桅杆(5)上分别固定安装有第一固定连接环(10)和第二固定连接环(12),所述第一固定连接环(10)沿第二固定连接环(12)呈对称设置,且两个所述第一固定连接环(10)圆周外壁的外侧均铰接有伸缩套杆(13),所述伸缩套杆(13)的外部一端设置有配合架杆(15)。

4.根据权利要求3所述的一种兽医用采血装置,其特征是:两个所述第一固定连接环(10)相互靠近的一侧开设有避空槽,且所述第一固定连接环(10)的上表面与操作孔(11)的下表面处于同一水平面。

5.根据权利要求3所述的一种兽医用采血装置,其特征是:所述第二固定连接环(12)上铰接有支撑伸缩杆(14),所述支撑伸缩杆(14)的末端与配合架杆(15)之间铰接。

6.根据权利要求3所述的一种兽医用采血装置,其特征是:所述伸缩套杆(13)圆周外壁的上端设置有固定系带(9),所述固定系带(9)的一端与其中一个所述伸缩套杆(13)之间固定连接,且所述固定系带(9)的另一端与另外一个所述伸缩套杆(13)之间活动连接。

7.根据权利要求3所述的一种兽医用采血装置,其特征是:所述配合架杆(15)上呈对称设置固定安装有固定弹性扣(16),两个所述固定弹性扣(16)上固定安装有连接板(8),所述连接板(8)上呈对称设置固定安装有上配合锁扣(7),所述上配合锁扣(7)与连接桅杆(5)匹配。

一种兽医用采血装置

技术领域

[0001] 本实用新型涉及采血装置，更具体地说，它涉及一种兽医用采血装置。

背景技术

[0002] 兽医是指给动物进行疾病预防、诊断并治疗的医生，具体说来说，兽医是利用医学方法促进动物，其中包括野生动物和家禽家畜水生动物，机体与微生物和自然环境相互协调的一类工作者，随着经济水平的快速提高，大众群体的生活水平的物质水平也在快速提高，宠物逐渐受到大众群体的欢迎，以及畜牧产业中，兽医为了更好的了解动物的生理状态，大多采用抽血化验的方式，但是在此方式中，动物会产生反抗情绪，所以就需要以多人协同配合的固定方式，将动物固定住，再由兽医进行采血，过程中消耗人力较多，容易发生安全隐患，工作难度大，因此，为解决此类问题，我们提出种兽医用采血装置。

实用新型内容

[0003] 本实用新型的目的是提供一种兽医用采血装置，达到可以单独进行固定采血的操作，操作过程中可以保证动物处于相对平和的状态，使用简单。

[0004] 本实用新型的上述技术目的是通过以下技术方案得以实现的：包括主体框架，所述主体框架的一侧铰接有出入框门，且所述主体框架和出入框门上均呈均匀设置固定安装有呈竖向分布的连接桅杆，所述主体框架一侧的连接桅杆的中间位置开设有操作孔。

[0005] 通过采用上述技术方案，在使用过程中，采用全包围的方式对动物进行限制，限制动物的活动范围，从而可以单独进行固定动物，只开设有操作孔，兽医可以从外部的操作孔进行采血。

[0006] 本实用新型进一步设置为：所述主体框架靠近操作孔的外壁上端呈对称设置固定安装有连接块，两个所述连接块的中间位置转动安装有滚筒，所述滚筒上设置有遮光布。

[0007] 通过采用上述技术方案，在进行采血的过程中，放下遮光布，从而使动物看不到采血部位，减少动物的反抗情绪，便于采血工作的进行。

[0008] 本实用新型进一步设置为：其中一组位于所述操作孔下端的连接桅杆上分别固定安装有第一固定连接环和第二固定连接环，所述第一固定连接环沿第二固定连接环呈对称设置，且两个所述第一固定连接环圆周外壁的外侧均铰接有伸缩套杆，所述伸缩套杆的外部一端设置有配合架杆。

[0009] 通过采用上述技术方案，在使用过程中，在将动物尾巴或者四肢穿过操作孔的过程中，可以转动伸缩套杆，使动物的尾巴或者四肢可以平放在伸缩套杆上，便于兽医进行操作。

[0010] 本实用新型进一步设置为：两个所述第一固定连接环相互靠近的一侧开设有避空槽，且所述第一固定连接环的上表面与操作孔的下表面处于同一水平面。

[0011] 通过采用上述技术方案，第一固定连接环的设置位置与操作孔的位置匹配，可以保证伸缩套杆和操作孔之间处于相对水平的状态。

[0012] 本实用新型进一步设置为:所述第二固定连接环上铰接有支撑伸缩杆,所述支撑伸缩杆的末端与配合架杆之间铰接。

[0013] 通过采用上述技术方案,在放下伸缩套杆的过程中,也可以带支撑伸缩杆的转动,使支撑伸缩杆与伸缩套杆之间形成三角状,增加支撑力,提高稳定性。

[0014] 本实用新型进一步设置为:所述伸缩套杆圆周外壁的上端设置有固定系带,所述固定系带的一端与其中一个所述伸缩套杆之间固定连接,且所述固定系带的另一端与另外一个所述伸缩套杆之间活动连接。

[0015] 通过采用上述技术方案,在操作的过程中,可以通过固定系带对动物的尾巴或者四肢进行初步固定,防止操作过程中出现抓伤兽医的危险。

[0016] 本实用新型进一步设置为:所述配合架杆上呈对称设置固定安装有固定弹性扣,两个所述固定弹性扣上固定安装有连接板,所述连接板上呈对称设置固定安装有上配合锁扣,所述上配合锁扣与连接桅杆匹配。

[0017] 通过采用上述技术方案,为了避免动物的四肢从操作空探出,所以在操作完成后,可以反向转动伸缩套杆,并配合操作孔的高度,调节配合架杆的位置,最后通过上配合锁扣与操作上端连接桅杆匹配连接,从而封住操作孔。

[0018] 综上所述,本实用新型具有以下有益效果:在使用过程中,兽医可以单独固定限制动物的活动范围,同时在采血操作的过程中,可以减少动物的反抗情绪,从而避免出现动物抓伤兽医的危险,操作简单。

附图说明

[0019] 为了更清楚地说明本实用新型实施例中的技术方案,下面将对实施例或现有技术描述中所需要使用的附图作简单地介绍,显而易见地,下面描述中的附图仅仅是本实用新型的一些实施例,对于本领域普通技术人员来讲,在不付出创造性劳动的前提下,还可以根据这些附图获得其他的附图。

[0020] 图1是本实用新型的结构示意图;

[0021] 图2是本实用新型的支撑伸缩杆部件的拆分图;

[0022] 图3是本实用新型的A部件的结构示意图。

[0023] 图中:1、主体框架;2、连接块;3、滚筒;4、遮光布;5、连接桅杆;6、出入框门;7、上配合锁扣;8、连接板;9、固定系带;10、第一固定连接环;11、操作孔;12、第二固定连接环;13、伸缩套杆;14、支撑伸缩杆;15、配合架杆;16、固定弹性扣。

具体实施方式

[0024] 为了使本实用新型所要解决的技术问题、技术方案及有益效果更加清楚明白,以下结合附1-3及实施例,对本实用新型进行进一步详细说明。

[0025] 需说明的是,当部件被称为“固定于”或“设置于”另一个部件,它可以直接在另一个部件上或者间接在该另一个部件上。当一个部件被称为是“连接于”另一个部件,它可以是直接或者间接连接至该另一个部件上。

[0026] 需要理解的是,术语“长度”、“宽度”、“上”、“下”、“前”、“后”、“左”、“右”、“竖直”、“水平”、“顶”、“底”、“内”、“外”等指示的方位或位置关系为基于附图所示的方位或位置关

系，仅是为了便于描述本实用新型和简化描述，而不是指示或暗示所指的装置或元件必须具有特定的方位、以特定的方位构造和操作，因此不能理解为对本实用新型的限制。

[0027] 此外，术语“第一”、“第二”仅用于描述目的，而不能理解为指示或暗示相对重要性或者隐含指明所指示的技术特征的数量。由此，限定有“第一”、“第二”的特征可以明示或者隐含地包括一个或者更多个该特征。在本实用新型的描述中，“多个”的含义是两个或两个以上，除非另有明确具体的限定。

[0028] 实施例：一种兽医用采血装置，包括主体框架1，主体框架1的一侧铰接有出入框门6，且主体框架1和出入框门6上均呈均匀设置固定安装有呈竖向分布的连接桅杆5，主体框架1一侧的连接桅杆5的中间位置开设有操作孔11。

[0029] 如图1所示，主体框架1靠近操作孔11的外壁上端呈对称设置固定安装有连接块2，两个连接块2的中间位置转动安装有滚筒3，滚筒3上设置有遮光布4。

[0030] 如图2和图3所示，其中一组位于操作孔11下端的连接桅杆5上分别固定安装有第一固定连接环10和第二固定连接环12，第一固定连接环10沿第二固定连接环12呈对称设置，且两个第一固定连接环10圆周外壁的外侧均铰接有伸缩套杆13，伸缩套杆13的外部一端设置有配合架杆15，两个第一固定连接环10相互靠近的一侧开设有避空槽，且第一固定连接环10的上表面与操作孔11的下表面处于同一水平面。

[0031] 如图2所示，第二固定连接环12上铰接有支撑伸缩杆14，支撑伸缩杆14的末端与配合架杆15之间铰接，伸缩套杆13圆周外壁的上端设置有固定系带9，固定系带9的一端与其中一个伸缩套杆13之间固定连接，且固定系带9的另一端与另外一个伸缩套杆13之间活动连接。

[0032] 如图2所示，配合架杆15上呈对称设置固定安装有固定弹性扣16，两个固定弹性扣16上固定安装有连接板8，连接板8上呈对称设置固定安装有上配合锁扣7，上配合锁扣7与连接桅杆5匹配。

[0033] 工作原理：在使用过程中，首先打开出入框门6，将动物驱赶到主体框架1的内部，然后锁死出入框门6，从而可以限制动物的活动范围；

[0034] 然后将动物的尾巴或者其中一个四肢穿过操作孔11，向下转动伸缩套杆13，使上配合锁扣7脱离连接桅杆5，使伸缩套杆13保持水平，再次根据使用情况，调节配合架杆15的位置，在调节配合架杆15的过程中，支撑伸缩杆14随着配合架杆15的位置改变自身长度，并与伸缩套杆13之间保持三角状，起到支撑伸缩套杆13的作用；

[0035] 最后通过固定系带9对动物的尾巴或者四肢进行初步固定，然后放下遮光布4，开始进行采血操作。

[0036] 本具体实施例仅仅是对本实用新型的解释，其并不是对本实用新型的限制，本领域技术人员在阅读完本说明书后可以根据需要对本实施例做出没有创造性贡献的修改，但只要在本实用新型的权利要求范围内都受到专利法的保护。

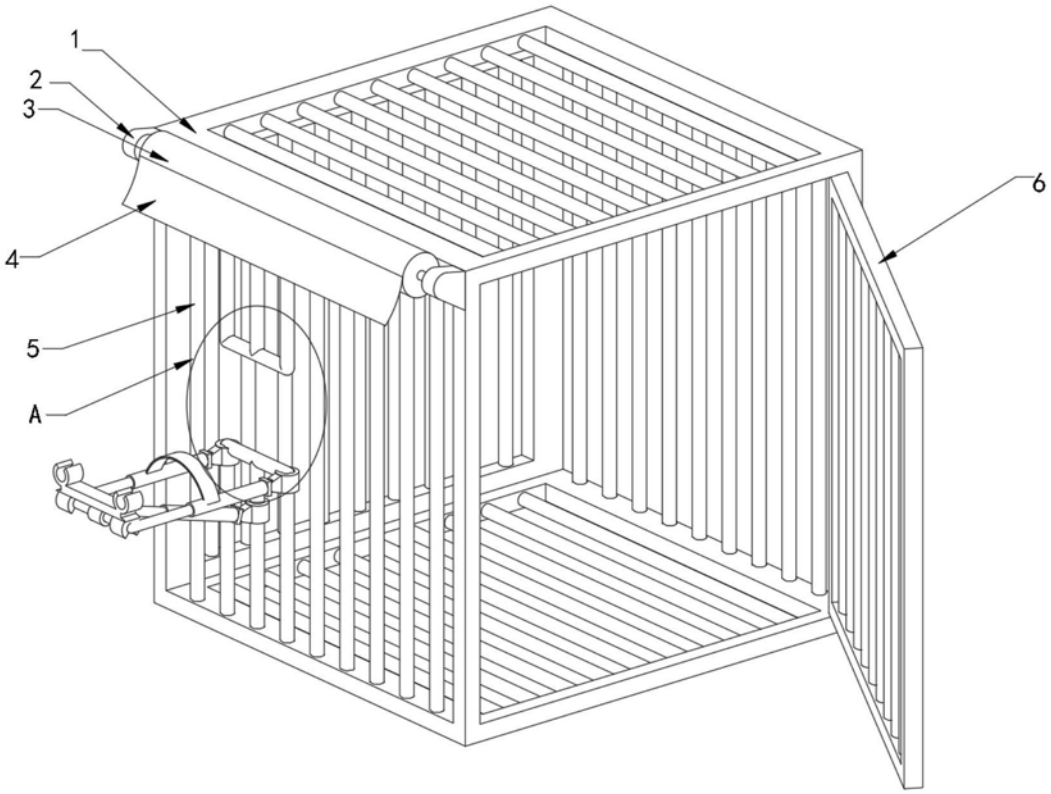

图1

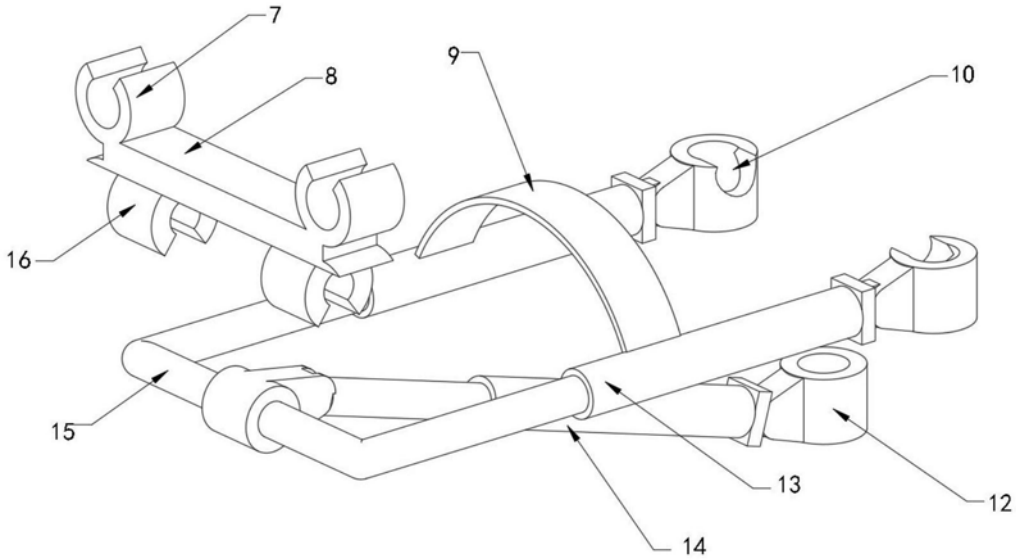

图2

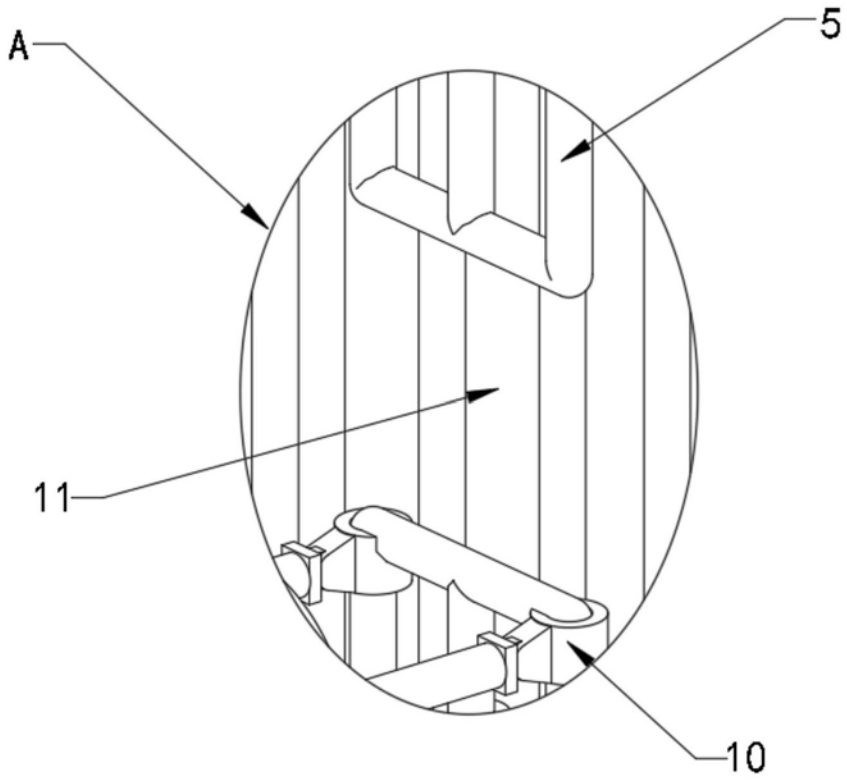

图3