(19)中华人民共和国国家知识产权局

(12)实用新型专利

(10)授权公告号 CN 208774803 U
(45)授权公告日 2019.04.23

(21)申请号 201820535834.6

(22)申请日 2018.04.16

(73)专利权人 上海二十冶建设有限公司
地址 201999 上海市宝山区牡丹江路1325号403室A座
专利权人 中国二十冶集团有限公司

(72)发明人 张斌杰

(74)专利代理机构 上海泰能知识产权代理事务所 31233
代理人 宋缨 孙健

(51)Int.Cl.
B62B 1/20(2006.01)
B62B 1/22(2006.01)

权利要求书1页 说明书3页 附图2页

(54)实用新型名称

一种新型氧气乙炔瓶小推车

(57)摘要

本实用新型涉及一种新型氧气乙炔瓶小推车，包括车架、车轮、利旧钢板和薄钢板帽，其中所述车架中间从下至上间隔设有三条U形扁钢，所述车架上端两侧分别焊接有利旧钢管、下端两侧分别焊接有利旧扁钢a，所述车架下端背部两侧分别设有利旧扁钢b，所述车架背部中间设有利旧螺纹钢构件，用于支撑车架，所述利旧螺纹钢构件通过利旧起重链条a与车架两侧连接，所述利旧螺纹钢构件下端设有利旧扁钢c，所述U形扁钢一端与利旧起重链条b连接、另一端设有与利旧起重链条b对应的卡扣，所述利旧钢板通过利旧扁钢a安装在车架底部。本实用新型在对建筑工程中的废料利用上，有明显效果，大部分构件都是由利旧材料制作；采用栓接方式连接，方便拆卸。

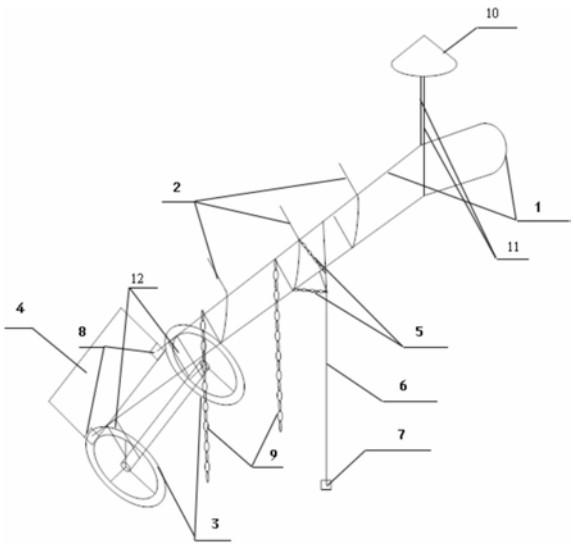

CN 208774803 U

1.一种新型氧气乙炔瓶小推车,包括车架(1)、车轮(3)、利旧钢板(4)和薄钢板帽(10),其特征在于:所述车架(1)中间从下至上间隔设有三条U形扁钢(2),所述车架(1)上端两侧分别焊接有利旧钢管(11)、下端两侧分别焊接有利旧扁钢a(8),所述车架(1)下端背部两侧分别设有利旧扁钢b(12),所述车架(1)背部中间设有利旧螺纹钢构件(6),用于支撑车架(1),所述利旧螺纹钢构件(6)通过利旧起重链条a(5)与车架(1)两侧连接,所述利旧螺纹钢构件(6)下端设有利旧扁钢c(7),所述U形扁钢(2)一端与利旧起重链条b(9)连接、另一端设有与利旧起重链条b(9)对应的卡扣,所述利旧钢板(4)通过利旧扁钢a(8)安装在车架(1)底部,所述薄钢板帽(10)通过利旧钢管(11)安装在车架(1)上端,且薄钢板帽(10)与利旧钢管(11)为拆卸式连接,所述车架(1)通过利旧扁钢b(12)与车轮(3)连接。

2.根据权利要求1所述的一种新型氧气乙炔瓶小推车,其特征在于:所述车架(1)为由利旧DN20钢管整体弯曲成型。

3.根据权利要求1所述的一种新型氧气乙炔瓶小推车,其特征在于:所述U形扁钢(2)与车架(1)通过螺栓连接。

4.根据权利要求1所述的一种新型氧气乙炔瓶小推车,其特征在于:所述利旧扁钢b(12)与车架(1)通过螺栓连接。

5.根据权利要求1所述的一种新型氧气乙炔瓶小推车,其特征在于:所述利旧螺纹钢构件(6)与利旧起重链条a(5)通过焊接连接。

6.根据权利要求1所述的一种新型氧气乙炔瓶小推车,其特征在于:所述利旧螺纹钢构件(6)与车架(1)通过栓接连接,且利旧螺纹钢构件(6)可以沿着其与车架(1)连接点自由转动。

7.根据权利要求1所述的一种新型氧气乙炔瓶小推车,其特征在于:所述U形扁钢(2)与利旧起重链条b(9)通过焊接连接。

8.根据权利要求1所述的一种新型氧气乙炔瓶小推车,其特征在于:所述利旧钢板(4)与利旧扁钢a(8)通过螺栓连接。

9.根据权利要求1所述的一种新型氧气乙炔瓶小推车,其特征在于:所述利旧扁钢b(12)与车轮(3)通过焊接连接。

10.根据权利要求1所述的一种新型氧气乙炔瓶小推车,其特征在于:所述薄钢板帽(10)与利旧钢管(11)为插入式连接。

一种新型氧气乙炔瓶小推车

技术领域

[0001] 本实用新型属承载运输技术领域，特别是涉及一种新型氧气乙炔瓶小推车。

背景技术

[0002] 手推车是以人力推、拉的搬运车辆，它是一切车辆的始祖。虽然手推车物料搬运技术不断发展，但手推车仍作为不可缺少的搬运工具而沿用至今。手推车在生产和生活中获得广泛应用是因为它造价低廉、维护简单、操作方便、自重轻，能在机动车辆不便使用的地方工作，在短距离搬运较轻的物品时十分方便。在现实中手推车的应用非常广泛，从花园、街道到医院、机场，从建筑工地到矿场，都可以看到小推车的身影。

[0003] 氧气乙炔瓶小推车是以人力推、拉的搬运车辆。因建筑工地需要动火施工，而氧气乙炔瓶质量较大，人力不易搬运，而且搬运过程中不能发生碰撞，需要稳固可靠地搬运措施，因此氧气乙炔瓶小推车在工程施工中不可或缺。氧气乙炔瓶小推车轮距小，可在狭窄的跳板、便桥和羊肠小道上行驶，能够原地转向，倾卸货物十分便利。但是平常施工工地中的小推车结构比较简单，而且在运送氧气乙炔瓶时不稳固，容易掉下来。而且一般的小推车保护氧气乙炔瓶阀门的薄钢板帽，没有合适的连接方式，或连接不稳固，或固定形式，氧气乙炔瓶的更换不方便。

发明内容

[0004] 本实用新型所要解决的技术问题是提供一种新型氧气乙炔瓶小推车，解决平常施工工地中的小推车结构比较简单，而且在运送氧气乙炔瓶时不稳固，容易掉下来的问题。

[0005] 本实用新型解决其技术问题所采用的技术方案是：提供一种新型氧气乙炔瓶小推车，包括车架、车轮、利旧钢板和薄钢板帽，其中所述车架中间从下至上间隔设有三条U形扁钢，所述车架上端两侧分别焊接有利旧钢管、下端两侧分别焊接有利旧扁钢a，所述车架下端背部两侧分别设有利旧扁钢b，所述车架背部中间设有利旧螺纹钢构件，用于支撑车架，所述利旧螺纹钢构件通过利旧起重链条a与车架两侧连接，所述利旧螺纹钢构件下端设有利旧扁钢c，所述U形扁钢一端与利旧起重链条b连接、另一端设有与利旧起重链条 b对应的卡扣，所述利旧钢板通过利旧扁钢a安装在车架底部，所述薄钢板帽通过利旧钢管安装在车架上端，且薄钢板帽与利旧钢管为拆卸式连接，所述车架通过利旧扁钢b与车轮连接。

[0006] 本实用新型的进一步技术方案是，所述车架为由利旧DN20钢管整体弯曲成型。

[0007] 本实用新型的又进一步技术方案是，所述U形扁钢与车架通过螺栓连接。

[0008] 本实用新型的再进一步技术方案是，所述利旧扁钢b与车架通过螺栓连接。

[0009] 本实用新型的再进一步技术方案是，所述利旧螺纹钢构件与利旧起重链条a通过焊接连接。

[0010] 本实用新型的再进一步技术方案是，所述利旧螺纹钢构件与车架通过栓接连接，且利旧螺纹钢构件可以沿着其与车架连接点自由转动。

[0011] 本实用新型的再进一步技术方案是，所述U形扁钢与利旧起重链条b通过焊接连

接。

[0012] 本实用新型的再进一步技术方案是,所述利旧钢板与利旧扁钢a通过螺栓连接。

[0013] 本实用新型的再进一步技术方案是,所述利旧扁钢b与车轮通过焊接连接。

[0014] 本实用新型的更进一步技术方案是,所述薄钢板帽与利旧钢管为插入式连接。

[0015] 有益效果

[0016] 本实用新型在对建筑工程中的废料利用上,有明显效果,大部分构件都是由利旧材料制作;采用栓接方式连接,方便拆卸,有利于重复利用;薄钢板帽可分离,且插入连接方式较稳固,便于装卸氧气瓶;根据氧气乙炔瓶大小,可调节利旧起重链条的长短来固定不同大小的氧气乙炔瓶;大部分构件损坏后,可及时利用废旧材料更换,通用性好。

附图说明

[0017] 图1为本实用新型结构示意图。

[0018] 图2、图3为实施例1结构示意图。

具体实施方式

[0019] 下面结合具体实施例,进一步阐述本实用新型。应理解,这些实施例仅用于说明本实用新型而不用于限制本实用新型的范围。此外应理解,在阅读了本实用新型讲授的内容之后,本领域技术人员可以对本实用新型作各种改动或修改,这些等价形式同样落于本申请所附权利要求书所限定的范围。

[0020] 实施例1

[0021] 如图1和图2所示,一种新型氧气乙炔瓶小推车,包括车架1、车轮3、利旧钢板4 和薄钢板帽10,其中所述车架1中间从下至上间隔设有三条U形扁钢2,所述车架1上端两侧分别焊接有利旧钢管11、下端两侧分别焊接有利旧扁钢a8,所述车架1下端背部两侧分别设有利旧扁钢b12,所述车架1背部中间设有利旧螺纹钢构件6,用于支撑车架1,所述利旧螺纹钢构件6通过利旧起重链条a5与车架1两侧连接,所述利旧螺纹钢构件6 下端设有利旧扁钢c7,所述U形扁钢2一端与利旧起重链条b9连接、另一端设有与利旧起重链条b9对应的卡扣,所述利旧钢板4通过利旧扁钢a8安装在车架1底部,所述薄钢板帽10通过利旧钢管11安装在车架1上端,且薄钢板帽10与利旧钢管11为拆卸式连接,所述车架1通过利旧扁钢b12与车轮3连接。

[0022] 所述车架1为由利旧DN20钢管整体弯曲成型,所述U形扁钢2与车架1通过螺栓连接,所述U形扁钢2与利旧起重链条b9通过焊接连接,所述利旧扁钢b12与车架1通过螺栓连接,所述利旧螺纹钢构件6与利旧起重链条a5通过焊接连接,所述利旧螺纹钢构件6与车架1通过栓接连接,且利旧螺纹钢构件6可沿着车架1长度方向转动,所述利旧钢板4与利旧扁钢a8通过螺栓连接,所述利旧扁钢b12与车轮3通过焊接连接,所述薄钢板帽10与利旧钢管11为插入式连接。

[0023] 实际使用时,如图2所示,先将薄钢板帽10取下,后将氧气乙炔瓶放置在车底板4上,然后将氧气乙炔瓶斜靠在U形扁钢2上,根据氧气乙炔瓶的大小调节利旧起重链条b9 在U形扁钢2上连接卡口的连接位置并卡好,接着将将薄钢板帽10重新插入利旧钢管11,最后将小推车轻轻抬起,利旧螺纹钢构件6自动离开地面,如图3所示,此时可顺利进行氧气乙炔

瓶运输工作。

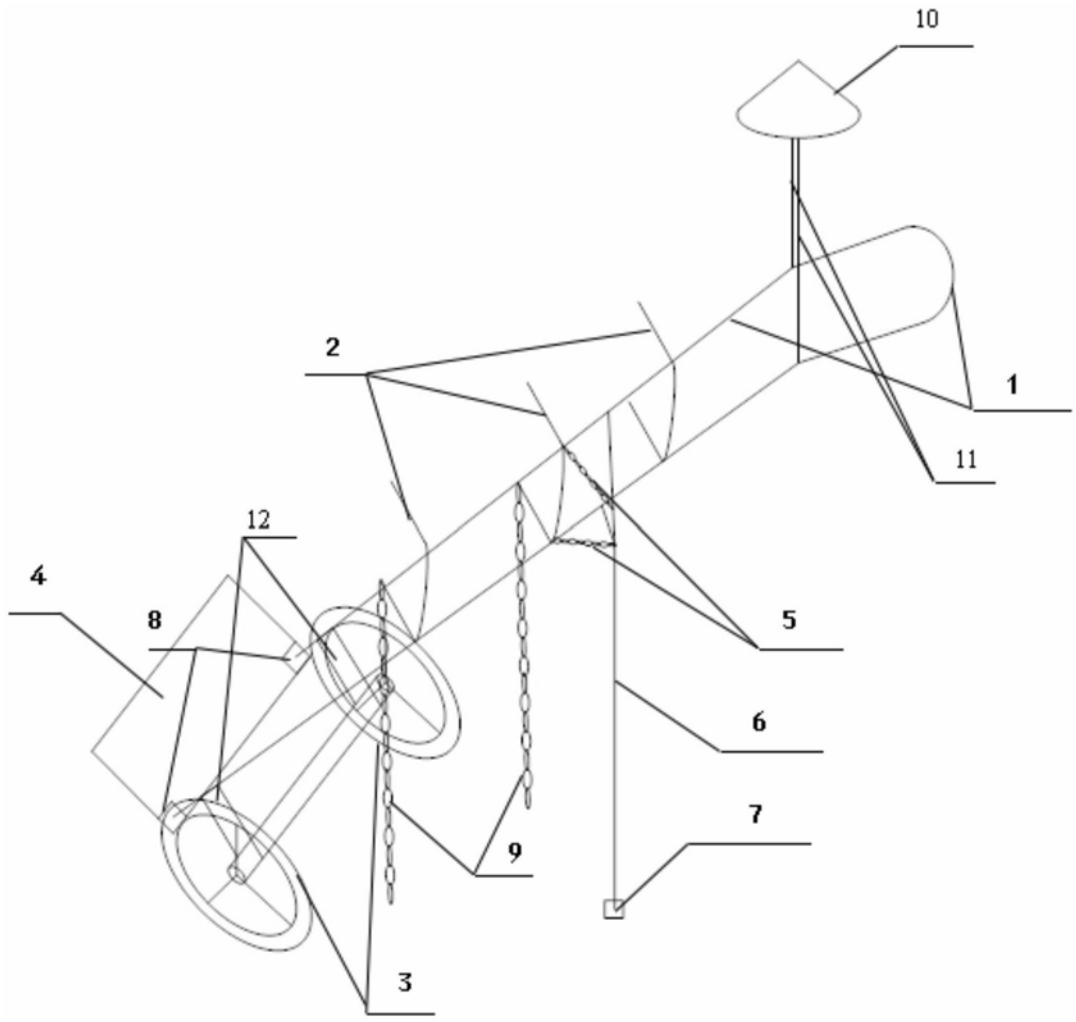

图1

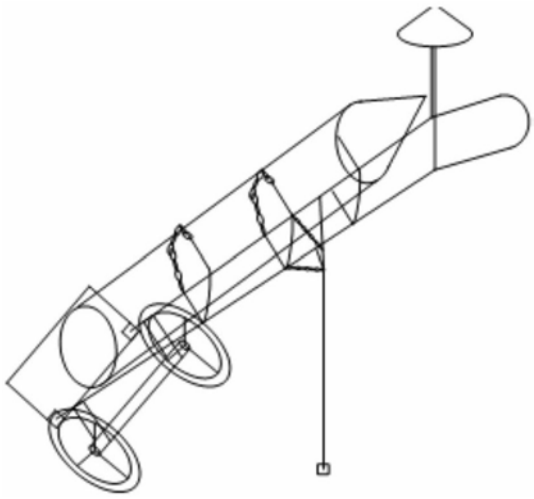

图2

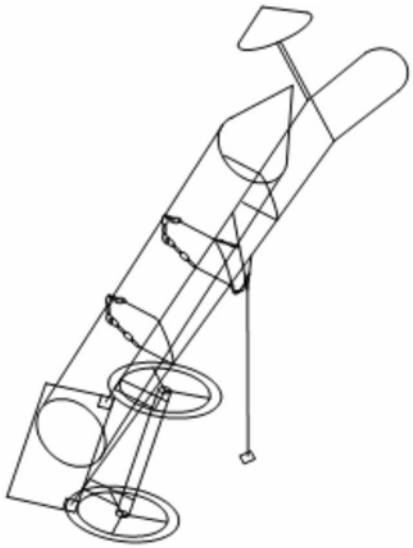

图3