(19)中华人民共和国国家知识产权局

(12)实用新型专利

(10)授权公告号 CN 203969708 U
(45)授权公告日 2014.12.03

(21)申请号 201420376294.3

(22)申请日 2014.07.08

(73)专利权人 惠州市德康兴家居用品有限公司
地址 516000 广东省惠州市惠阳区新虚镇东风村

(72)发明人 吴晓明

(74)专利代理机构 深圳市中联专利代理有限公司 44274
代理人 尹怀勤

(51)Int.Cl.
A47B 61/00(2006.01)

权利要求书1页 说明书2页 附图4页

(54)实用新型名称

一种可推拉的布衣柜

(57)摘要

本实用新型提供了一种可推拉的布衣柜，包括：骨架，设于骨架上的外罩，设于骨架前表面的前帘；所述骨架的上端支架的前端至少设有二根上横管，前帘至少为二块，每根上横管与其中一块前帘的上端相连接且前帘可相对与其相连接的上横管滑动；每块前帘的两长边边缘内各至少设有一根竖管。同现有技术相比，本实用新型前帘刚性好，便于在上下横管上推拉，方便打开和关闭布衣柜，使用方便。

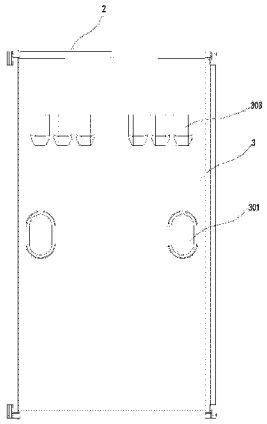

CN 203969708 U

1. 一种可推拉的布衣柜，包括：骨架，设于骨架上的外罩，设于骨架前表面的前帘；其特征在于，所述骨架的上端支架的前端至少设有二根上横管，前帘至少为二块，每根上横管与其中一块前帘的上端相连接且前帘可相对与其相连接的上横管滑动；每块前帘的两长边边缘内各至少设有一根竖管。

2. 如权利要求 1 所述的一种可推拉的布衣柜，其特征在于，所述骨架的下端支架的前端设有与上横管数量相同的下横管，每根下横管与其中一块前帘的下端相连接且前帘可相对与其相连接的下横管滑动。

3. 如权利要 1 或 2 所述的一种可推拉的布衣柜，其特征在于，每块前帘的上下端边缘各设有一横向容纳腔，二横向容纳腔分别套设于对应的上横管、下横管上。

4. 如权利要求 1 所述的一种可推拉的布衣柜，其特征在于，所述前帘的两长边边缘各设有一竖向容纳腔，每个竖向容纳腔内至少设有一根竖管。

5. 如权利要求 1 所述的一种可推拉的布衣柜，其特征在于，所述前帘为二块且均呈矩形，上横管、下横管均为二根；每块前帘的前表面上均设有复数个袋体。

6. 如权利要求 1 所述的一种可推拉的布衣柜，其特征在于，每块前帘上均设有一拉手孔。

一种可推拉的布衣柜

技术领域

[0001] 本实用新型涉及一种布衣柜，具体是指一种设有可推拉前帘的布衣柜。

背景技术

[0002] 常见的布衣柜由骨架及外罩组成，在骨架的前表面设有前帘，前帘和外罩缝制在一起，前帘的上端与外罩通过拉链可分离连接，而且前帘的中间通过拉链一分为二，在将所有拉链都拉上时，因为骨架的支撑作用，前帘和外罩均被绷紧，但需要打开前帘取放衣物时，拉开拉链，柔性布帘缺乏支撑，容易导致拉链卡死或者拉开拉链比较费力，使用极不方便。

实用新型内容

[0003] 为了克服了现有技术的不足之处，本实用新型的目的在于提供一种在骨架上设置可供滑动的上横管、在前帘两长边边缘内设置竖管，从而便于通过推拉方式打开前帘的布衣柜。

[0004] 为实现上述目的，本实用新型采用的技术方案为：一种可推拉的布衣柜，包括：骨架，设于骨架上的外罩，设于骨架前表面的前帘；所述骨架的上端支架的前端至少设有二根上横管，前帘至少为二块，每根上横管与其中一块前帘的上端相连接且前帘可相对与其相连接的上横管滑动；每块前帘的两长边边缘内各至少设有一根竖管。

[0005] 进一步，所述骨架的下端支架的前端设有与上横管数量相同的下横管，每根下横管与其中一块前帘的下端相连接且前帘可相对与其相连接的下横管滑动。

[0006] 优选地，每块前帘的上下端边缘各设有一横向容纳腔，二横向容纳腔分别套设于对应的上横管、下横管上。

[0007] 所述前帘的两长边边缘各设有一竖向容纳腔，每个竖向容纳腔内至少设有一根竖管。

[0008] 所述前帘为二块且均呈矩形，上横管、下横管均为二根；每块前帘的前表面上均设有复数个袋体。

[0009] 每块前帘上均设有一拉手孔。

[0010] 本实用新型的有益技术效果：在骨架上、下端支架的前端各设有二根上、下横管，二上横管前后设置且等高，二下横管前后设置且等高并与二上横管相对应，每块前帘的上、下端分别套设于一根上、下横管上且前帘可相对该上、下横管滑动，同时每块前帘的两长边边缘内各至少设有一根竖管起支撑作用，增加前帘的竖向刚性，以便前帘在于其连接的上、下横管上滑动；同现有技术相比，本实用新型前帘刚性好，便于在上下横管上推拉，方便打开和关闭布衣柜，使用方便。

附图说明

[0011] 图 1 为本实用新型的主视图；

[0012] 图 2 为图 1 的透视图；

[0013] 图 3 为本实用新型的前帘与骨架相结合的立体示意图；

[0014] 图 4 为本实用新型的前帘相对于上下横管滑动的示意图。

具体实施方式

[0015] 为了使本技术领域的人员更好地理解本新型方案，下面结合附图和实施方式对本实用新型作进一步的详细说明。

[0016] 如图 1-3 所示，一种可推拉的布衣柜，包括：骨架 1，设于骨架上的外罩 2，设于骨架前表面的前帘 3。

[0017] 所述前帘 3 为二块且均呈矩形，每块前帘 3 上均设有一拉手孔 301。

[0018] 本实施例，所述骨架 1 的上端支架 101 的前端设有二根上横管 101a，为了增加前帘 3 刚性以便滑动方便，所述骨架的下端支架 102 的前端设有与上横管数量相同的下横管 102a。

[0019] 每块前帘 3 的上下端边缘各设有一横向容纳腔 302，二横向容纳腔 302 分别套设于对应的上横管 101a、下横管 102a 上。

[0020] 所述前帘 3 的两长边边缘各设有一竖向容纳腔，每个竖向容纳腔内至少设有一根竖管 4，考虑到前帘 3 长度较大，而通常竖向容纳腔的长度与前帘 3 长度相同，当一根竖管的长度不足时，可以将两根竖管连接在一起使用。

[0021] 每块前帘 3 的前表面上均设有复数个袋体 303，用于放置照片或者其他图片，既可以达到放置物件的功能，同时也可以美化布衣柜，使布衣柜成为一装饰物。

[0022] 每块前帘 3 的上、下端的横向容纳腔 302 分别套设于一根上、下横管上且前帘 3 可相对该上、下横管 101a、102a 滑动。

[0023] 安装时，首先将一块前帘 3 上、下端分别套设于一根上、下横管 101a、102a 上，然后将上、下横管的两端与设于骨架 1 上的塑胶件相连接；使用时，通过拉手孔推拉前帘 3，前帘 3 在上、下横管上滑动，达到打开或关闭的目的，以便取放衣物。

[0024] 虽然通过实施例描绘了本发明创造，本领域普通技术人员知道，本实用新型有许多变形和变化而不脱离本实用新型的精神，希望所附的权利要求包括这些变形和变化而不脱离本实用新型的精神。

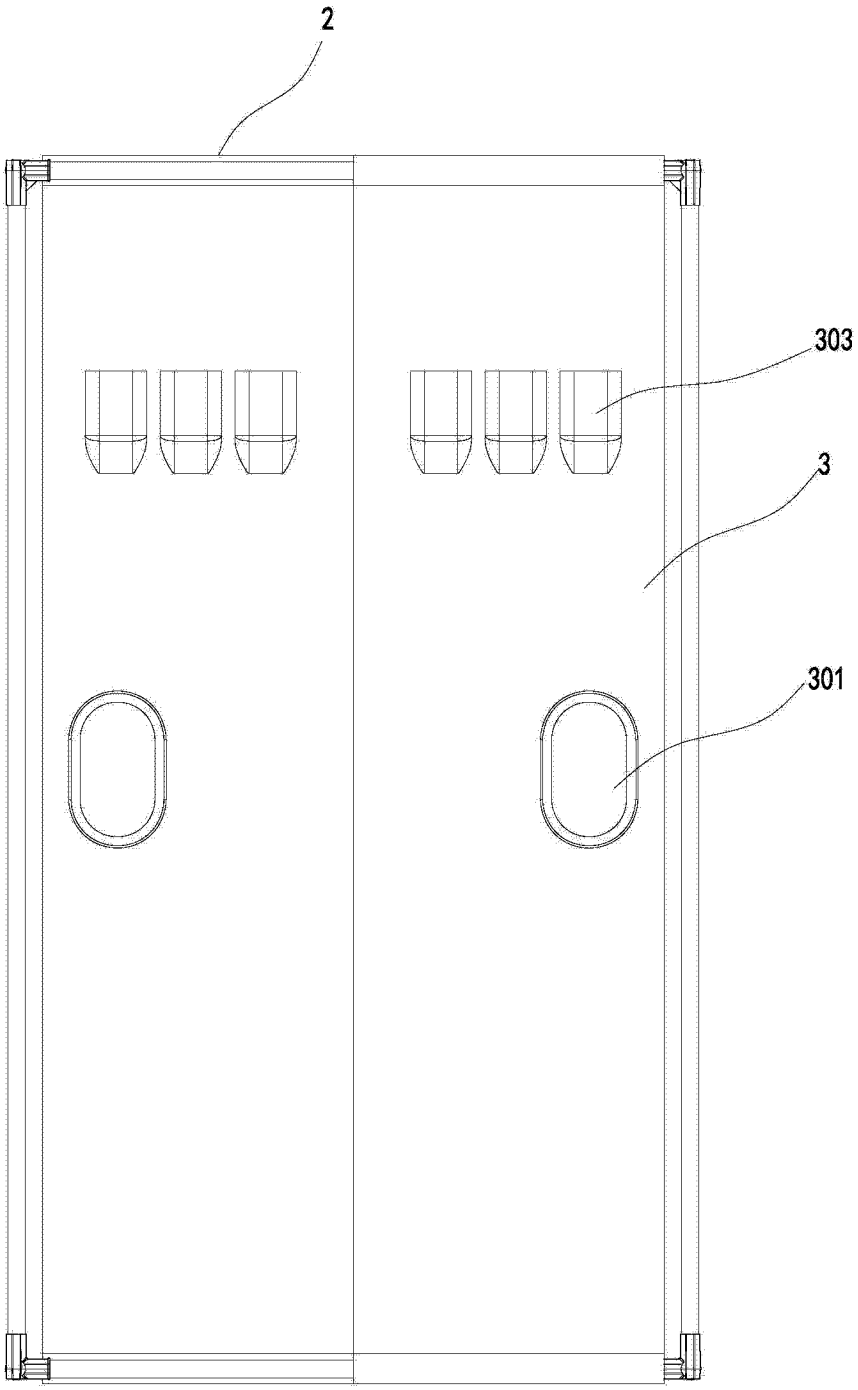

图 1

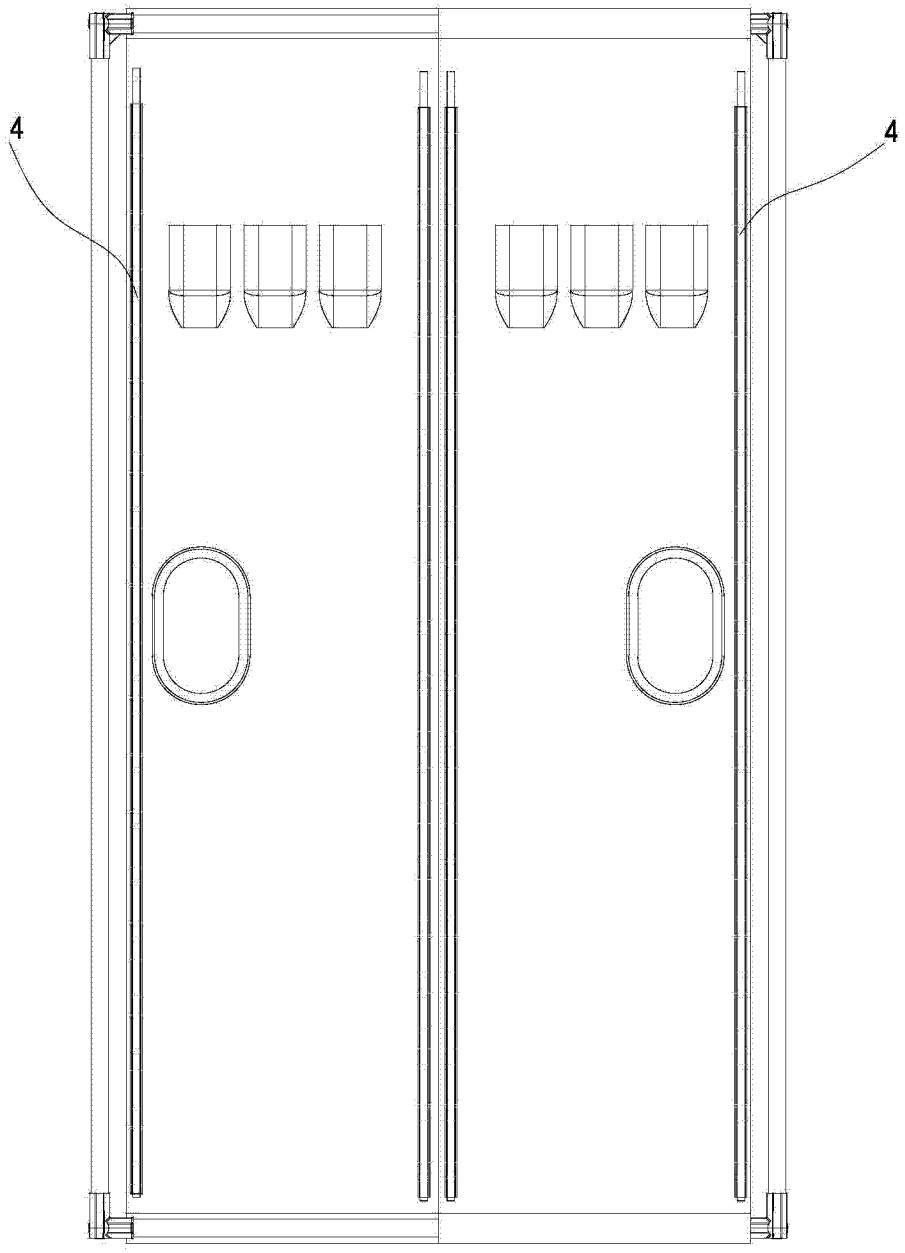

图 2

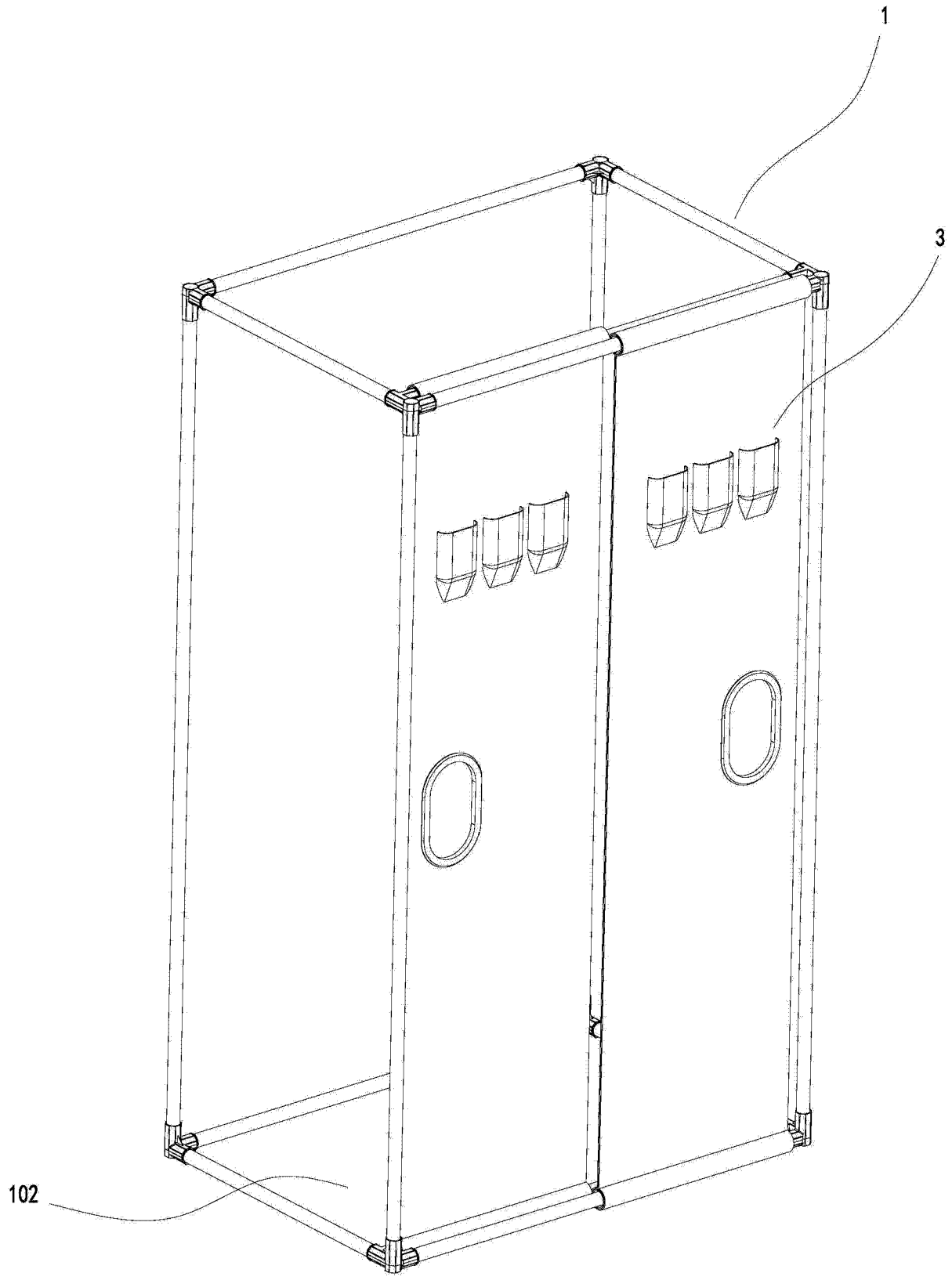

图 3

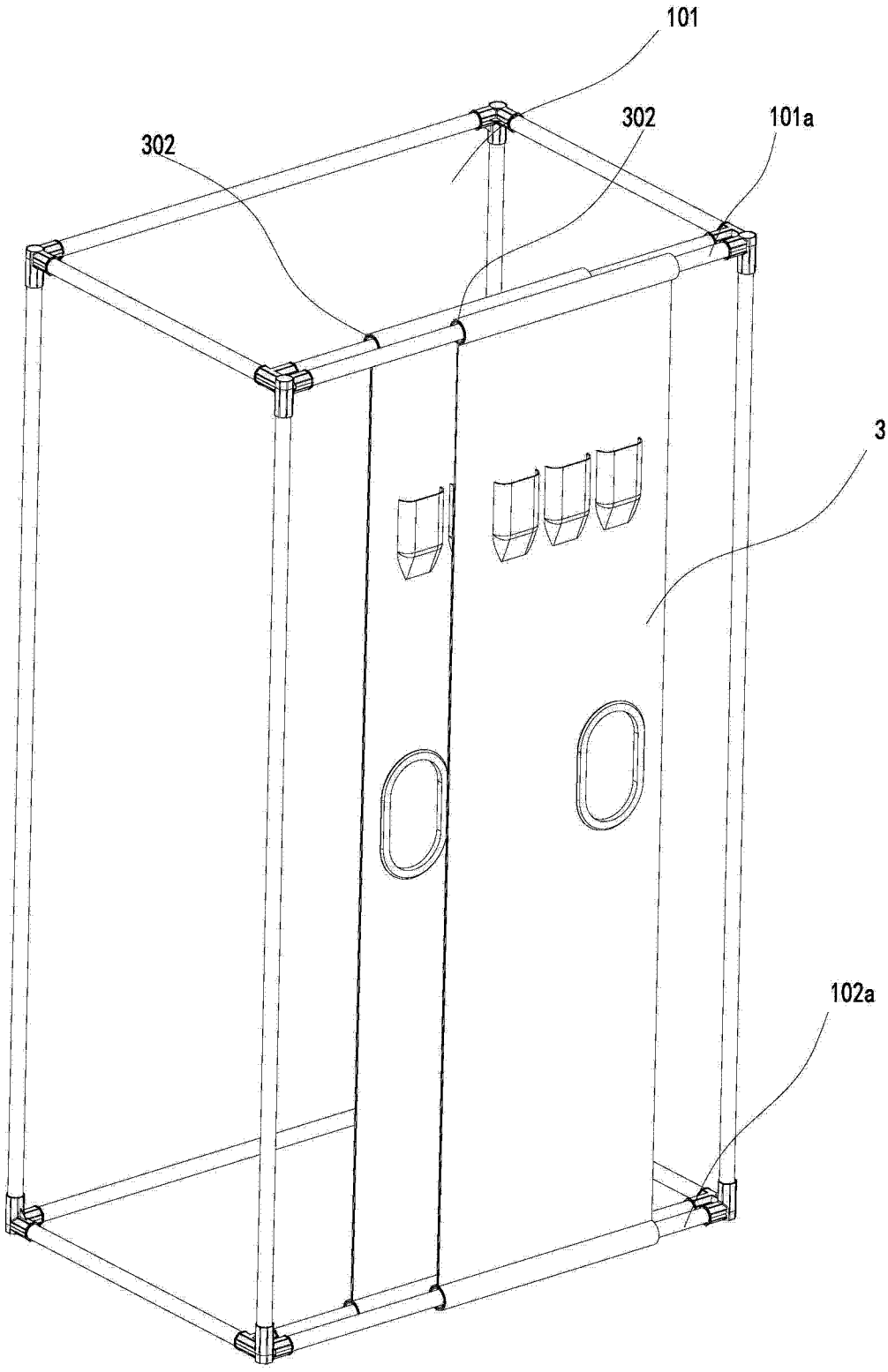

图 4