(19)中华人民共和国国家知识产权局

(12)实用新型专利

(10)授权公告号 CN 204580660 U
(45)授权公告日 2015.08.26

(21)申请号 201520166113.9

(22)申请日 2015.03.23

(73)专利权人 大连海悦佳商贸有限公司
地址 116600 辽宁省大连市经济技术开发区松林小区2栋-2-4-2

(72)发明人 于天禄

(74)专利代理机构 大连智高专利事务所（特殊普通合伙） 21235
代理人 胡景波

(51)Int.Cl.
A47F 5/00(2006.01)

权利要求书1页 说明书2页 附图1页

(54)实用新型名称

多功能阶梯式陈列架

(57)摘要

本实用新型公开了一种多功能阶梯式陈列架，托板背面开设若干条横沟槽，托板正面由上至下依次等间隔阶梯式设有上端台阶、若干个中间台阶、下端台阶，托板正面的间隔处设有通风孔；上端台阶包括上端面和支撑斜面，上端面垂直于托板背面；中间台阶包括置物面和支撑斜面；下端台阶包括置物面和下端面，下端面垂直于托板背面；托板、上端台阶、若干个中间台阶、下端台阶为一体式树脂模塑结构。本实用新型可以倾斜竖放，利用阶梯面充分展示商品，可以倾斜竖放或者将阶梯面上下倒转做促销商品的堆垫使用，还可以利用背面的平面做陈列板展示商品，功能多样；采用树脂模塑成型的薄壁中空结构，易清洁，美观耐用，轻便环保，降低成本。

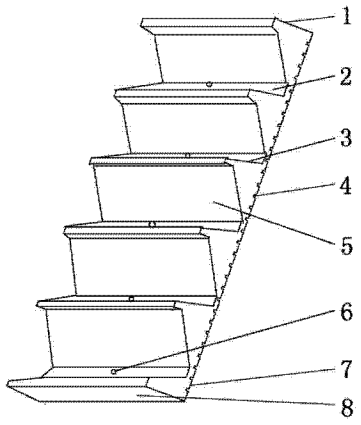

CN 204580660 U

1. 多功能阶梯式陈列架，其特征在于：包括托板、上端台阶、中间台阶和下端台阶；托板为矩形结构，托板背面 (7) 开设若干条横沟槽 (4)，横沟槽 (4) 的宽度与深度相等，托板正面 (2) 由上至下依次等间隔阶梯式设有上端台阶、若干个中间台阶、下端台阶，托板正面 (2) 的间隔处设有通风孔 (6)；上端台阶包括上端面 (1) 和支撑斜面 (5)，上端面 (1) 垂直于托板背面 (7)；中间台阶包括置物面 (3) 和支撑斜面 (5)；下端台阶包括置物面 (3) 和下端面 (8)，下端面 (8) 垂直于托板背面 (7)；支撑斜面 (5) 与托板正面 (2) 成小于 30 度的夹角；托板、上端台阶、若干个中间台阶、下端台阶为一体式树脂模塑结构。

多功能阶梯式陈列架

技术领域

[0001] 本实用新型涉及商品陈列工具技术领域，尤其涉及一种多功能阶梯式陈列架。

背景技术

[0002] 当前城市中越来越多大大小小的商店、超市、便利店，其中玲琅满目的商品给予市民们极大的方便及视觉享受，各种陈列台架也各显其能，把商品展示得更充分、更美观，但这些陈列台架也存在着各种问题，如不易清洁，不利环保，易损坏，笨重，用途单一等。

实用新型内容

[0003] 本实用新型要解决的技术问题是提供一种多功能阶梯式陈列架，解决不易清洁，不利环保，易损坏，笨重，用途单一的问题。

[0004] 为解决上述技术问题，本实用新型的技术方案是：多功能阶梯式陈列架，包括托板、上端台阶、中间台阶和下端台阶；托板为矩形结构，托板背面开设若干条横沟槽，横沟槽的宽度与深度相等，托板正面由上至下依次等间隔阶梯式设有上端台阶、若干个中间台阶、下端台阶，托板正面的间隔处设有通风孔；上端台阶包括上端面和支撑斜面，上端面垂直于托板背面；中间台阶包括置物面和支撑斜面；下端台阶包括置物面和下端面，下端面垂直于托板背面；支撑斜面与托板正面成小于 30 度的夹角；托板、上端台阶、若干个中间台阶、下端台阶为一体式树脂模塑结构。

[0005] 本实用新型可以倾斜竖放，利用阶梯面充分展示商品，可以倾斜竖放或者将阶梯面上下倒转做促销商品的堆垫使用，还可以利用背面的平面做陈列板展示商品，功能多样；采用树脂模塑成型的薄壁中空结构，易清洁，美观耐用，轻便环保，降低成本。

附图说明

[0006] 图 1 是本实用新型结构示意图。

[0007] 其中：1. 上端面，2. 托板正面，3. 置物面，4. 横沟槽，5. 支撑斜面，6. 通风孔，7. 托板背面，8. 下端面。

具体实施方式

[0008] 如图 1 所示，多功能阶梯式陈列架，包括托板、上端台阶、中间台阶和下端台阶；托板为矩形结构，托板背面 7 开设若干条横沟槽 4，横沟槽 4 的宽度与深度相等，横沟槽 4 即可当展示板倾斜放置时嵌入支撑架用，又可在当平面展板时插入固定隔离板用，托板正面 2 由上至下依次等间隔阶梯式设有上端台阶、若干个中间台阶、下端台阶，托板正面 2 的间隔处设有通风孔 6，以便于在超市立风柜中使用，立风柜也有人称为风幕柜，它的制冷原理是利用冷气从背部吹出，让冷气均匀的覆盖到风幕柜的各个角落达到产品保鲜的效果。立风柜正常设定的温度在 2 ～ 8 度之间，在超市里主要放饮料，酸奶，牛奶，真空包装的肉食，熟食，水果等，不适合放裸装食品，因此，这一通风孔对商品尤其是水果蔬菜通风保鲜作用明

显；上端台阶包括上端面 1 和支撑斜面 5，上端面 1 垂直于托板背面 7；中间台阶包括置物面 3 和支撑斜面 5；下端台阶包括置物面 3 和下端面 8，下端面 8 垂直于托板背面 7；支撑斜面 5 与托板正面 2 成小于 30 度的夹角，陈列物品的空间设计合理美观；托板、上端台阶、若干个中间台阶、下端台阶为一体式树脂模塑结构。

[0009] 以上所述，仅为本实用新型较佳的具体实施方式，但本实用新型的保护范围并不局限于此，任何熟悉本技术领域的技术人员在本实用新型披露的技术范围内，根据本实用新型的技术方案及其实用新型构思加以等同替换或改变，都应涵盖在本实用新型的保护范围之内。

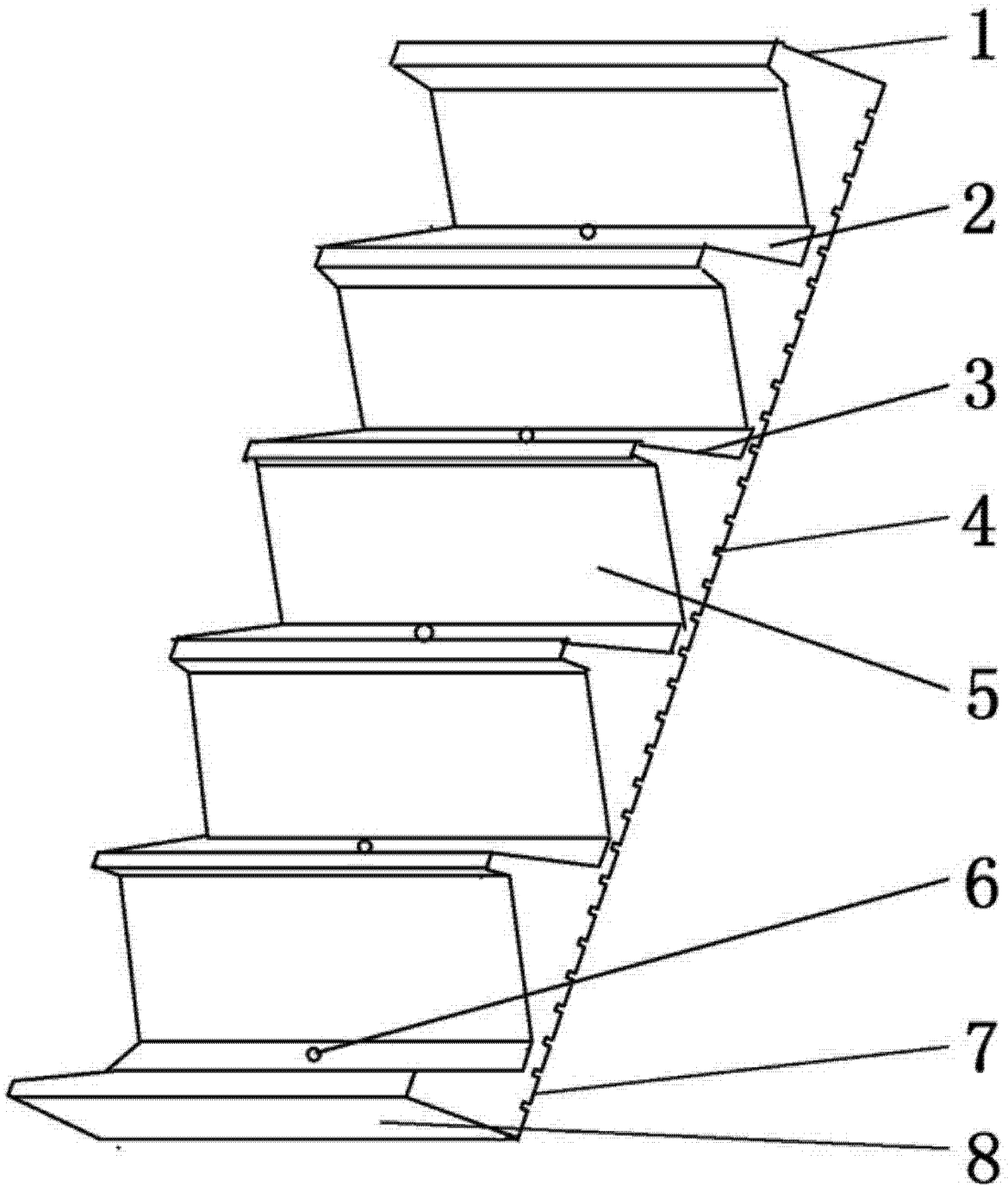

图 1