(19)中华人民共和国国家知识产权局

(12)实用新型专利

(10)授权公告号 CN 206630895 U
(45)授权公告日 2017.11.14

(21)申请号 201621386922.1

(22)申请日 2016.12.16

(73)专利权人 江苏淮安双鹤药业有限责任公司
地址 223300 江苏省淮安市淮阴区工业园嫩江路111号
专利权人 屈平定

(72)发明人 屈平定 李昕

(74)专利代理机构 淮安市科文知识产权事务所 32223
代理人 冯晓昀

(51)Int.Cl.
*A61J 1/14*(2006.01)
*A61J 1/10*(2006.01)
*A61J 1/05*(2006.01)

(ESM)同样的发明创造已同日申请发明专利

权利要求书1页 说明书4页 附图3页

(54)实用新型名称

输液瓶、输液袋可供注射和冲洗两种用途的三阀盖

(57)摘要

本实用新型公开了一种输液瓶、输液袋可供注射和冲洗两种用途的三阀盖，包括与输液瓶的瓶口通过熔封固定连接的内盖，内盖的表面通过嵌套固定有外盖，内盖顶部的一侧分别设有用于通气和滴液的开口A，内盖顶部的另一侧、位于开口A之间的位置处设有用于倾倒输液瓶内液体的开口B，外盖对应于开口A位置处设有水平扳杆，外盖对应于开口B位置处设有立式扳杆。由本实用新型可知，使设有该盖体结构的输液瓶、输液袋既可以用于输液、又可以用于清洗，进而改变了目前临床输液瓶、输液袋与清洗瓶、清洗袋分开生产、流通和使用的现状，医疗机构仅需配备本实用新型盖体结构的输液瓶、输液袋，便可对输液和清洗进行通用，方便临床使用，降低了医疗机构的成本。

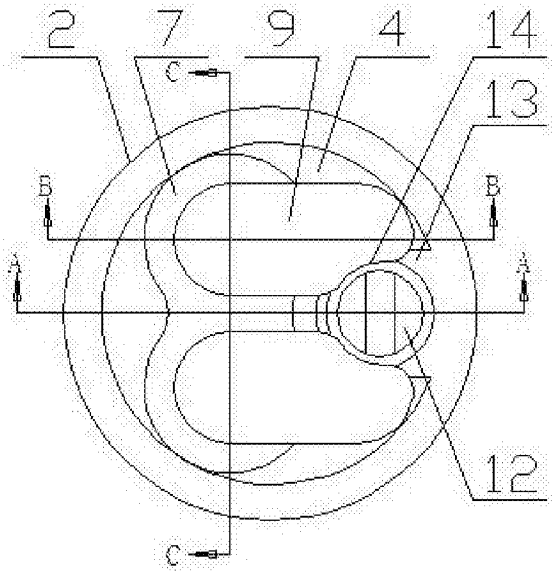


CN 206630895 U

1.输液瓶、输液袋可供注射和冲洗两种用途的三阀盖，包括与输液瓶、输液袋的瓶口固定连接的内盖(1)，所述内盖(1)的表面固定有外盖(2)，其特征在于：所述内盖(1)顶部的一侧分别设有用于通气和滴液的开口A(5)，所述内盖(1)顶部的另一侧、位于开口A(5)之间的位置处设有倾倒输液瓶、输液袋内液体的用于冲洗的开口B(10)，所述外盖(2)对应于开口A(5)位置处设有水平扳杆(9)，所述外盖(2)对应于开口B(10)位置处设有立式扳杆(12)。

2.如权利要求1所述的输液瓶、输液袋可供注射和冲洗两种用途的三阀盖，其特征在于：两个开口A(5)对应的水平扳杆(9)相互平行，并且水平扳杆(9)的自由端向立式扳杆(12)的一侧延伸，所述立式扳杆(12)位于两个水平扳杆(9)之间。

3.如权利要求2所述的输液瓶、输液袋可供注射和冲洗两种用途的三阀盖，其特征在于：所述水平扳杆(9)面向立式扳杆(12)的一侧边沿设有槽口A(14)，所述槽口A(14)与立式扳杆(12)对应高度位置处之间设有间隙。

4.如权利要求3所述的输液瓶、输液袋可供注射和冲洗两种用途的三阀盖，其特征在于：所述槽口A(14)与立式扳杆(12)的立轴同轴心。

5.如权利要求4所述的输液瓶、输液袋可供注射和冲洗两种用途的三阀盖，其特征在于：所述立式扳杆(12)的顶部横截面由圆形结构逐渐向上收缩成条状结构，所述条状结构与开口A(5)中心的连线平行。

6.如权利要求1所述的输液瓶、输液袋可供注射和冲洗两种用途的三阀盖，其特征在于：所述内盖(1)位于开口B(10)的上方固定有罩盖B(11)，所述罩盖B(11)与立式扳杆(12)的内壁匹配贴合，所述罩盖B(11)与开口B(10)的连接处为薄壁结构。

7.如权利要求1所述的输液瓶、输液袋可供注射和冲洗两种用途的三阀盖，其特征在于：所述开口A(5)设于内盖(1)顶部所设的凸台A(3)上，所述外盖(2)对应于凸台A对应设有凸台B(4)，所述凸台B(4)的侧壁对应于立式扳杆(12)位置处设有槽口B(13)，所述立式扳杆(12)位于槽口B(13)的范围内。

8.如权利要求7所述的输液瓶、输液袋可供注射和冲洗两种用途的三阀盖，其特征在于：所述槽口B(13)为U形槽口。

9.如权利要求7所述的输液瓶、输液袋可供注射和冲洗两种用途的三阀盖，其特征在于：所述凸台B(4)的顶部位于立式扳杆(12)的中部。

10.如权利要求1所述的输液瓶、输液袋可供注射和冲洗两种用途的三阀盖，其特征在于：所述水平扳杆(9)与外盖(2)的连接处位于凸台C(7)的顶面、开口A(5)的正上方；所述水平扳杆(9)与外盖(2)的连接处为薄壁结构。

# 输液瓶、输液袋可供注射和冲洗两种用途的三阀盖

## 技术领域

[0001] 本实用新型涉及输液瓶的盖体的领域，具体涉及一种输液瓶、输液袋可供注射和冲洗两种用途的三阀盖。

## 背景技术

[0002] 生理盐水，是指生理学实验或临床上常用的渗透压与动物或人体血浆的渗透压相等的氯化钠等溶液。人们平常输液用的氯化钠注射液浓度是0.9%，可以当成生理盐水来使用。其渗透压与人体血液近似，钠的含量也与血浆相近，但氯的含量却明显高于血浆内氯的含量，因此生理盐水只是比较地合乎生理，其用途为供给电解质和维持体液的张力。亦可外用，如清洗伤口或换药时应用。

[0003] 而目前医疗机构对于输液用的生理盐水瓶体和清洗用的生理盐水瓶体，由于使用方式不同，其瓶盖的结构也不同：输液使用时，需要将输液针和通气针分别插入，但不能有液体逸出；清洗使用时，需要生理盐水具有较快的流速和较大的流量。这就导致瓶盖结构相差较大。从而导致虽然瓶体中的溶液都是生理盐水，但是由于这两种不同作用的生理盐水的瓶盖结构的限制而导致无法混用。而且目前本技术领域中也并不存在既可以应用于输液，同时又可以应用于清洗的生理盐水产品。导致医疗机构需要针对目前输液与清洗的不同作用对生理盐水瓶体、生理盐水袋体分别进行生产、流通和使用，不方便临床使用，也增加了医疗机构的成本。

## 发明内容

[0004] 本实用新型的目的在于：克服现有技术的不足，提供一种输液瓶、输液袋可供注射和冲洗两种用途的三阀盖，通过了盖体上所设的开口A和开口B，并在开口A的顶部设有水平扳杆，开口B的顶部设有立式扳杆，从而使输液瓶、输液袋既可以用于输液、又可以用于清洗，进而改变了目前临床输液瓶、输液袋与清洗瓶、清洗袋分开生产、流通和使用的现状，医疗机构仅需配备本实用新型盖体结构的输液瓶、输液袋，便可对输液和清洗进行通用，方便临床使用，降低了医疗机构的成本；通过立式扳杆的顶部与水平扳杆的顶面齐平，从而使得立式扳杆有足够长的力臂，便于立式扳杆带动罩盖一同扳断，并且也便于输液瓶、输液袋的包装与周转；通过立式扳杆的顶部横截面由圆形结构逐渐向上收缩成条状结构，便于使用者施力将立式扳杆进行扳断；立式扳杆位于两个水平扳杆之间，水平扳杆不仅对立式扳杆起到限位作用，使立式扳杆只能沿着远离水平扳杆的方向进行扳断，而且水平扳杆还起到了保护立式扳杆的作用，避免由于误操作或者在周转中由于磕碰而导致立式扳杆连同罩盖因受到其余角度的力而被扳断；凸台B的侧壁对应于立式扳杆位置处设有槽口B，所述立式扳杆位于槽口B的范围内，凸台B的槽口B不仅对立式扳杆起到限位作用，使立式扳杆只能沿着远离水平扳杆的方向进行扳断，而且凸台B的槽口B形成了倾倒口，便于输液瓶、输液袋中的液体从开口B定向倒出；凸台B的顶部位于立式扳杆的中部，保证了倾倒口有足够的高度，避免输液瓶、输液袋中的液体从其余位置流出，便于输液瓶、输液袋中的液体从开口B定向

倒出。

[0005] 本实用新型所采取的技术方案是：

[0006] 输液瓶、输液袋可供注射和冲洗两种用途的三阀盖，包括与输液瓶、输液袋的瓶口通过熔封固定连接的内盖，所述内盖的表面固定有外盖，所述内盖顶部的一侧分别设有用于通气和滴液的开口A，所述内盖顶部的另一侧、位于开口A之间的位置处设有倾倒输液瓶、输液袋内液体的用于冲洗的开口B，所述外盖对应于开口A位置处设有水平扳杆，所述外盖对应于开口B位置处设有立式扳杆。

[0007] 本实用新型进一步的技术方案是，两个开口A对应的水平扳杆相互平行，并且水平扳杆的自由端向立式扳杆的一侧延伸，所述立式扳杆位于两个水平扳杆之间。

[0008] 本实用新型更进一步的技术方案是，所述水平扳杆面向立式扳杆的一侧边沿设有槽口A，所述槽口A与立式扳杆对应高度位置处之间设有间隙。

[0009] 本实用新型更进一步的技术方案是，所述槽口A与立式扳杆的立轴同轴心。

[0010] 本实用新型更进一步的技术方案是，所述立式扳杆的顶部横截面由圆形结构逐渐向上收缩成条状结构，所述条状结构与开口A中心的连线平行。

[0011] 本实用新型更进一步的技术方案是，所述立式扳杆的顶部与水平扳杆顶面的高度相同。

[0012] 本实用新型更进一步的技术方案是，所述内盖位于开口B的上方固定有罩盖B，所述罩盖B与立式扳杆的内壁匹配贴合，所述罩盖B与开口B的连接处为薄壁结构。

[0013] 本实用新型更进一步的技术方案是，所述立式扳杆与外盖的连接处为薄壁结构。

[0014] 本实用新型更进一步的技术方案是，所述罩盖B的顶部位于立式扳杆的收缩位置处。

[0015] 本实用新型更进一步的技术方案是，所述开口A设于内盖顶部所设的凸台A上，所述外盖对应于凸台A对应设有凸台B，所述凸台B的侧壁对应于立式扳杆位置处设有槽口B，所述立式扳杆位于槽口B的范围内。

[0016] 本实用新型更进一步的技术方案是，所述槽口B为U形槽口。

[0017] 本实用新型更进一步的技术方案是，所述凸台B的顶部位于立式扳杆的中部。

[0018] 本实用新型更进一步的技术方案是，所述凸台B的顶部位于立式扳杆自下向上的1/3~1/2位置处。

[0019] 本实用新型更进一步的技术方案是，所述凸台A的顶部对应于开口A位置处设有可刺穿的盖板，所述盖板为薄壁结构。

[0020] 本实用新型更进一步的技术方案是，所述凸台A上、对应于盖板位置处设有胶垫，所述胶垫设于凸台A与外盖之间，并固定于外盖所设的凸台C内。

[0021] 本实用新型更进一步的技术方案是，所述外盖与水平扳杆连接处设有通孔，所述通孔位于凸台C的顶面、开口A的正上方。

[0022] 本实用新型更进一步的技术方案是，所述水平扳杆与通孔边沿的连接处为薄壁结构。

[0023] 本实用新型更进一步的技术方案是，所述内盖和外盖的底部通过卡钩结构嵌套连接的方式相互固定。

[0024] 本实用新型的有益效果在于：

[0025] 第一、本实用新型的输液瓶、输液袋可供注射和冲洗两种用途的三阀盖，通过了盖体上所设的开口A和开口B，并在开口A的顶部设有水平扳杆，开口B的顶部设有立式扳杆，从而使输液瓶、输液袋既可以用于输液、又可以用于清洗，进而改变了目前临床输液瓶、输液袋与清洗瓶、清洗袋分开生产、流通和使用的现状，医疗机构仅需配备本实用新型盖体结构的输液瓶、输液袋，便可对输液和清洗进行通用，方便临床使用，降低了医疗机构的成本。

[0026] 第二、本实用新型的输液瓶、输液袋可供注射和冲洗两种用途的三阀盖，通过立式扳杆的顶部与水平扳杆的顶面齐平，从而使得立式扳杆有足够长的力臂，便于立式扳杆带动罩盖一同扳断，并且也便于输液瓶、输液袋的包装与周转。

[0027] 第三、本实用新型的输液瓶、输液袋可供注射和冲洗两种用途的三阀盖，通过立式扳杆的顶部横截面由圆形结构逐渐向上收缩成条状结构，便于使用者施力将立式扳杆进行扳断。

[0028] 第四、本实用新型的输液瓶、输液袋可供注射和冲洗两种用途的三阀盖，立式扳杆位于两个水平扳杆之间，水平扳杆不仅对立式扳杆起到限位作用，使立式扳杆只能沿着远离水平扳杆的方向进行扳断，而且水平扳杆还起到了保护立式扳杆的作用，避免由于误操作或者在周转中由于磕碰而导致立式扳杆连同罩盖因受到其余角度的力而被扳断。

[0029] 第五、本实用新型的输液瓶、输液袋可供注射和冲洗两种用途的三阀盖，凸台B的侧壁对应于立式扳杆位置处设有槽口B，所述立式扳杆位于槽口B的范围内，凸台B的槽口B不仅对立式扳杆起到限位作用，使立式扳杆只能沿着远离水平扳杆的方向进行扳断，而且凸台B的槽口B形成了倾倒口，便于输液瓶、输液袋中的液体从开口B定向倒出。

[0030] 第六、本实用新型的输液瓶、输液袋可供注射和冲洗两种用途的三阀盖，凸台B的顶部位于立式扳杆的中部，保证了倾倒口有足够的高度，避免输液瓶、输液袋中的液体从其余位置流出，便于输液瓶、输液袋中的液体从开口B定向倒出。

## 附图说明

[0031] 图1为本实用新型的俯视示意图。

[0032] 图2为本实用新型去除水平扳杆的俯视示意图。

[0033] 图3为图1中的A-A剖视示意图。

[0034] 图4为图1中的B-B剖视示意图。

[0035] 图5为图1中的C-C剖视示意图。

## 具体实施方式

[0036] 结合图1~图5可知，本实用新型包括与输液瓶、输液袋的瓶口熔封固定连接的内盖1，所述内盖1的表面固定有外盖2，所述内盖1顶部的一侧分别设有用于通气和滴液的开口A5，所述内盖1顶部的另一侧、位于开口A5之间的位置处设有倾倒输液瓶、输液袋内液体的用于冲洗的开口B10，所述外盖2对应于开口A5位置处设有水平扳杆9，所述外盖2对应于开口B10位置处设有立式扳杆12；两个开口A5对应的水平扳杆9相互平行，并且水平扳杆9的自由端向立式扳杆12的一侧延伸，所述立式扳杆12位于两个水平扳杆9之间；所述水平扳杆9面向立式扳杆12的一侧边沿设有槽口A14，所述槽口A14与立式扳杆12对应高度位置处之间设有间隙；所述槽口A14与立式扳杆12的立轴同轴心；所述立式扳杆12的顶部横截面由圆形

结构逐渐向上收缩成条状结构，所述条状结构与开口A5中心的连线平行；所述立式扳杆12的顶部与水平扳杆9顶面的高度相同；所述内盖1位于开口B10的上方固定有罩盖B11，所述罩盖B11与立式扳杆12的内壁匹配贴合，所述罩盖B11与开口B10的连接处为薄壁结构；所述立式扳杆12与外盖2的连接处为薄壁结构；所述罩盖B11的顶部位于立式扳杆12的收缩位置处；所述开口A5设于内盖1顶部所设的凸台A3上，所述外盖2对应于凸台A对应设有凸台B4，所述凸台B4的侧壁对应于立式扳杆12位置处设有槽口B13，所述立式扳杆12位于槽口B13的范围内；所述槽口B13位U形槽口；所述凸台B4的顶部位于立式扳杆12的中部；所述凸台B4的顶部位于立式扳杆12自下向上的1/3~1/2位置处；所述凸台A3的顶部对应于开口A5位置处设有可刺穿的盖板，所述盖板为薄壁结构；所述凸台A3上、对应于盖板位置处设有胶垫6，所述胶垫6设于凸台A3与外盖2之间，并固定于外盖2所设的凸台C7内；所述外盖2与水平扳杆9连接处设有通孔8，所述通孔8位于凸台C7的顶面、开口A5的正上方；所述水平扳杆9与通孔8边沿的连接处为薄壁结构；所述内盖1和外盖2的底部通过卡钩15结构嵌套连接的方式相互固定。

[0037] 当设有本实用新型的盖体结构的输液瓶、输液袋用于输液的时候，直接将两个水平扳杆9向上进行扳断并与外盖2分离，然后将输液针和通气针分别刺穿胶垫6和内盖1的盖板，使外界大气通过通气针与输液瓶内、输液袋内连通，并使输液瓶内、输液袋内与输液针连通；当设有本实用新型的盖体结构的输液瓶、输液袋用于清洗的时候，直接将立式扳杆12向远离水平扳杆9一侧的方向连同罩盖11一同进行扳断，并分别与外盖2和内盖1分离，使输液瓶内、输液袋内通过开口B10与外界连通，将输液瓶、输液袋向开口B10的一侧倾倒，使输液瓶内、输液袋内的液体从输液瓶、输液袋倒出来。

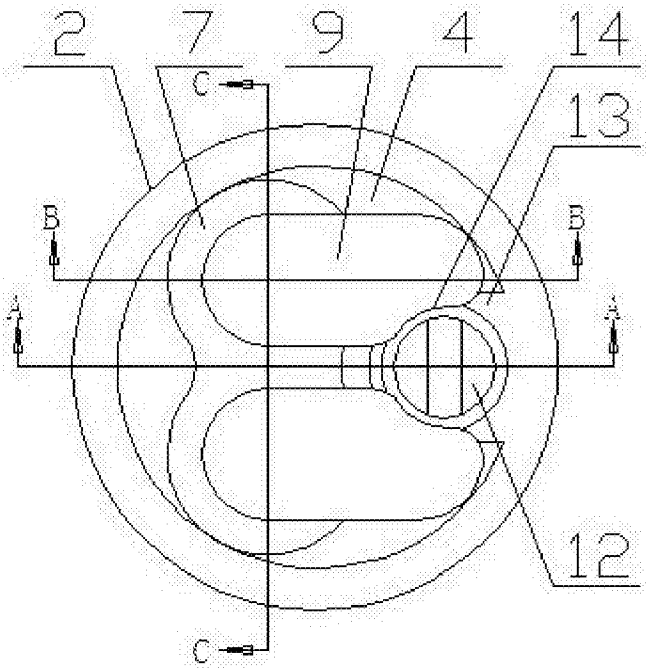


图1

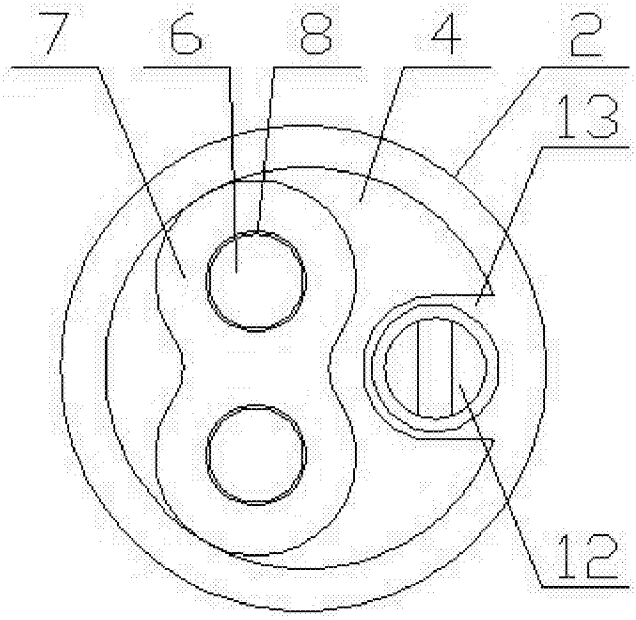


图2

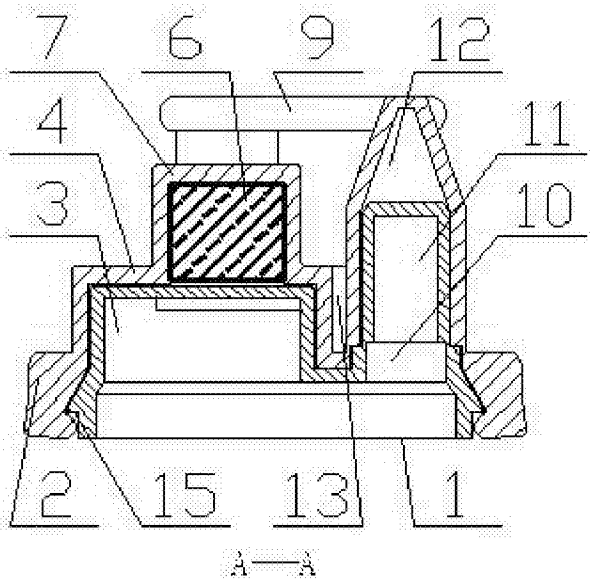


图3

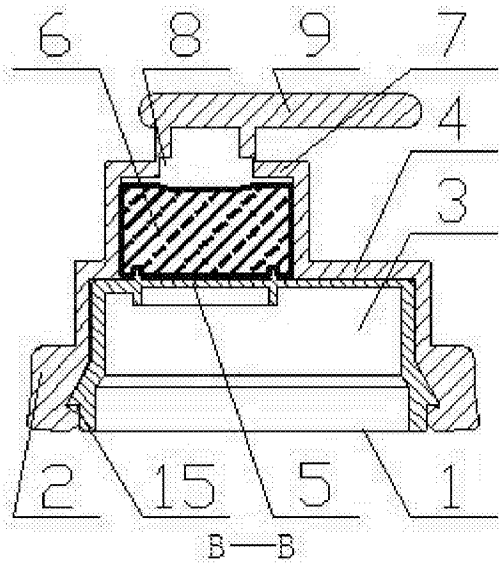


图4

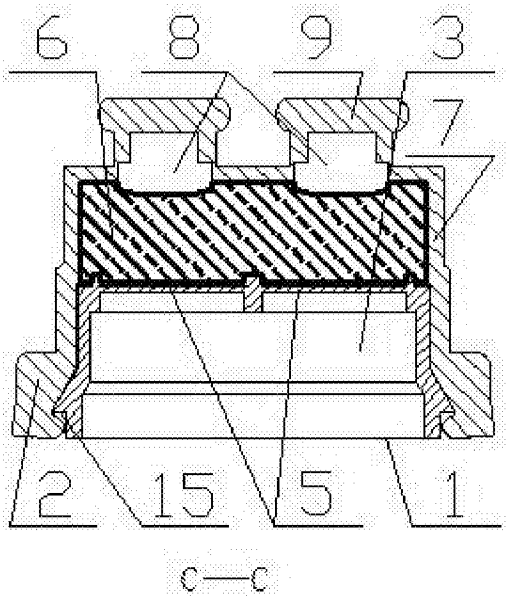


图5