(19)中华人民共和国国家知识产权局

(12)发明专利申请

(10)申请公布号 CN 102335564 A
(43)申请公布日 2012.02.01

(21)申请号 201110301568.3

(22)申请日 2011.09.29

(71)申请人 常州豪邦纳米科技涂料有限公司
地址 213034 江苏省常州市新北区百丈徐墅

(72)发明人 卫红明

(74)专利代理机构 常州市维益专利事务所 32211
代理人 何学成

(51)Int.Cl.
B01F 7/18(2006.01)
B01F 7/26(2006.01)

权利要求书 1 页 说明书 2 页 附图 1 页

(54)发明名称

搅拌器

(57)摘要

本发明涉及一种搅拌器，特别是一种原料的搅拌器，包括搅拌机壳体、电机、减速箱和搅拌轴，所述电机设置在搅拌机壳体上端，所述电机通过减速箱与电源相连，所述电机向下连接有搅拌轴，所述搅拌轴下端连接有搅拌装置，所述搅拌装置为搅拌轴下端连接有中空横轴，所述中空横轴两端封实；所述中空横轴外设置有多个旋转圆盘，所述旋转圆盘通过旋转连接轴与中空横轴中的旋转电机相连接；所述旋转圆盘上固定有刀片。采用上述结构后，使得原料充分搅拌，生产出来的产品质量更加好。

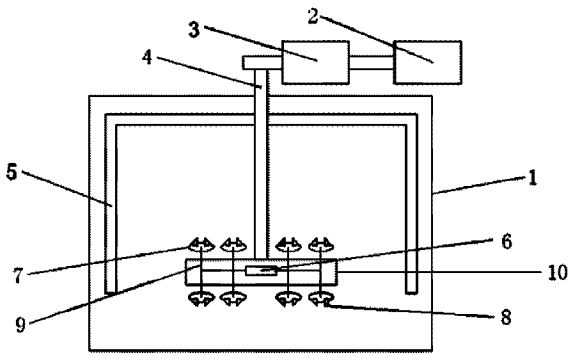

CN 102335564 A

1. 一种搅拌器，包括搅拌机壳体、电机、减速箱和搅拌轴，所述电机设置在搅拌机壳体上端，所述电机通过减速箱与电源相连，所述电机向下连接有搅拌轴，所述搅拌轴下端连接有搅拌装置，其特征在于：所述搅拌装置为搅拌轴下端连接有中空横轴，所述中空横轴两端封实；所述中空横轴外设置有多个旋转圆盘，所述旋转圆盘通过旋转连接轴与中空横轴中的旋转电机相连接；所述旋转圆盘上固定有刀片。

2. 按照权利要求 1 所述的搅拌器，其特征在于：所述搅拌装置与中空横轴的连接处设置有密封套。

3. 按照权利要求 1 所述的搅拌器，其特征在于：所述搅拌轴上还固定有刮壁桨，所述刮壁桨与搅拌器壳体相接触。

搅拌器

技术领域

[0001] 本发明涉及一种搅拌器，特别是一种原料的搅拌器。

背景技术

[0002] 化工原料的生产过程中往往需要通过搅拌器来搅拌。为了使得生产出来的化工原料质量更好，需要对加入的化工原料进行充分的搅拌。

发明内容

[0003] 本发明需要解决的技术问题是提供一种能够充分搅拌的搅拌器。

[0004] 为解决上述的技术问题，本发明的搅拌器包括搅拌机壳体、电机、减速箱和搅拌轴，所述电机设置在搅拌机壳体上端，所述电机通过减速箱与电源相连，所述电机向下连接有搅拌轴，所述搅拌轴下端连接有搅拌装置，所述搅拌装置为搅拌轴下端连接有中空横轴，所述中空横轴两端封实；所述中空横轴外设置有多个旋转圆盘，所述旋转圆盘通过旋转连接轴与中空横轴中的旋转电机相连接；所述旋转圆盘上固定有刀片。

[0005] 所述搅拌装置与中空横轴的连接处设置有密封套。

[0006] 所述搅拌轴上还固定有刮壁桨，所述刮壁桨与搅拌器壳体相接触。

[0007] 采用上述结构后，一方面本发明搅拌器的电机带动搅拌轴转动，另一方面本发明搅拌器中空横轴内的旋转电机带动旋转圆盘转动，不同方式多角度的旋转可以充分搅拌搅拌机壳体内的原料，使得生产出来的产品质量更加的好。

附图说明

[0008] 下面结合附图和具体实施方式对本发明作进一步详细的说明。

[0009] 图 1 为本发明搅拌器的结构示意图。

[0010] 图中：1 为搅拌机壳体，2 为电机，3 为减速箱，4 为搅拌轴，5 为刮壁桨，6 为旋转电机，7 为旋转圆盘，8 为刀片，9 为旋转连接轴，10 为中空横轴

具体实施方式

[0011] 如图 1 所示的搅拌器，包括搅拌机壳体 1、电机 2、减速箱 3 和搅拌轴 4，所述电机 2 设置在搅拌机壳体 1 上端，所述电机 2 通过减速箱 3 与电源相连，所述电机向 2 下连接有搅拌轴 4，所述搅拌轴 4 下端连接有搅拌装置，这样就可以通过电机 2 控制搅拌轴 4 转动带动搅拌装置旋转，从而使得原料进行混合搅拌。

[0012] 所述搅拌装置为搅拌轴 4 下端连接有中空横轴 10，所述中空横轴 10 两端封实，这样可以放在原料在搅拌的过程中流到中空横轴 10 中。所述中空横轴 10 外设置有多个旋转圆盘 7，所述旋转圆盘 7 通过旋转连接轴 9 与中空横轴 10 中的旋转电机 6 相连接，旋转电机 6 带动旋转圆盘 7 转动，与搅拌轴 4 带动中空横轴 10 的转动形成不同方式多角度的转动，使得原料充分搅拌。所述旋转圆盘上固定有刀片 8，刀片 8 的主要作用也是为了更好的搅拌原

料。

[0013] 所述搅拌装置与中空横轴 10 的连接处设置有密封套，这样可以更好的防治原料流到中空横轴 10 中。

[0014] 所述搅拌轴 4 上还固定有刮壁桨 5，所述刮壁桨 5 与搅拌器壳体 1 相接触，在搅拌原料的过程中，原料往往会滞留在搅拌器壳体 1 的圆周壁上，得不到充分的搅拌，这样刮壁桨 5 可以将搅拌器壳体 1 圆周壁上的原料刮下来，再重新充分搅拌。

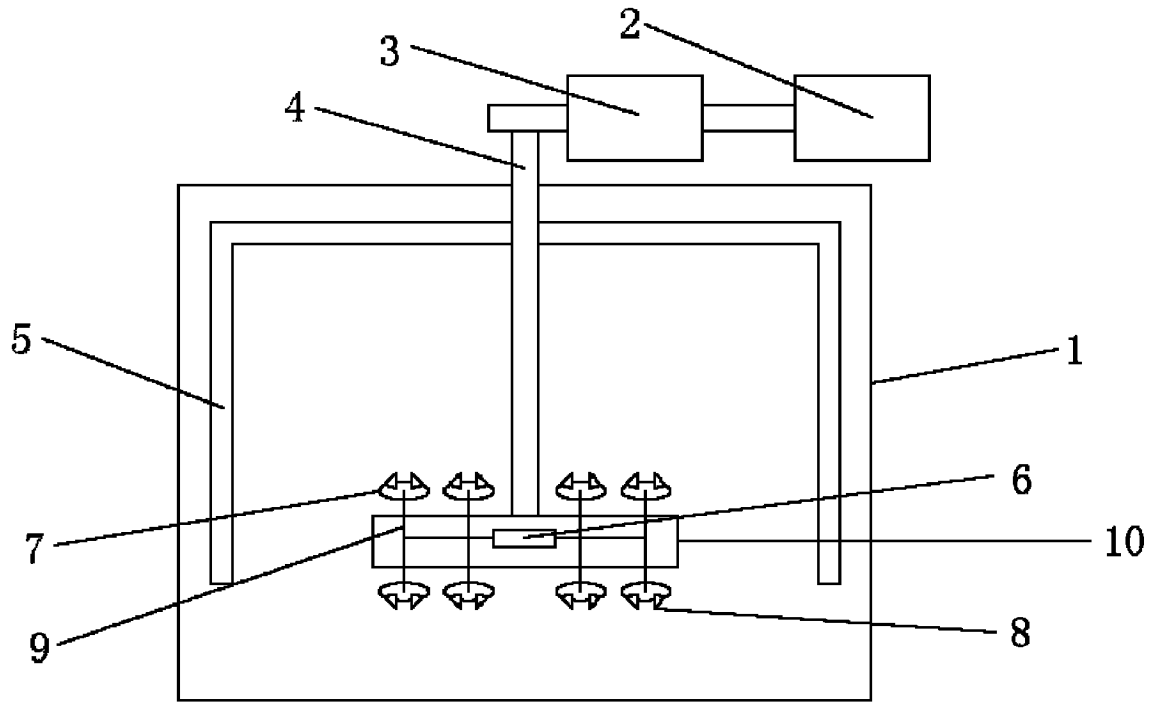

图 1