(19)中华人民共和国国家知识产权局

(12)实用新型专利

(10)授权公告号 CN 206372204 U
(45)授权公告日 2017.08.04

(21)申请号 201621065713.7

(22)申请日 2016.09.21

(73)专利权人 广州市壹启工业设计有限责任公司

地址 510055 广东省广州市越秀区越秀北路319号301自编202B房

(72)发明人 张欣 刘醍坚

(74)专利代理机构 广州市南锋专利事务所有限公司 44228

代理人 刘嫕 沈悦涛

(51)Int.Cl.

A61G 7/015(2006.01)

A61G 7/05(2006.01)

权利要求书1页 说明书3页 附图3页

(54)实用新型名称

一种介助级老年人多功能护理床

(57)摘要

本实用新型公开了一种介助级老年人多功能护理床，包括床体、下身功能架、自动起背功能架和床上桌结构，自动起背功能架包括起背架、直线电推杆、电推杆固定架和铰链，起背架通过铰链与床架相连接，直线电推杆的两端分别与电推杆固定架和起背架铰接；床上桌结构包括床上桌板、桌板支架和滑动组件，滑动组件包括L形移动块、滑块和滑轨，滑轨安装在所述床沿内侧上，滑块安装在滑轨上，L形移动块设置在床沿外侧且端部与滑块固定连接，床上桌板安装在桌板支架上，桌板支架的下端固定在L形移动块上。本实用新型结构简单，起背安全方便，而床上桌结构的前后位置可调，能适应不同身高老人需求；整体节省空间且使用简易而方便。

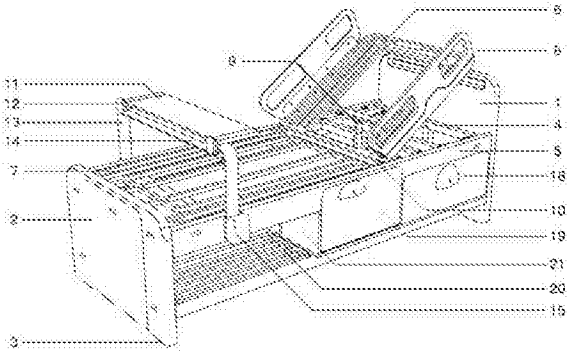

CN 206372204 U

1.一种介助级老年人多功能护理床，包括床体、下身功能架、自动起背功能架和床上桌结构，床体包括头板、脚板、床架和床沿，其特征在于：所述自动起背功能架包括起背架、直线电推杆、电推杆固定架和铰链，电推杆固定架和所述下身功能架分别固定安装在床架上，起背架通过铰链与床架相连接，直线电推杆的两端分别与电推杆固定架和起背架铰接；

所述床上桌结构包括床上桌板、桌板支架和滑动组件，滑动组件包括L形移动块、滑块和滑轨，滑轨安装在所述床沿内侧上，滑块安装在滑轨上，L形移动块设置在床沿外侧且端部与滑块固定连接，床上桌板安装在桌板支架上，桌板支架的下端固定在L形移动块上。

2.根据权利要求1所述的介助级老年人多功能护理床，其特征在于：所述床架上设置有鞋架和储物空间。

3.根据权利要求2所述的介助级老年人多功能护理床，其特征在于：所述储物空间包括储物箱、直拉抽屉和旋转抽屉，储物箱、直拉抽屉分别抽拉式放置在床架上，旋转抽屉通过旋转导向件安装在床架上且能以旋转抽屉本身底部为轴旋转。

4.根据权利要求1所述的介助级老年人多功能护理床，其特征在于：所述起背架上固定设置有扶手。

5.根据权利要求1-4任一项权利要求所述的介助级老年人多功能护理床，其特征在于：所述滑块的后端设置有磁铁。

6.根据权利要求1-4任一项权利要求所述的介助级老年人多功能护理床，其特征在于：所述桌板支架上安装有一转轴，转轴的两端分别同通过一个紧固件与所述床上桌板相连接。

一种介助级老年人多功能护理床

技术领域

[0001] 本实用新型涉及医疗辅助器械技术领域，尤其是一种用于辅助养老院中定位在介助级的老年人进行起背、物品收纳，以及提供床上桌功能的介助级老年人多功能护理床。

背景技术

[0002] 在现有的技术当中，护理床广泛应用与医疗护理领域，在现有的护理床当中，护理床根据实际需求，具备有各种功能。如申请号为201520043974.8的中国实用新型专利，其公开一种新型餐桌式护理床，涉及一种护理床，该护理床含有餐桌功能，包括床板、支腿、第一床头板、第二床头板，所述第二床头板与所述床板通过连接轴活动连接，所述第二床头板的截面形状为 L 型，所述第二床头板的两侧设置有连接弯管，所述床板的两侧设置有槽口，所述第二床头板以所述连接轴为中心向所述护理床的床身方向旋转 90°后所述槽口与所述连接弯管的轮廓相匹配，所述第二床头板作为餐桌。该新型餐桌式护理床使用时能随时进行就餐，相对传统的护理床使用起来较为方便；但是该护理床是以位于脚端部的第二床头板作为床上餐桌，以旋转九十度变为桌的形式，其打上来的位置是不变的，可调整性差，位置偏向床末端，病人需要把身体向床位挪动才能正常使用该床上桌。

[0003] 再如申请号为201410793981.X的中国实用新型专利，其公开一种带有起背结构的护理床，包括床架和床板，所述床板安放在所述床架上，所述床板包括臀板和背板，所述臀板与所述床架固定连接，所述背板与所述臀板铰接，所述床架上设有起背装置，该起背装置位于所述背板正下方，所述起背装置包括起背框和直线电机，所述起背框的一端设有转轴，该转轴穿设在所述床架上，所述起背框的另一端边缘设有一排导向轮，所述导向轮与所述背板抵接，所述起背框的中部与所述直线电机的伸缩杆铰接，所述直线电机与所述床架铰接。该带有起背结构的护理床自动化高，使用时，病人能自己调节，而且结构稳固，起背稳定。虽然能满足起背的基本要求，但是该带有起背结构的护理床耗材大且笨重，不适合老人自行操作，整体固定性设计，人群适应性差。

[0004] 另外，现有的护理床产品扶手固定与床架上，因此扶手并未随床架运动而运动，容易发生夹手事故，威胁老人安全。

发明内容

[0005] 本实用新型的目的在于克服上述已有技术的不足，提供一种结构简单、兼具起背、床上桌功能的介助级老年人多功能护理床。

[0006] 进一步的目的是，兼具有大储物与床上取物的功能。

[0007] 为了实现上述目的，本实用新型采用的技术方案是：一种介助级老年人多功能护理床，包括床体、下身功能架、自动起背功能架和床上桌结构，床体包括头板、脚板、床架和床沿，其特征在于：所述自动起背功能架包括起背架、直线电推杆、电推杆固定架和铰链，电推杆固定架和所述下身功能架分别固定安装在床架上，起背架通过铰链与床架相连接，直线电推杆的两端分别与电推杆固定架和起背架铰接；所述床上桌结构包括床上桌板、桌板

支架和滑动组件，滑动组件包括L形移动块、滑块和滑轨，滑轨安装在所述床沿内侧上，滑块安装在滑轨上，L形移动块设置在床沿外侧且端部与滑块固定连接，床上桌板安装在桌板支架上，桌板支架的下端固定在L形移动块上。

[0008] 进一步地，所述床架上设置有鞋架和储物空间。所述储物空间包括储物箱、直拉抽屉和旋转抽屉，储物箱、直拉抽屉分别抽拉式放置在床架上，旋转抽屉通过旋转导向件安装在床架上且能以旋转抽屉本身底部为轴旋转。

[0009] 所述起背架上固定设置有扶手。

[0010] 所述滑块的后端设置有磁铁。

[0011] 所述桌板支架上安装有一转轴，转轴的两端分别同通过一个紧固件与所述床上桌板相连接。

[0012] 本实用新型的有益效果是：结构简单，兼具起背、床上桌、储物的功能，使用非常方便。具体是：1. 滑轨式床上桌，可灵活调节床上桌的前后位置以适应不同身高老人需求；通过滑轨配合转轴，既可做桌子使用，又可收纳为脚板，节省空间且使用简易而方便。2.结合人体工学，使储物和取物更为方便且节省空间；3.扶手与起背架背板固定，使老人起坐过程中可手抓扶手支撑身体，同时避免手部被夹；4.整体模块设计，组装简单且成本较低。

附图说明

[0013] 下面结合附图对本实用新型作进一步的详细说明。

[0014] 图1为本实用新型的结构示意图。

[0015] 图2为图1的侧视图。

[0016] 图3为本实用新型中床上桌的安装在床架上的状态示意图。

[0017] 图4为图3的侧视图。

[0018] 图5为图4的左视图。

[0019] 图6为旋转抽屉的结构示意图。

[0020] 图7为本实用新型放置有床垫的结构示意图。

[0021] 图中：1.头板、2.脚板、3.床脚垫、4.床架、5.床沿、6.起背架、7.下身功能架、8.扶手、9.直线电推杆、10.铰链、11.床上桌板、12.紧固件、13.桌板支架、14.转轴、15.L形移动块、16.滑块、17.滑轨、18.直线抽屉、19.旋转抽屉、20.鞋架、21.储物箱、22.旋转导向件、23.电推杆固定架。

具体实施方式

[0022] 如图1-7所示，本实用新型一种介助级老年人多功能护理床，包括床体、下身功能架7、自动起背功能架和床上桌结构。其中，床体包括头板1、脚板2、床脚垫3、床架4和床沿5。

[0023] 所述自动起背功能架包括起背架6、直线电推杆9、电推杆固定架23和铰链10。电推杆固定架23和下身功能架7分别固定安装在床架4上，起背架6通过铰链10与床架4相连接，直线电推杆9的两端分别与电推杆固定架23和起背架6铰接。在起背架6上固定设置有扶手8。使用时，直线电推杆9在通电下沿直线伸长时，起背架6将以铰链10为轴线围绕其做圆周运动，被直线电推杆9撑起，完成起背功能过程。在起背过程中，床上老人将双手放置于8扶手的空洞处，以此保持身体平衡和避免手臂被夹，直至起背架6升起至老人起坐状态。

[0024] 所述床上桌结构包括床上桌板11、桌板支架13和滑动组件，滑动组件包括L形移动块15、滑块16和滑轨17。滑轨17安装在床沿5内侧上，滑块16安装在滑轨17上，L形移动块15设置在床沿外侧且端部与滑块16固定连接。床上桌板11安装在桌板支架13上，桌板支架13的下端固定在L形移动块15上。所述滑块16的后端设置有磁铁。

[0025] 进一步地，在桌板支架13上还安装有一转轴14，转轴14的两端分别同通过一个紧固件12与床上桌板11相连接。当老人需要使用床上桌时，手动拨动桌板支架13，使滑块16后端的磁铁离开滑轨末端，桌板支架13随着滑动组件的移动至合适位置，将床上桌板11以转轴14为轴线顺时针翻动270°，使床上桌板11的底部架在桌板支架13上即可。此时，床上老人可使用床上桌板用餐或书写。当老人使用完床上桌板时，需对床上桌结构进行收纳，其步骤与上面打开床上桌相反，具体是，床上桌板11逆时针翻动270°，推动床上桌结构滑动至床尾端，滑块后端的磁铁也正好滑到滑轨末端，与滑轨末端17进行磁性吸附，完成整个过程。

[0026] 进一步地，上述床架上设置有鞋架20和储物空间。所述储物空间包括储物箱21、直拉抽屉18和旋转抽屉19；储物箱21、直拉抽屉18分别抽拉式放置在床架4上，旋转抽屉19通过旋转导向件22安装在床架4上，且能以旋转抽屉本身底部为轴旋转。使用时，可通过储物箱21具有较大的储物空间，能放置大件物品及更多的物品；直拉抽屉18提供的储物空间能够满足老人一些不在床上使用的物品的储放；鞋架20可提供鞋的放置；旋转抽屉19通过旋转导向件22能够以抽屉本身底部为轴线进行四十度左右的旋转，满足老人在床上直接掀开取物的功能需求。

[0027] 以上内容仅用以说明本实用新型的技术方案，本领域的普通技术人员对本实用新型的技术方案进行的简单修改或者等同替换，均不脱离本实用新型技术方案的实质和范围。

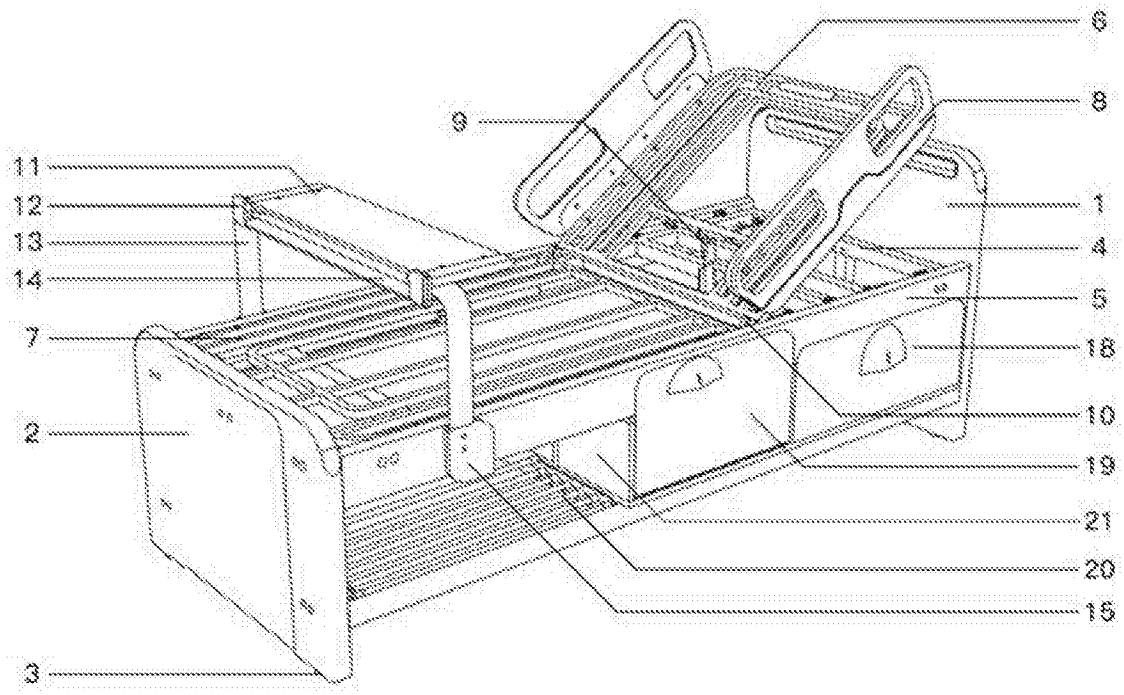

图1

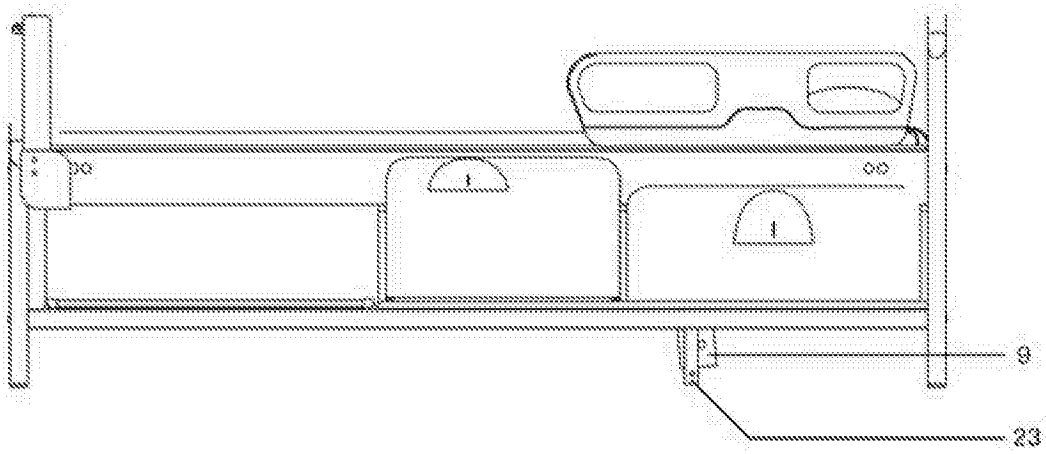

图2

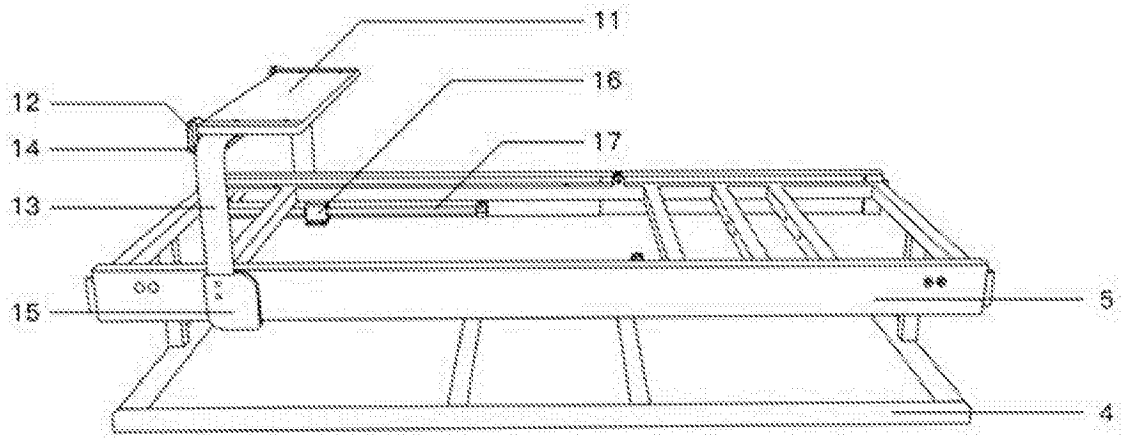

图3

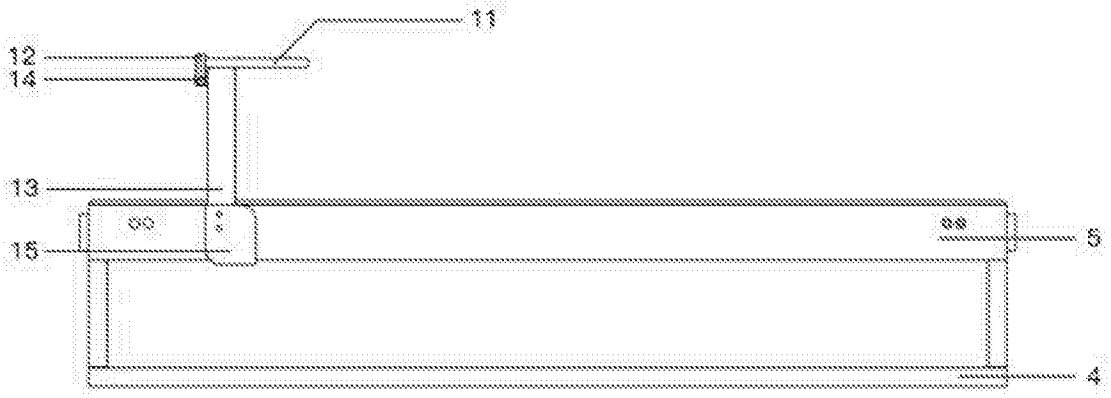

图4

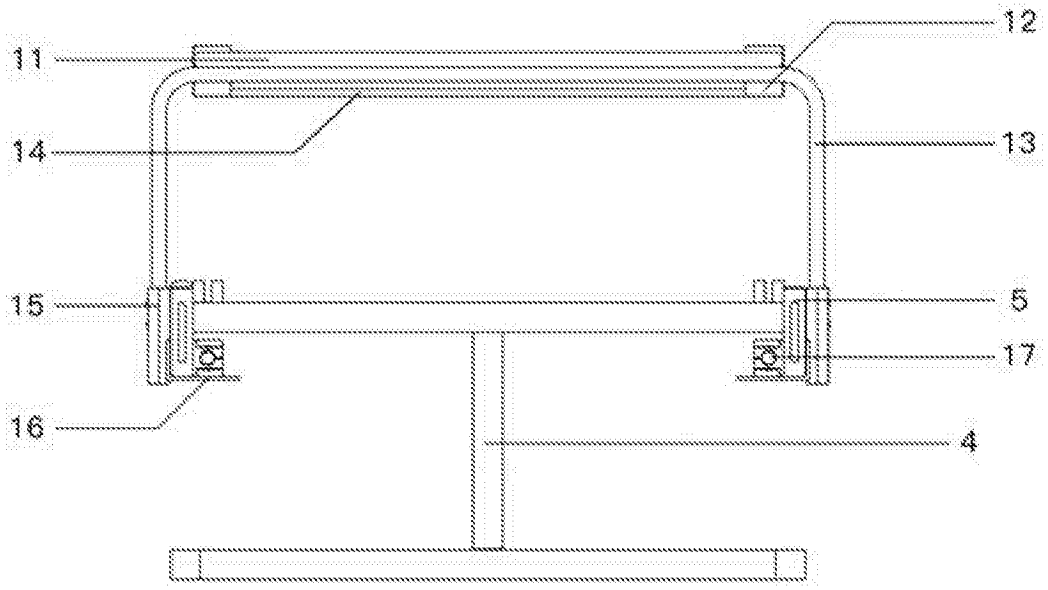

图5

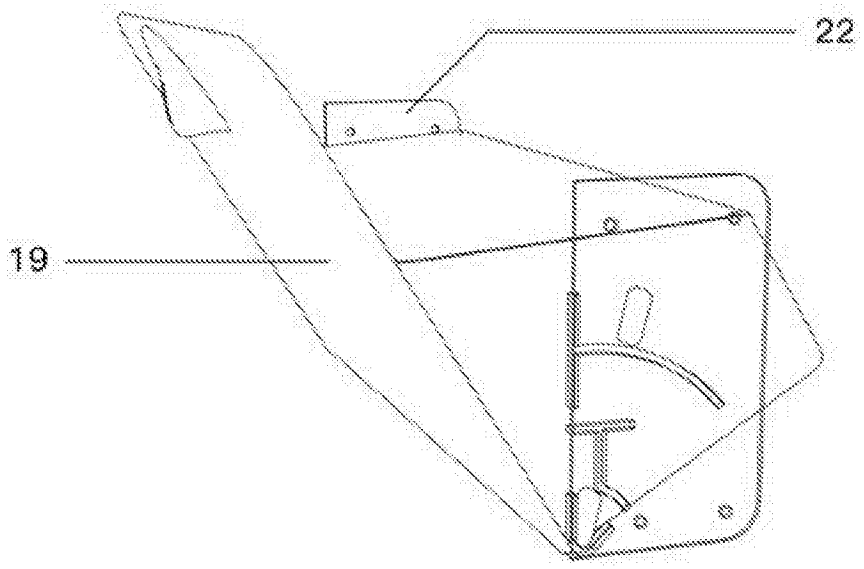

图6

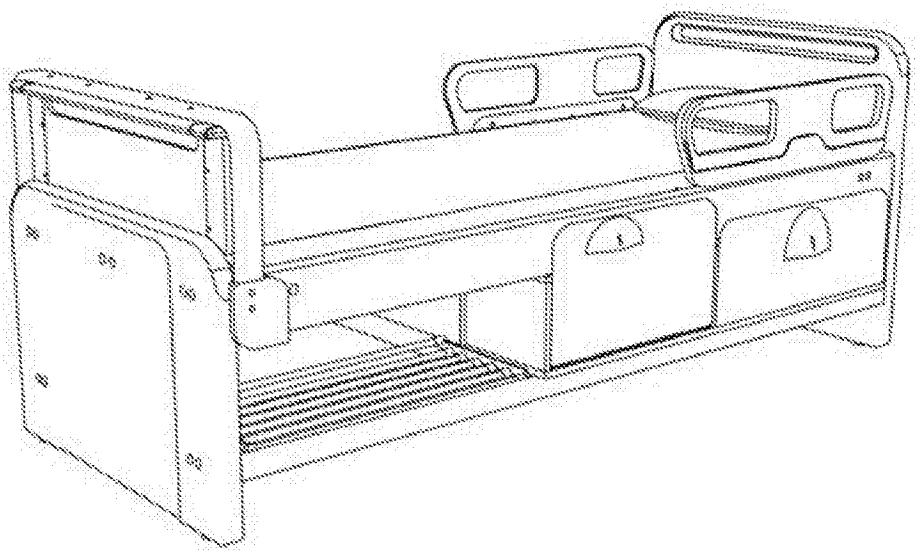

图7