(19)中华人民共和国国家知识产权局

(12)实用新型专利

(10)授权公告号 CN 201847415 U
(45)授权公告日 2011.06.01

(21)申请号 201020613881.1

(22)申请日 2010.11.10

(73)专利权人 吕碧升
地址 311800 浙江省诸暨市暨阳街道江东新村 8 幢 1 单元 101 室

(72)发明人 吕碧升

(51)Int.Cl.
A47G 25/32(2006.01)

权利要求书 1 页 说明书 2 页 附图 1 页

(54)实用新型名称

一种多功能衣架

(57)摘要

本实用新型涉及一种多功能衣架，挂钩设于长方形衣架体的两端，挂钩通过底端的转珠连接在衣架体的凹槽内，这种连接使得挂钩可在凹槽内 360 度旋转，悬挂灵活，衣架体上设有一排挂孔，可将储藏或晾晒的衣架挂于挂孔中，衣架体一侧的一排夹子可夹小件衣物，使用时既可使用一端的挂钩竖直悬挂，又可将两挂钩同时使用后水平悬挂，灵活多用，因此本实用新型具有结构简单、功能多、使用灵活、节省空间等特点。

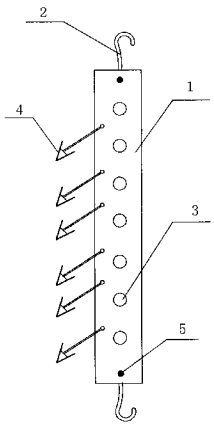

CN 201847415 U

1. 一种多功能衣架，包括衣架体 (1)、挂钩 (2)，其特征在于衣架体 (1) 的平面为长方形，挂钩 (2) 设于衣架体 (1) 的两端，衣架体 (1) 上设有 6 ～ 10 个均匀布置的挂孔 (3)，在衣架体 (1) 的一侧设有一排连接在其上的夹子 (4)。

2. 根据权利要求 1 所述的一种多功能衣架，其特征在于所述衣架体 (1) 的两端设有带孔的凹槽 (6)，挂钩 (2) 的底部连接有一转珠 (5)，转珠 (5) 设于凹槽 (6) 上的孔内。

3. 根据权利要求 1 所述的一种多功能衣架，其特征在于所述每个夹子 (4) 均设于两个挂孔 (3) 之间。

4. 根据权利要求 1 所述的一种多功能衣架，其特征在于所述夹子 (4) 的个数为 5 ～ 9 个。

一种多功能衣架

技术领域

[0001] 本实用新型涉及日常用品领域，特别是一种多功能衣架。

背景技术

[0002] 在日常生活中衣架有塑料的也有金属的，规格尺寸基本一样，在衣物较多时，衣柜中容量有限无法并排收纳，且有些小的衣物如内衣、丝巾等悬挂储藏或洗后晾晒时均比较麻烦，如能将一种衣架同时具备多种收纳功能即可节省很多空间。

发明内容

[0003] 本实用新型的目的是设计一种结构合理、功能多、节省空间的的多功能衣架，本实用新型的技术方案是如此实现的：

[0004] 一种多功能衣架，包括衣架体 (1)、挂钩 (2)，衣架体 (1) 的平面为长方形，挂钩 (2) 设于衣架体 (1) 的两端，衣架体 (1) 上设有 6 ～ 10 个均匀布置的挂孔 (3)，在衣架体 (1) 的一侧设有一排连接在其上的夹子 (4)。

[0005] 作为优选，所述衣架体 (1) 的两端设有带孔的凹槽 (6)，挂钩 (2) 的底部连接有一转珠 (5)，转珠 (5) 设于凹槽 (6) 上的孔内。

[0006] 作为优选，所述每个夹子 (4) 均设于两个挂孔 (3) 之间。

[0007] 作为优选，所述夹子 (4) 的个数为 5 ～ 9 个。

[0008] 本实用新型设计的衣架，挂钩设于长方形衣架体的两端，挂钩通过底端的转珠连接在衣架体的凹槽内，这种连接使得挂钩可在凹槽内 360 度旋转，悬挂灵活，衣架体上设有一排挂孔，可将储藏或晾晒的衣架挂于挂孔中，衣架体一侧的一排夹子可夹小件衣物，使用时既可使用一端的挂钩竖直悬挂，又可将两挂钩同时使用后水平悬挂，灵活多用，因此本实用新型具有结构简单、功能多、使用灵活、节省空间等特点。

附图说明

[0009] 附图 1 是本实用新型的一种结构示意图；

[0010] 附图 2 是挂钩及凹槽的结构示意图。

具体实施方式

[0011] 下面结合附图，通过实施例，对本实用新型的技术方案作进一步具体的说明。

[0012] 实施例：参考附图，一种多功能衣架，包括衣架体 1、挂钩 2，衣架体 1 的平面为长方形，挂钩 2 设于衣架体 1 的两端，衣架体 1 的两端设有带孔的凹槽 6，挂钩 2 的底部连接有一转珠 5，转珠 5 设于凹槽 6 上的孔内，这种连接使得挂钩可在凹槽内 360 度旋转，悬挂灵活。

[0013] 衣架体 1 上设有 7 个均匀布置的挂孔 3，在衣架体 1 的一侧设有一排连接在其上的夹子 4，所述每个夹子 4 均设于两个挂孔 3 之间。

[0014] 使用时既可使用一端的挂钩竖直悬挂，又可将两挂钩同时使用后水平悬挂，灵活

多用。

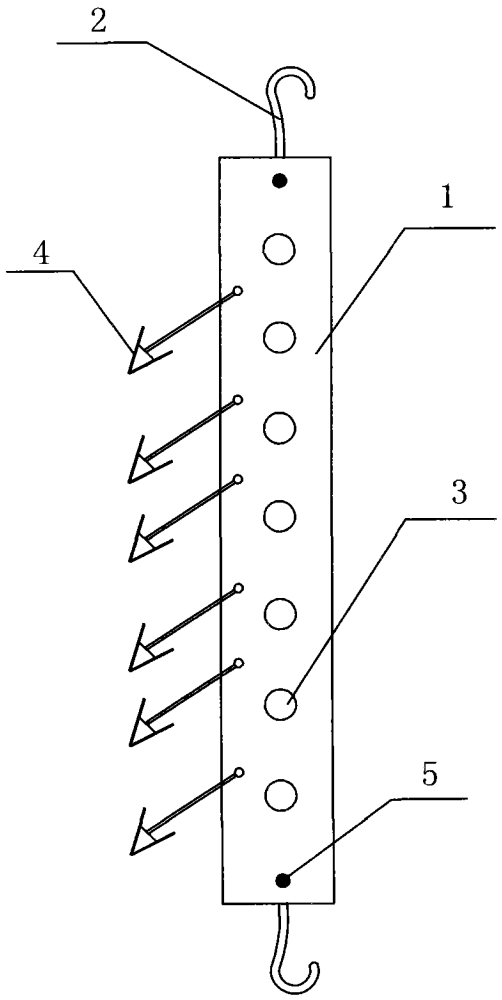

图 1

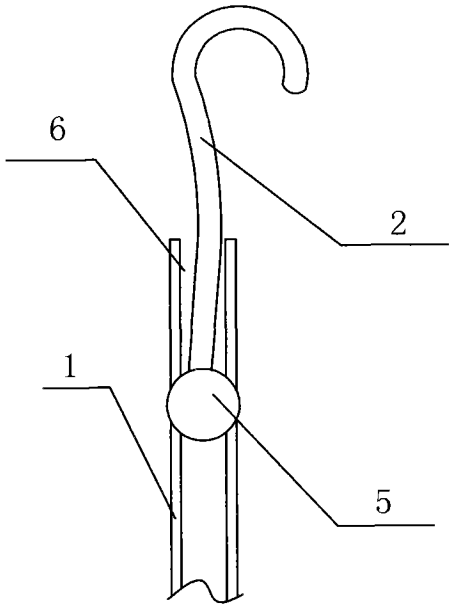

图 2