(19)中华人民共和国国家知识产权局

(12)实用新型专利

(10)授权公告号 CN 207689770 U
(45)授权公告日 2018.08.03

(21)申请号 201820171333.4

(22)申请日 2018.01.23

(73)专利权人 陈晓波
地址 450002 河南省信阳市新县浒湾乡曹湾村陈南组

(72)发明人 陈晓波

(51)Int.Cl.
G02C 7/08(2006.01)
G02C 7/14(2006.01)

权利要求书1页 说明书2页 附图1页

(54)实用新型名称

一种青少年近视防控镜片

(57)摘要

本实用新型公开了一种青少年近视防控镜片，所述防控镜片是由上光区镜片以及下光区镜片所组成的整体呈圆形的凹透镜；所述上光区镜片为凹透镜，下光区镜片是棱凸组合式透镜，且上光区镜片的整体厚度大于下光区镜片镜片的厚度；所述上光区镜片的弦长大于下光区镜片的弦长，上、下光区镜片的弦长差L为3mm，即上、下光区镜片的交界面至防控镜片的光学中心的距离；所述上、下光区镜片的焦点A和a以及光学中心位于同一直线上，且上光区镜片的焦距大于下光区镜片的焦距。

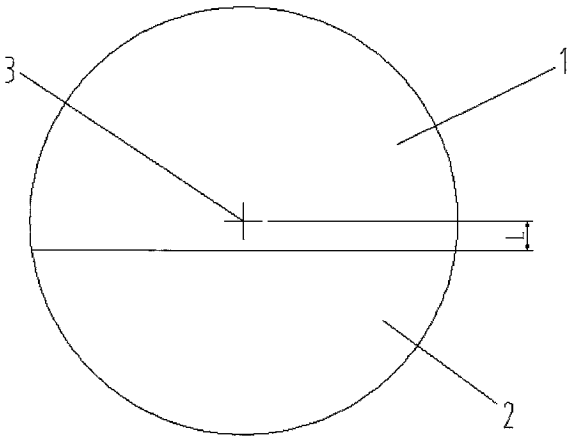

CN 207689770 U

1.一种青少年近视防控镜片，其特征在于：所述防控镜片是由上光区镜片(1)以及下光区镜片(2)所组成的整体呈圆形的凹透镜；所述上光区镜片为凹透镜，下光区镜片是棱凸组合式透镜，且上光区镜片的整体厚度大于下光区镜片镜片的厚度；所述上光区镜片(1)的弦长大于下光区镜片(2)的弦长，上、下光区镜片的弦长差L等于3mm，即上、下光区镜片的交界面至防控镜片的光学中心(3)的距离；所述上、下光区镜片的焦点A和a以及光学中心(3)位于同一直线上，且上光区镜片的焦距大于下光区镜片的焦距。

一种青少年近视防控镜片

技术领域

[0001] 本实用新型属于眼镜片领域，具体而言是涉及一种青少年近视防控镜片。

背景技术

[0002] 目前，近视已成为影响青少年视力的头号杀手，严重危害了孩子的未来身心发育、学业、就业等各方面的问题，圆顶双光镜片应用于青少年近视防控领域已有多年，它在镜片上设置两个光区，以便辅助看近和看远，但是目前现有的圆顶双光镜片在近视防控领域的效果反馈并不太理想，而青少年近视患者在看近时，大部分的孩子都有偏头等坐姿不正的问题，姿势倾斜稍大就不能够用到理疗区。

发明内容

[0003] 本实用新型目的是针对上述现有技术的不足而提供一种青少年近视防控镜片。

[0004] 本实用新型实现上述目的所采取的技术方案是：一种青少年近视防控镜片，所述防控镜片是由上光区镜片以及下光区镜片所组成的整体呈圆形的凹透镜；所述上光区镜片为凹透镜，下光区镜片是棱凸组合式透镜，且上光区镜片的整体厚度大于下光区镜片镜片的厚度；所述上光区镜片的弦长大于下光区镜片的弦长，上、下光区镜片的弦长差L等于3mm，即上、下光区镜片的交界面至防控镜片的光学中心的距离；所述上、下光区镜片的焦点A和a以及光学中心位于同一直线上，且上光区镜片的焦距大于下光区镜片的焦距。

[0005] 本实用新型的原理及有益效果是：本实用新型主要是针对青少年近视的防控，上光区辅助看远，下光区凸透镜代偿调节，迫使睫状肌放松，消除睫状肌疲劳，棱镜利用光线的折射原理和位移特性，使斜眼的视轴和物像重合，可以矫正眼位不正(外隐斜)所带来的复视和混淆视问题，平衡内外直肌的肌性，达到消除复视和混淆视，恢复眼位的最终目的，起到预防和控制近视的作用，最终，为青少年近视的防控作出应有的贡献。

附图说明

[0006] 图1为本实用新型的结构示意图。

[0007] 图2为图1的左视图。

具体实施方式

[0008] 下面将结合本实用新型实施例中的附图，对本实用新型实施例中的技术方案进行清楚、完整地描述，显然，所描述的实施例仅仅是本实用新型一部分实施例，而不是全部的实施例。基于本实用新型中的实施例，本领域普通技术人员在没有做出创造性劳动前提下所获得的所有其他实施例，都属于本实用新型保护的范围。

[0009] 如图1-2所示，本实用新型的青少年近视防控镜片，所述防控镜片是由上光区镜片1以及下光区镜片2所组成的整体呈圆形的凹透镜；所述上光区镜片为凹透镜，下光区镜片是棱凸组合式透镜，且上光区镜片的整体厚度大于下光区镜片镜片的厚度；所述上光区镜

片1的弦长大于下光区镜片2的弦长，上、下光区镜片的弦长差L等于3mm，即上、下光区镜片的交界面至防控镜片的光学中心3的距离；所述上、下光区镜片的焦点A和a以及光学中心3位于同一直线上，且上光区镜片的焦距大于下光区镜片的焦距。

[0010] 以上所述仅为本实用新型的优选实施例而已，并不用于限制本实用新型，对于本领域的技术人员来说，本实用新型可以有各种更改和变化。凡在本实用新型的精神和原则之内，所作的任何修改、等同替换、改进等，均应包含在本实用新型的保护范围之内。

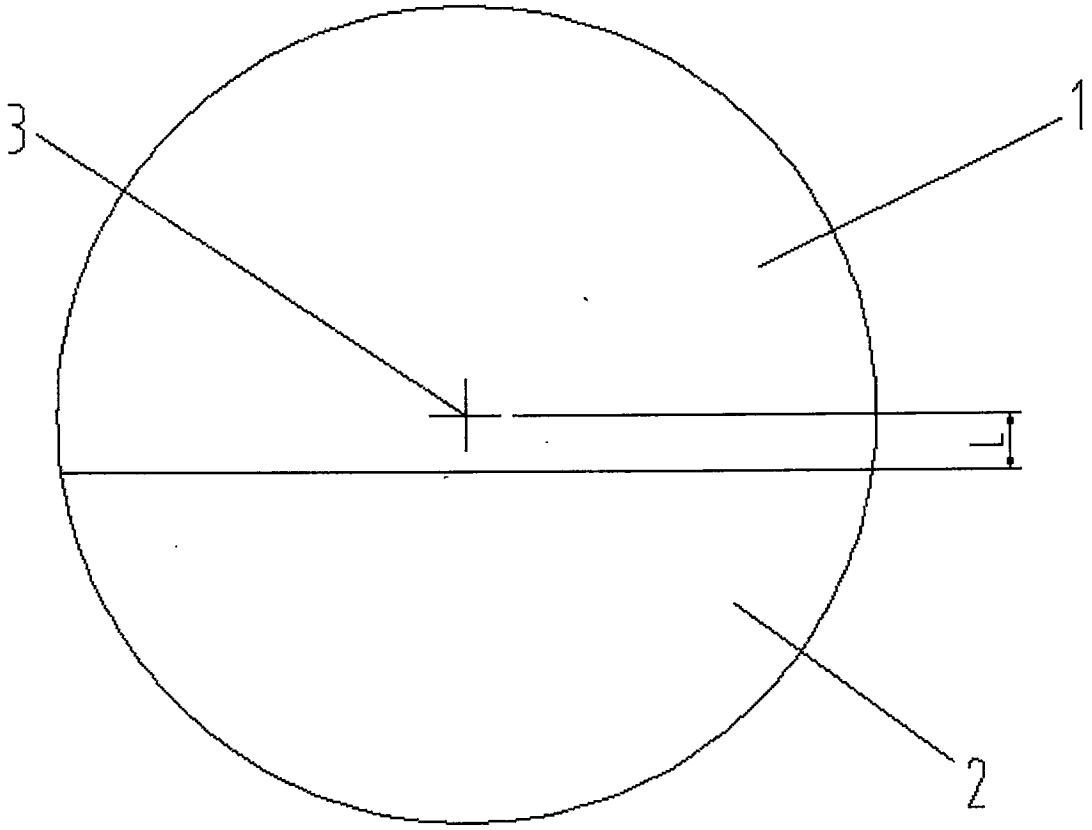

图1

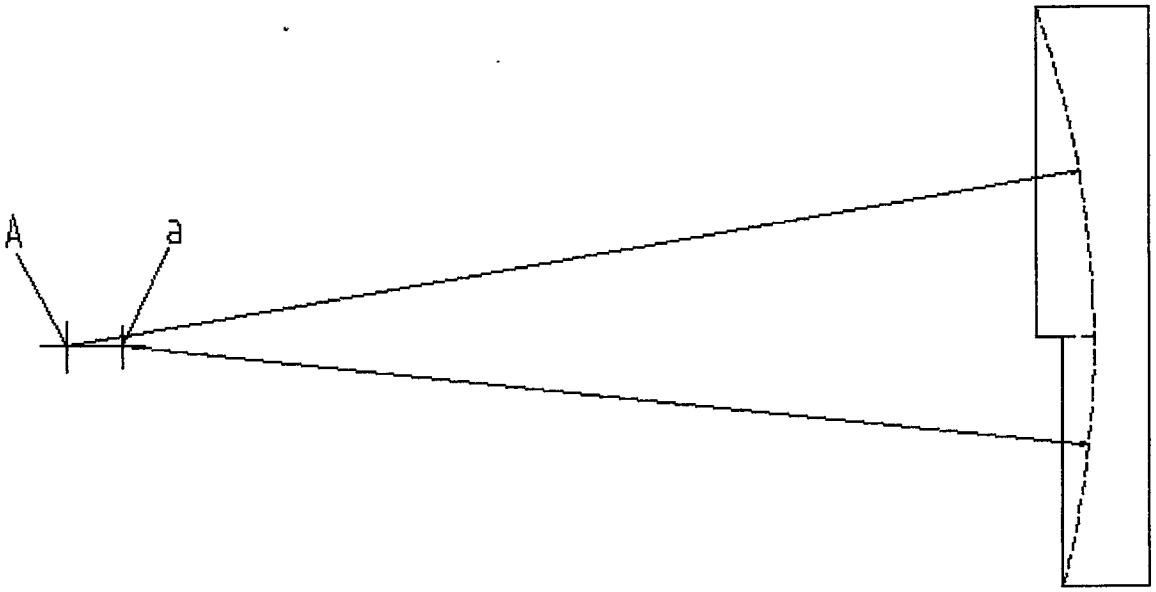

图2