(19)中华人民共和国国家知识产权局

(12)实用新型专利

(10)授权公告号 CN 208388152 U
(45)授权公告日 2019.01.18

(21)申请号 201721827277.7

(22)申请日 2018.11.14

(73)专利权人 江西省焦点实业有限公司
地址 344000 江西省抚州市南城县株良镇城上工业园

(72)发明人 刘军 吴文高

(51)Int.Cl.
A47B 41/00(2006.01)
A47B 9/00(2006.01)
A47B 23/04(2006.01)
A47B 88/40(2017.01)
E05B 65/46(2017.01)

权利要求书1页 说明书3页 附图3页

(54)实用新型名称

一种可调节式学生课桌

(57)摘要

本实用新型公开了一种可调节式学生课桌，包括桌柜，所述桌柜的下表面上固定安装有支撑架，所述支撑架包括两组第一连接杆、第二连接杆和横杆，所述第一连接杆套设在第二连接杆上，且第一连接杆和第二连接杆通过固定机构锁紧固定，所述横杆固定设置于第一连接杆的底端，所述桌柜上开设有置物槽，所述桌柜上设置有抽屉，所述抽屉上固定安装有暗锁，所述桌柜的上表面上设置有书本放置架、笔筒和书架。本实用新型可调节该课桌的高度，以适应不同身高的学生使用，可更加方便的观看书本，解放学生的双手，可有效保护学生的贵重和私密物品，方便学生进行使用。

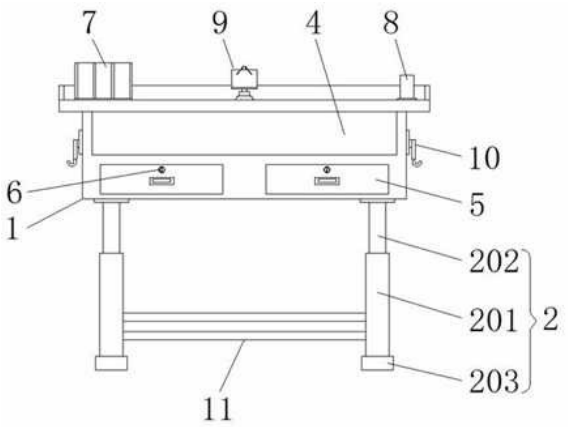

CN 208388152 U

1.一种可调节式学生课桌，包括桌柜(1)，其特征在于：所述桌柜(1)的下表面上固定安装有支撑架(2)，所述支撑架(2)包括两组第一连接杆(201)、第二连接杆(202)和横杆(203)，所述第一连接杆(201)套设在第二连接杆(202)上，且第一连接杆(201)和第二连接杆(202)通过固定机构(3)锁紧固定，所述横杆(203)固定设置于第一连接杆(201)的底端，所述桌柜(1)上开设有置物槽(4)，所述桌柜(1)上设置有抽屉(5)，所述抽屉(5)上固定安装有暗锁(6)，所述桌柜(1)的上表面上设置有书本放置架(7)、笔筒(8)和书架(9)，所述桌柜(1)的上表面的边缘处设置有围挡(15)。

2.根据权利要求1所述的一种可调节式学生课桌，其特征在于：所述桌柜(1)的两侧板上均固定安装有挂钩(10)。

3.根据权利要求1所述的一种可调节式学生课桌，其特征在于：所述固定机构(3)包括销孔(301)和旋钮调节销轴(302)，所述销孔(301)开设在第一连接杆(201)和第二连接杆(202)上，所述旋钮调节销轴(302)插设于销孔(301)中。

4.根据权利要求1所述的一种可调节式学生课桌，其特征在于：所述第一连接杆(201)之间设置有加强杆(11)。

5.根据权利要求1所述的一种可调节式学生课桌，其特征在于：所述书架(9)包括安装座(901)、吸盘(902)和放书板(903)，所述安装座(901)的底端固定安装有吸盘(902)，所述安装座(901)的顶端通过阻尼轴承(12)和转轴(13)安装有放书板(903)。

6.根据权利要求5所述的一种可调节式学生课桌，其特征在于：所述放书板(903)上设置有书页夹(14)。

一种可调节式学生课桌

技术领域

[0001] 本实用新型涉及课桌技术领域，具体为一种可调节式学生课桌。

背景技术

[0002] 课桌为学生所用的桌子，从最早的学堂里的八方桌开始，用于学校，学堂学习的桌子应该统一为课桌。课桌分为“4号”、“5号”两种标号，分别供初中、小学年级的学生使用，并建议“4号”桌椅主要供初一年级学生使用，“4号”课桌的桌面高度，标准就是67厘米。

[0003] 现有的学生课桌一般都是固定的，不可调节，不能较好地适应不同身高的学生使用，学生课桌只能放置书本，不能在书本翻页后将其固定，不方便使用，且现有的课桌大都为开放式，不能很好地保护学生的贵重和私密物品。

实用新型内容

[0004] 本实用新型的目的在于提供一种可调节式学生课桌，可调节该课桌的高度，以适应不同身高的学生使用，可更加方便的观看书本，解放学生的双手，可有效保护学生的贵重和私密物品，方便学生进行使用，以解决上述背景技术中提出的问题。

[0005] 为实现上述目的，本实用新型提供如下技术方案：一种可调节式学生课桌，包括桌柜，所述桌柜的下表面上固定安装有支撑架，所述支撑架包括两组第一连接杆、第二连接杆和横杆，所述第一连接杆套设在第二连接杆上，且第一连接杆和第二连接杆通过固定机构锁紧固定，所述横杆固定设置于第一连接杆的底端，所述桌柜上开设有置物槽，所述桌柜上设置有抽屉，所述抽屉上固定安装有暗锁，所述桌柜的上表面上设置有书本放置架、笔筒和书架，所述桌柜的上表面的边缘处设置有围挡。

[0006] 优选的，所述桌柜的两侧板上均固定安装有挂钩。

[0007] 优选的，所述固定机构包括销孔和旋钮调节销轴，所述销孔开设在第一连接杆和第二连接杆上，所述旋钮调节销轴插设于销孔中。

[0008] 优选的，所述第一连接杆之间设置有加强杆。

[0009] 优选的，所述书架包括安装座、吸盘和放书板，所述安装座的底端固定安装有吸盘，所述安装座的顶端通过阻尼轴承和转轴安装有放书板。

[0010] 优选的，所述放书板上设置有书页夹。

[0011] 与现有技术相比，本实用新型的有益效果是：

[0012] 1、通过第一连接杆和第二连接杆可调节该课桌的高度，以适应不同身高的学生使用；

[0013] 2、通过在该课桌面上设置的书架，可更加方便的观看书本，解放学生的双手；

[0014] 3、通过抽屉和暗锁可有效保护学生的贵重和私密物品，方便学生进行使用。

附图说明

[0015] 图1为本实用新型的结构示意图；

[0016] 图2为本实用新型的侧视示意图；

[0017] 图3为本实用新型的书架的结构示意图。

[0018] 图中：1桌柜、2支撑架、201第一连接杆、202第二连接杆、203横杆、3固定机构、301销孔、302旋钮调节销轴、4置物槽、5抽屉、6暗锁、7书本放置架、8笔筒、9书架、901安装座、902吸盘、903放书板、10挂钩、11加强杆、12阻尼轴承、13转轴、14书页夹。

具体实施方式

[0019] 下面将结合本实用新型实施例中的附图，对本实用新型实施例中的技术方案进行清楚、完整地描述，显然，所描述的实施例仅仅是本实用新型一部分实施例，而不是全部的实施例。基于本实用新型中的实施例，本领域普通技术人员在没有做出创造性劳动前提下所获得的所有其他实施例，都属于本实用新型保护的范围。

[0020] 请参阅图1-3，本实用新型提供一种技术方案：一种可调节式学生课桌，包括桌柜1，桌柜1采用实木材质，天然环保，使用寿命长，所述桌柜1的下表面上固定安装有支撑架2，所述支撑架2包括两组第一连接杆201、第二连接杆202和横杆203，所述第一连接杆201套设在第二连接杆202上，且第一连接杆201和第二连接杆202通过固定机构3锁紧固定，所述横杆203固定设置于第一连接杆201的底端，支撑架2采用不锈钢材质，结实耐用，稳定性好，通过调节第一连接杆201和第二连接杆202可调节该课桌的高度，所述桌柜1上开设有置物槽4，置物槽4用于放置书本、文具和日常用品等物品，所述桌柜1上设置有抽屉5，所述抽屉5上固定安装有暗锁6，暗锁6可用于可锁紧抽屉5，可用于放置贵重和私密物品，所述桌柜1的上表面上设置有书本放置架7、笔筒8和书架9，书本放置架7可将书本有序摆放，笔筒8用于放置笔具，方便实用，所述桌柜1的上表面的边缘处设置有围挡15。

[0021] 具体的，所述桌柜1的两侧板上均固定安装有挂钩10，挂钩10方便学生挂置雨伞和水杯等物品，充分利用桌面空间。

[0022] 具体的，所述固定机构3包括销孔301和旋钮调节销轴302，所述销孔301开设在第一连接杆201和第二连接杆202上，所述旋钮调节销轴302插设于销孔301中。

[0023] 具体的，所述第一连接杆201之间设置有加强杆11，加强杆11可加强支撑架2的强度，同时可便于学生放脚。

[0024] 具体的，所述书架9包括安装座901、吸盘902和放书板903，所述安装座901的底端固定安装有吸盘902，所述安装座901的顶端通过阻尼轴承12和转轴13安装有放书板903，吸盘902可便于将书架9吸附于该课桌面的任意位置，方便使用。

[0025] 具体的，所述放书板903上设置有书页夹14，书页夹14可将书页夹紧，解放学生的双手。

[0026] 工作原理：使用时，学生可根据自身的身高通过调节第一连接杆201和第二连接杆202将该课桌调节到合适的高度并通过销孔301和旋钮调节销轴302进行锁紧固定，经常使用的书本摆放在书本放置架7上，笔具摆放在笔筒8中，其他的物品可放置于置物槽4中，贵重和私密物品可放置于抽屉5中并通过暗锁6锁紧，日常学习中，可将书架9通过吸盘902吸附在该课桌面上的任意位置，将书本放置在放书板903上并通过书页夹14稳定好书页，再调节放书板903的角度，以更好的适应学生的观看角度。

[0027] 尽管已经示出和描述了本实用新型的实施例，对于本领域的普通技术人员而言，

可以理解在不脱离本实用新型的原理和精神的情况下可以对这些实施例进行多种变化、修改、替换和变型，本实用新型的范围由所附权利要求及其等同物限定。

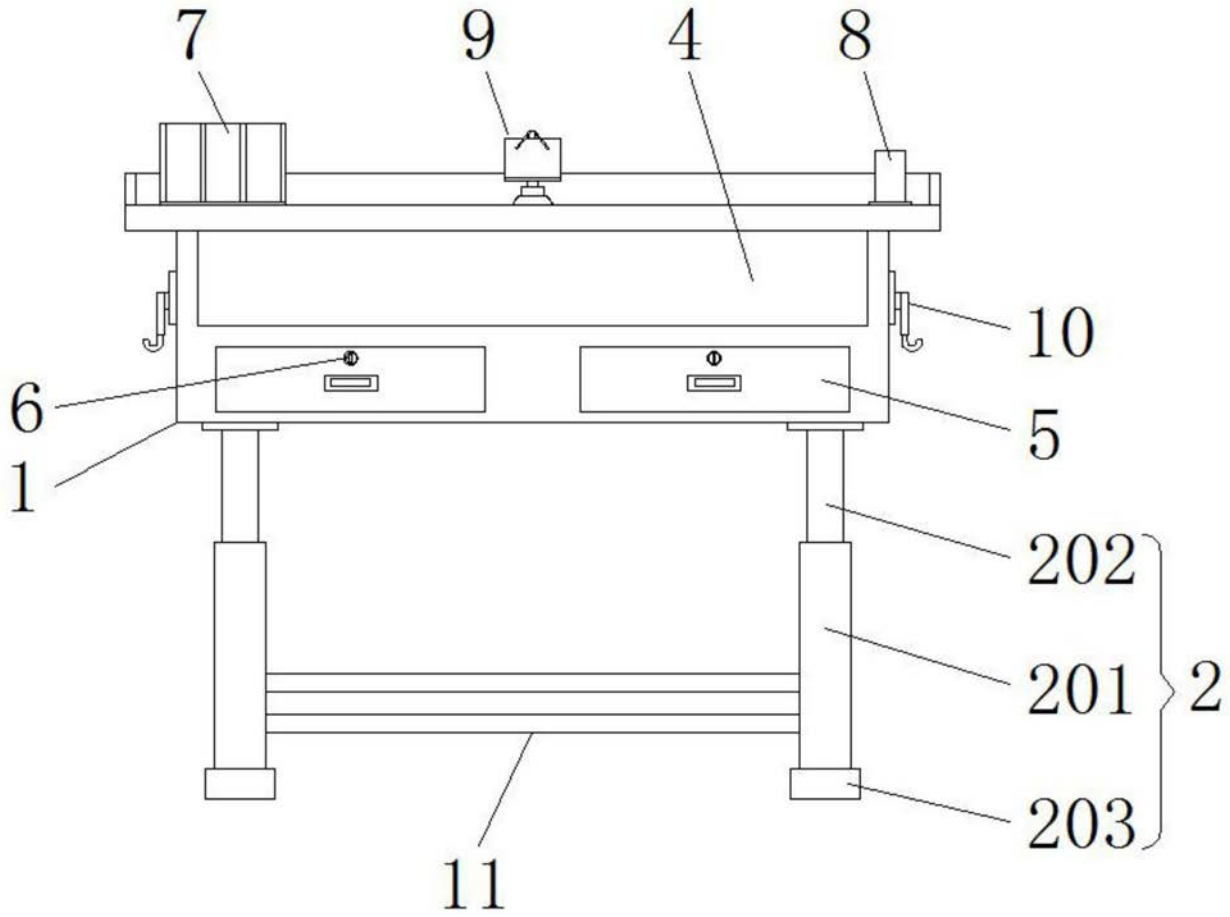

图1

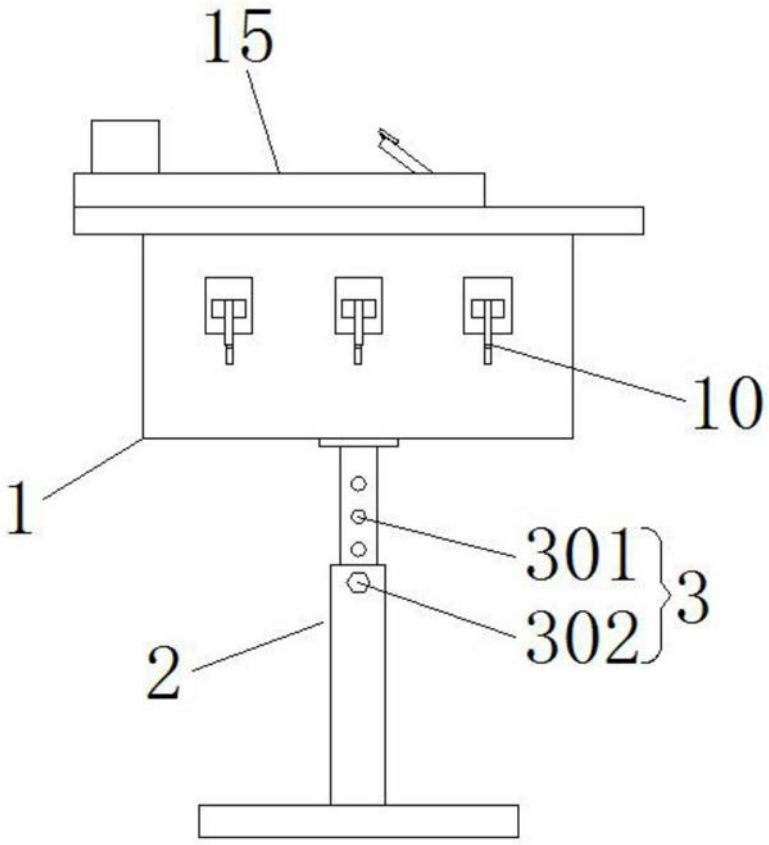

图2

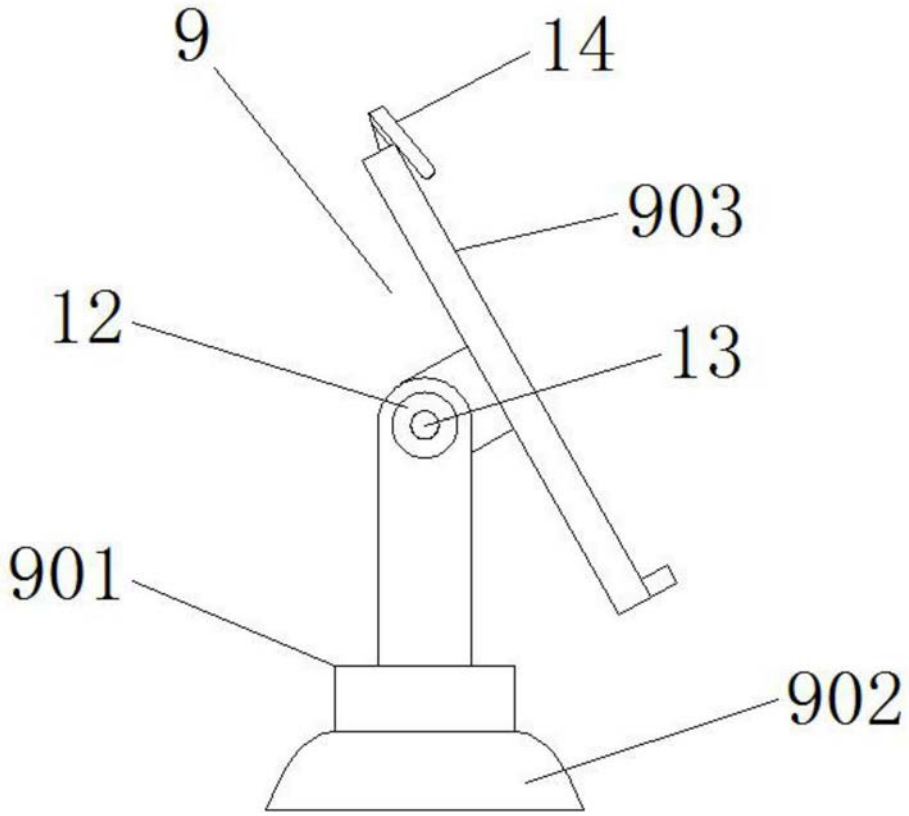

图3