(19)国家知识产权局

(12)实用新型专利

(10)授权公告号 CN 219315256 U
(45)授权公告日 2023.07.07

(21)申请号 202320668587.8

(22)申请日 2023.03.30

(73)专利权人 海门市芳卡纺织品有限公司
地址 226100 江苏省南通市海门市天补镇建安村20组57号

(72)发明人 黄剑华

(74)专利代理机构 临沂亚科专利代理事务所（普通合伙） 37363
专利代理师 王云涛

(51)Int.Cl.
D06B 1/02(2006.01)
D06B 23/20(2006.01)
D06B 15/02(2006.01)
F26B 21/00(2006.01)

权利要求书1页 说明书4页 附图3页

(54)实用新型名称

一种纺织品加工的清洗机构

(57)摘要

本实用新型涉及一种纺织品加工的清洗机构，包括支撑台，支撑台的上端部固定连接有清洗仓，清洗仓的上端部固定连接有清洗箱，清洗仓的上端部固定连接有清水箱，清洗仓的正面设置有控制面板，清洗仓的外侧设置有烘干组件，支撑台的下端部固定连接有支撑腿，清洗仓的内侧设置有清洗组件，清洗组件包括一端与清洗仓的内侧壁转动连接的支撑辊。该纺织品加工的清洗机构，通过导向辊与清洗盘的配合，使位于清洗仓内侧的导向辊可延长布料位于清洗仓内侧的移动路径，使布料能被水管充分喷淋，在被清洗盘抵触清洗，使得规格较长的布料依次经过水管与清洗盘后，能被充分清洗，来达到清理效果好且适配性高的效果。

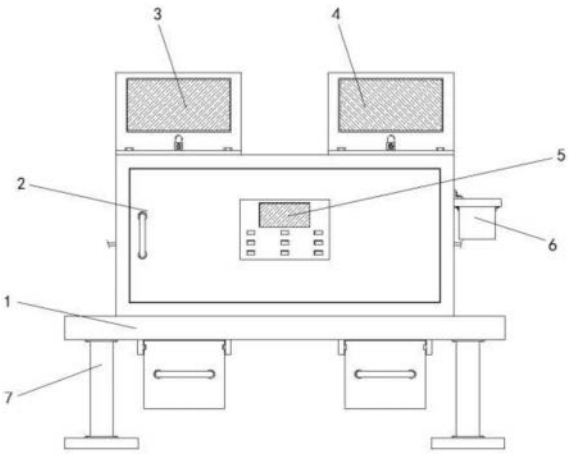

CN 219315256 U

1.一种纺织品加工的清洗机构,包括支撑台(1),其特征在于:所述支撑台(1)的上端部固定连接有清洗仓(2),所述清洗仓(2)的上端部固定连接有清洗箱(3),所述清洗仓(2)的上端部固定连接有清水箱(4),所述清洗仓(2)的正面设置有控制面板(5),所述清洗仓(2)的外侧设置有烘干组件(6),所述支撑台(1)的下端部固定连接有支撑腿(7),所述清洗仓(2)的内侧设置有清洗组件(8);

所述清洗组件(8)包括一端与清洗仓(2)的内侧壁转动连接的支撑辊(81),所述清洗仓(2)的内侧壁转动连接有导向辊(82),所述清洗仓(2)的内顶壁与内底壁均固定连接有支撑座(86),所述支撑座(86)的内侧滑动连接有连接架(83),所述支撑座(86)的内侧固定安装连接有一端与连接架(83)的内侧固定连接的电动推杆(87),所述连接架(83)的外侧固定安装有电机(88),所述电机(88)的输出轴固定连接有清洗盘(813),所述清洗箱(3)与清水箱(4)的正面均连通有一端贯穿并延伸至清洗仓(2)内侧的水管(84),所述清洗仓(2)的内底壁与支撑台(1)的内部均开设有相互连通的穿孔(810),所述穿孔(810)的内侧固定连接有滤网(811),所述支撑台(1)的下端部固定连接有支撑架(814),所述支撑架(814)的内侧滑动连接有收集盒(812)。

2.根据权利要求1所述的一种纺织品加工的清洗机构,其特征在于:所述水管(84)的外侧固定安装有阀门(85),所述水管(84)位于清洗仓(2)内侧的一端连通有喷头。

3.根据权利要求1所述的一种纺织品加工的清洗机构,其特征在于:所述清洗仓(2)的内侧壁转动连接有挤压辊(89),所述挤压辊(89)与支撑辊(81)的数量为两个,两个所述挤压辊(89)与支撑辊(81)呈上下对称分布。

4.根据权利要求1所述的一种纺织品加工的清洗机构,其特征在于:所述导向辊(82)的数量为六个,六个所述导向辊(82)为三三一组呈左右对称分布。

5.根据权利要求1所述的一种纺织品加工的清洗机构,其特征在于:所述支撑架(814)为U字形,所述支撑架(814)的内侧固定连接有一端延伸至收集盒(812)内部的滑块,所述收集盒(812)的外侧开设有位于滑块外侧的滑槽,所述滑槽与滑块滑动连接。

6.根据权利要求1所述的一种纺织品加工的清洗机构,其特征在于:所述烘干组件(6)包括一端与清洗仓(2)的外侧固定连接的安装板(61),所述安装板(61)的下端部固定连接有安装架(62),所述安装架(62)的内侧壁固定安装有风机(63),所述安装架(62)的内侧壁固定安装有加热丝(64)。

7.根据权利要求1所述的一种纺织品加工的清洗机构,其特征在于:所述清洗仓(2)的一侧与另一侧均开设有通料孔。

一种纺织品加工的清洗机构

技术领域

[0001] 本实用新型涉及纺织品加工技术领域，具体为一种纺织品加工的清洗机构。

背景技术

[0002] 纺织品在生产加工或者堆放的过程中常常会积上灰尘，这些灰尘如果不能去除，会影响纺织品的色彩、光滑度，从而降低纺织品的质量，影响其后续的销售。传统的水洗处理方法是分段将印染后的布匹在原染缸进行清洗，这样洗涤效果差、洗涤时间长，导致洗涤效率低。另外这种洗涤方式一般需要重新晾干，浪费时间，不利于工作效率的提高。

[0003] 如公告号为CN215440981U的实用新型，公开的一种纺织品清洗消毒设备，包括清洗消毒箱，所述清洗消毒箱的左端固定套装有驱动电机，且清洗消毒箱的内部固定套装有两个限位环，两个所述限位环的内部活动套装有一个滚筒，所述清洗消毒箱的顶部固定套装有转接底座，且清洗消毒箱的右侧活动安装有箱门，所述箱门的内侧活动套装有封闭轮盘，所述转接底座的顶部固定套接有输送管道，通过驱动电机和滚筒以及转接底座和蒸汽喷头的配合使用，使得该纺织品清洗消毒设备在将纺织品放置于滚筒的内部后，能够通过输送管道向转接底座的内部灌输高温蒸汽，再通过转接底座外部的蒸汽喷头，将高温蒸汽通过滚筒外部均匀分布的贯通圆孔喷洒至纺织品的外部，同时驱动电机启动带动滚筒旋转，使得滚筒内部的纺织品能够均匀的受到蒸汽清洗消毒的作用，避免了消毒剂残余的情况，提升了该纺织品清洗消毒设备使用后纺织品的安全性。

[0004] 然而上述申请只能应对小件的纺织品进行清理，其原理类似于洗衣机，因此不便于清理干净规格较长的长布料卷，使得整个清理设备在使用过程中依旧存在一定局限性，故而提出一种纺织品加工的清洗机构来解决上述问题。

实用新型内容

[0005] 针对现有技术的不足，本实用新型提供了一种纺织品加工的清洗机构，具备清理效果好且适配性高等优点，解决了适配性不佳的问题。

[0006] 为实现上述目的，本实用新型提供如下技术方案：一种纺织品加工的清洗机构，包括支撑台，所述支撑台的上端部固定连接有清洗仓，所述清洗仓的上端部固定连接有清洗箱，所述清洗仓的上端部固定连接有清水箱，所述清洗仓的正面设置有控制面板，所述清洗仓的外侧设置有烘干组件，所述支撑台的下端部固定连接有支撑腿，所述清洗仓的内侧设置有清洗组件；

[0007] 所述清洗组件包括一端与清洗仓的内侧壁转动连接的支撑辊，所述清洗仓的内侧壁转动连接有导向辊，所述清洗仓的内顶壁与内底壁均固定连接有支撑座，所述支撑座的内侧滑动连接有连接架，所述支撑座的内侧固定安装连接有一端与连接架的内侧固定连接的电动推杆，所述连接架的外侧固定安装有电机，所述电机的输出轴固定连接有清洗盘，所述清洗箱与清水箱的正面均连通有一端贯穿并延伸至清洗仓内侧的水管，所述清洗仓的内底壁与支撑台的内部均开设有相互连通的穿孔，所述穿孔的内侧固定连接有滤网，所述支

撑台的下端部固定连接有支撑架，所述支撑架的内侧滑动连接有收集盒。

[0008] 进一步，所述水管的外侧固定安装有阀门，所述水管位于清洗仓内侧的一端连通有喷头。

[0009] 进一步，所述清洗仓的内侧壁转动连接有挤压辊，所述挤压辊与支撑辊的数量为两个，两个所述挤压辊与支撑辊呈上下对称分布。

[0010] 进一步，所述导向辊的数量为六个，六个所述导向辊为三三一组呈左右对称分布。

[0011] 进一步，所述支撑架为U字形，所述支撑架的内侧固定连接有一端延伸至收集盒内部的滑块，所述收集盒的外侧开设有位于滑块外侧的滑槽，所述滑槽与滑块滑动连接。

[0012] 进一步，所述烘干组件包括一端与清洗仓的外侧固定连接的安装板，所述安装板的下端部固定连接有安装架，所述安装架的内侧壁固定安装有风机，所述安装架的内侧壁固定安装有加热丝。

[0013] 进一步，所述清洗仓的一侧与另一侧均开设有通料孔。

[0014] 与现有技术相比，本申请的技术方案具备以下有益效果：

[0015] 1、该纺织品加工的清洗机构，通过导向辊与清洗盘的配合，使位于清洗仓内侧的导向辊可延长布料位于清洗仓内侧的移动路径，使布料能被水管充分喷淋，在被清洗盘抵触清洗，使得规格较长的布料依次经过水管与清洗盘后，能被充分清洗，来达到清理效果好且适配性高的效果。

[0016] 2、该纺织品加工的清洗机构，通过位于支撑架上的收集盒与支撑架台上的滤网，可对清洗后的水流进行过滤收集，使得水资源得到回收利用，节约水资源。

[0017] 3、该纺织品加工的清洗机构，通过清洗仓内壁的两个挤压辊与风机来对清洗完成后的布料进行挤压烘干，提高布料干燥速率。

附图说明

[0018] 图1为本实用新型整体结构示意图；

[0019] 图2为本实用新型清洗组件结构示意图；

[0020] 图3为本实用新型烘干组件结构示意图。

[0021] 图中：1支撑台、2清洗仓、3清洗箱、4清水箱、5控制面板、6烘干组件、61安装板、62安装架、63风机、64加热丝、7支撑腿、8清洗组件、81支撑辊、82导向辊、83连接架、84水管、85阀门、86支撑座、87电动推杆、88电机、89挤压辊、810穿孔、811滤网、812收集盒、813清洗盘、814支撑架。

具体实施方式

[0022] 下面将结合本实用新型实施例中的附图，对本实用新型实施例中的技术方案进行清楚、完整地描述，显然，所描述的实施例仅仅是本实用新型一部分实施例，而不是全部的实施例。基于本实用新型中的实施例，本领域普通技术人员在没有做出创造性劳动前提下所获得的所有其他实施例，都属于本实用新型保护的范围。

[0023] 请参阅图1-2，本实施例中的一种纺织品加工的清洗机构，包括支撑台1，支撑台1的上端部固定连接有清洗仓2，清洗仓2的上端部固定连接有清洗箱3，清洗仓2的上端部固定连接有清水箱4，清洗仓2的正面设置有控制面板5，清洗仓2的正面通过铰链铰接有检修

门，控制面板5位于检修门上，清洗仓2的外侧设置有烘干组件6，支撑台1的下端部固定连接有支撑腿7，清洗仓2的内侧设置有清洗组件8；

[0024] 清洗组件8包括一端与清洗仓2的内侧壁转动连接的支撑辊81，清洗仓2的内侧壁转动连接有导向辊82，清洗仓2的内顶壁与内底壁均固定连接有支撑座86，支撑座86的内侧滑动连接有连接架83，支撑座86的内侧固定安装连接有一端与连接架83的内侧固定连接的电动推杆87，连接架83的外侧固定安装有电机88，电机88的输出轴固定连接有清洗盘813，清洗箱3与清水箱4的正面均连通有一端贯穿并延伸至清洗仓2内侧的水管84，清洗仓2的内底壁与支撑台1的内部均开设有相互连通的穿孔810，穿孔810的内侧固定连接有滤网811，支撑台1的下端部固定连接有支撑架814，支撑架814的内侧滑动连接有收集盒812。

[0025] 本实施例中的，通过导向辊82与清洗盘813的配合，使位于清洗仓2内侧的导向辊82可延长布料位于清洗仓2内侧的移动路径，使布料能被水管84充分喷淋，在被清洗盘813抵触清洗，使得规格较长的布料依次经过水管84与清洗盘813后，能被充分清洗。

[0026] 其中，水管84的外侧固定安装有阀门85，水管84位于清洗仓2内侧的一端连通有喷头，通过阀门85控制水管84的启闭通水。

[0027] 另外，导向辊82的数量为六个，六个导向辊82为三三一组呈左右对称分布，通过两组导向辊82来延长布料位于清洗仓2内移动路径。

[0028] 其次，支撑架814为U字形，支撑架814的内侧固定连接有一端延伸至收集盒812内部的滑块，收集盒812的外侧开设有位于滑块外侧的滑槽，滑槽与滑块滑动连接，方便操作人员滑动拿放支撑架814内侧的收集盒812。

[0029] 然后，清洗仓2的一侧与另一侧均开设有通料孔，使布料通过通料孔进入清洗仓2内清洗。

[0030] 请参阅图2-3，本实施例中烘干组件6包括一端与清洗仓2的外侧固定连接的安装板61，安装板61的下端部固定连接有安装架62，安装架62的内侧壁固定安装有风机63，安装架62的内侧壁固定安装有加热丝64，清洗仓2的内侧壁转动连接有挤压辊89，挤压辊89与支撑辊81的数量为两个，两个挤压辊89与支撑辊81呈上下对称分布。

[0031] 本实施例中的，通过清洗仓2内壁的两个挤压辊89与风机63来对清洗完成后的布料进行挤压烘干，提高布料干燥速率。

[0032] 上述实施例的工作原理为：

[0033] 位于清洗仓2内侧的两组导向辊82可延长布料位于清洗仓2内侧的移动路径，使布料在清洗仓2内移动清洗时能被左侧水管84充分喷淋清洗液淋湿，再被电动推杆87推动的清洗盘813抵触布料，以及启动电机88带动清洗盘813转动清洗布料后，布料可被右侧水管84排出的清水充分冲洗，使得规格较长的布料依次经过水管84与清洗盘813后，能被充分清洗，经过清洗后的布料，可被清洗仓2内壁的两个挤压辊89与风机63来对清洗完成后的布料进行挤压烘干，提高布料干燥速率，而位于支撑架814上的收集盒812与支撑架台1上的滤网811，可对清洗后的水流与清洗液进行过滤收集，使得水资源得到回收利用，节约资源。

[0034] 需要说明的是，在本文中，诸如第一和第二等之类的关系术语仅仅用来将一个实体或者操作与另一个实体或操作区分开来，而不一定要求或者暗示这些实体或操作之间存在任何这种实际的关系或者顺序。而且，术语“包括”、“包含”或者其任何其他变体意在涵盖非排他性的包含，从而使得包括一系列要素的过程、方法、物品或者设备不仅包括那些要

素，而且还包括没有明确列出的其他要素，或者是还包括为这种过程、方法、物品或者设备所固有的要素。在没有更多限制的情况下，由语句“包括一个……”限定的要素，并不排除在包括所述要素的过程、方法、物品或者设备中还存在另外的相同要素。

[0035] 尽管已经示出和描述了本实用新型的实施例，对于本领域的普通技术人员而言，可以理解在不脱离本实用新型的原理和精神的情况下可以对这些实施例进行多种变化、修改、替换和变型，本实用新型的范围由所附权利要求及其等同物限定。

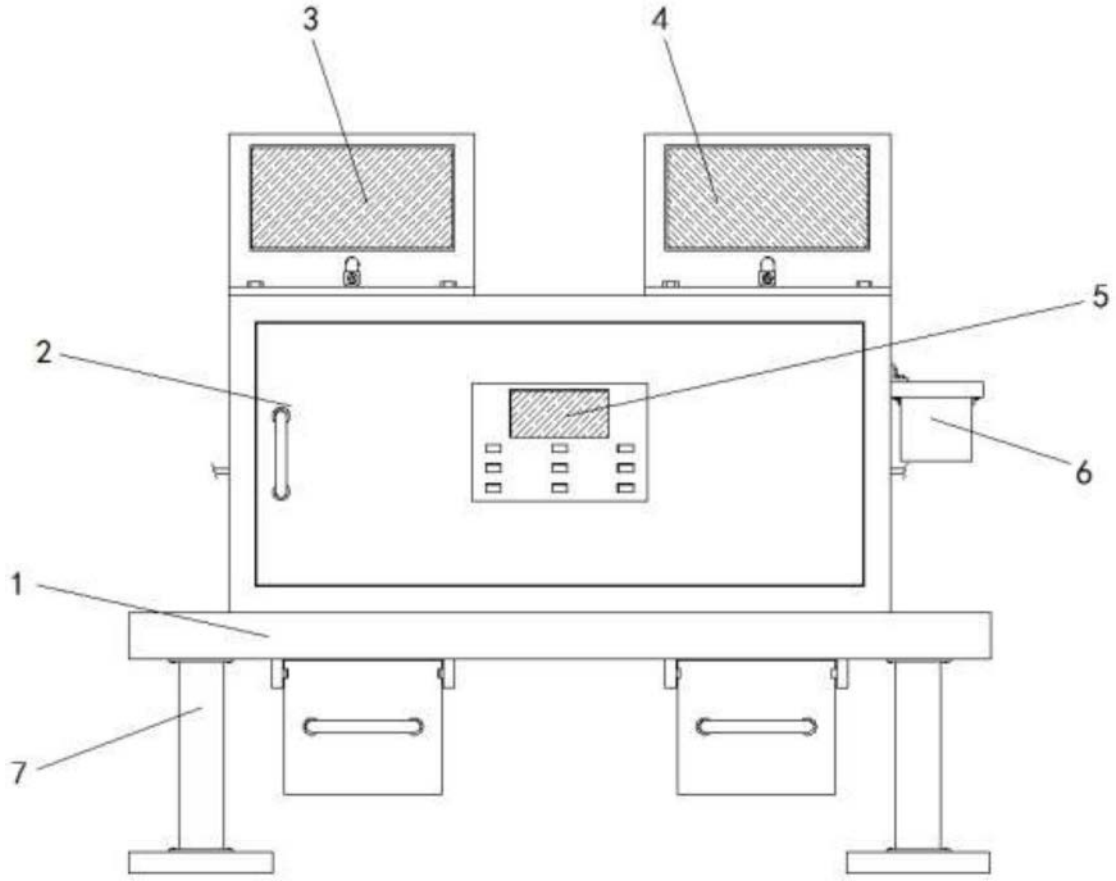

图1

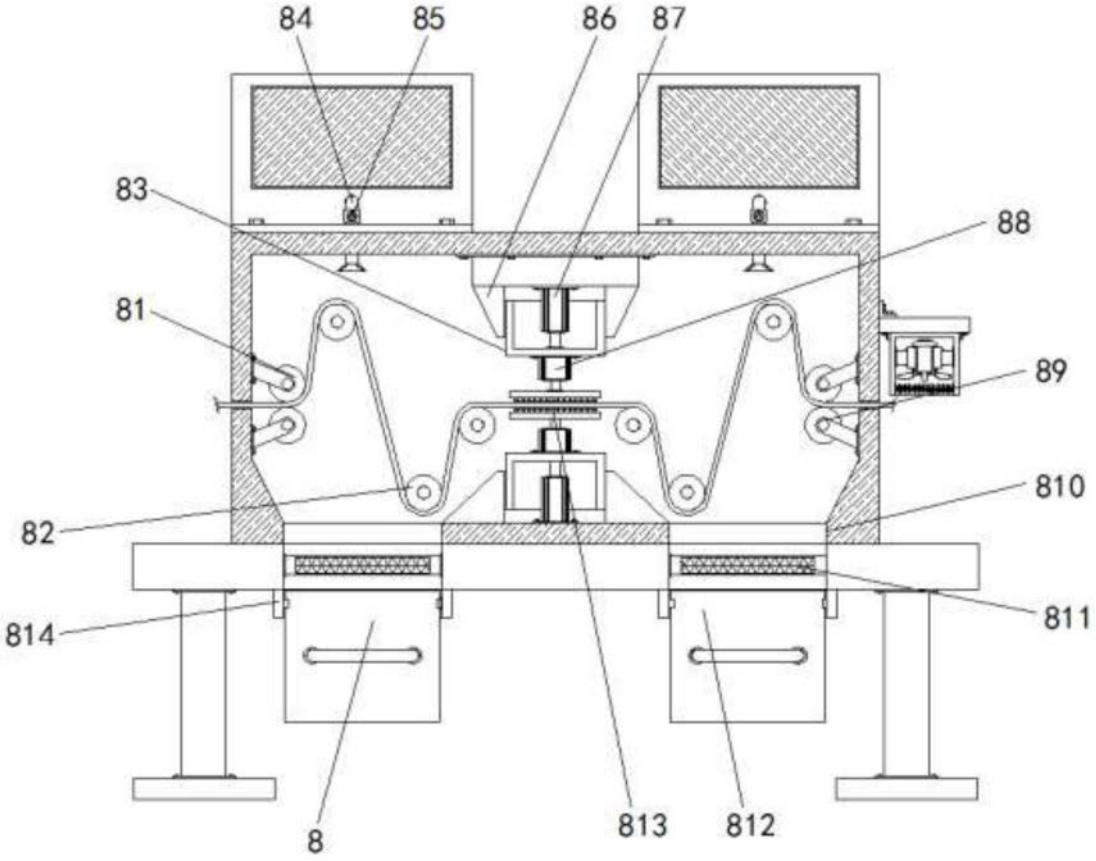

图2

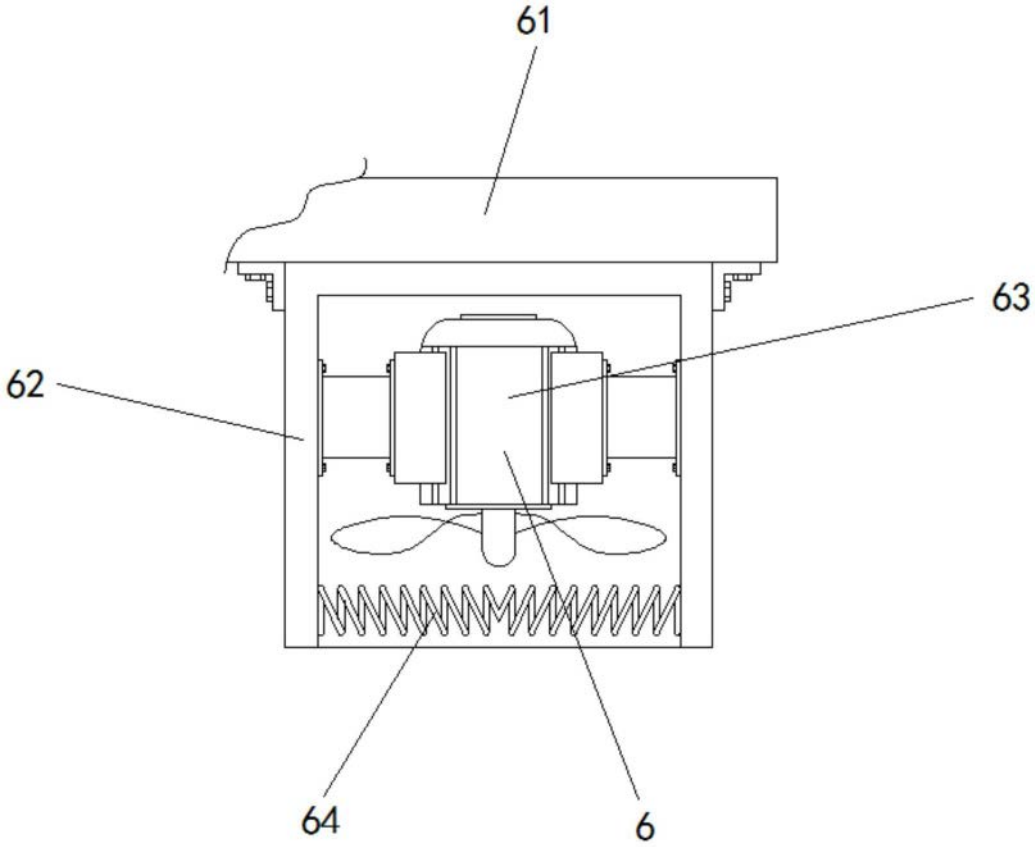

图3