(19)中华人民共和国国家知识产权局

(12)发明专利申请

(10)申请公布号 CN 104930942 A
(43)申请公布日 2015.09.23

(21)申请号 201410103952.6

(22)申请日 2014.03.19

(71)申请人 上海强精金属制品有限公司
地址 201802 上海市嘉定区南翔镇德华路888号

(72)发明人 单江

(74)专利代理机构 上海科盛知识产权代理有限公司 31225
代理人 赵志远

(51)Int.Cl.
G01B 5/00(2006.01)

权利要求书1页 说明书2页 附图1页

(54)发明名称

一种用于微波炉天线搅拌器的快速检测装置

(57)摘要

本发明涉及一种用于微波炉天线搅拌器的快速检测装置，包括底板、支撑座、滑动机构、两组测量机构和连杆机构，所述的滑动机构和支撑座分别固定在底板上，所述的两组测量机构之间通过连杆机构连接，并与滑动机构滑动连接；待测工件固定在支撑座后，测量机构通过连杆机构和滑动机构移动后紧贴工件，对其进行测量。与现有技术相比，本发明具有产品质量高、适用范围广、适用范围广等优点。

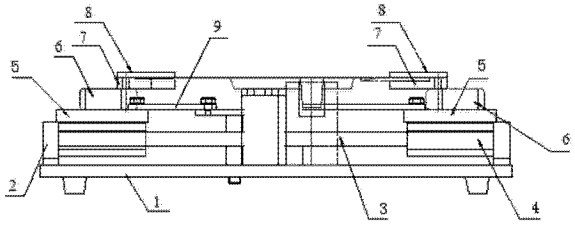

CN 104930942 A

1. 一种用于微波炉天线搅拌器的快速检测装置，其特征在于，包括底板、支撑座、滑动机构、两组测量机构和连杆机构，所述的滑动机构和支撑座分别固定在底板上，所述的两组测量机构之间通过连杆机构连接，并与滑动机构滑动连接；

待测工件固定在支撑座后，测量机构通过连杆机构和滑动机构移动后紧贴工件，对其进行测量。

2. 根据权利要求 1 所述的一种用于微波炉天线搅拌器的快速检测装置，其特征在于，所述的滑动机构包括轴座、滑动轴和径向轴承座，所述的轴座固定在底板上，所述的滑动轴固定在轴座上，所述的径向轴承座穿设在滑动轴上，所述的测量机构固定在径向轴承座上。

3. 根据权利要求 2 所述的一种用于微波炉天线搅拌器的快速检测装置，其特征在于，所述的测量机构包括下垫板、上垫板、下测量块和上测量块，所述的下垫板固定在径向轴承座上，所述的上垫板固定在下垫板上，所述的下测量块固定在上垫板上，所述的上测量块固定在下测量块上。

4. 根据权利要求 1 所述的一种用于微波炉天线搅拌器的快速检测装置，其特征在于，所述的连杆机构由多根传动杆依次连接而成。

5. 根据权利要求 4 所述的一种用于微波炉天线搅拌器的快速检测装置，其特征在于，所述的传动杆为三根。

6. 根据权利要求 2 所述的一种用于微波炉天线搅拌器的快速检测装置，其特征在于，所述的支撑座设有四个，均匀分布在滑动轴两侧。

7. 根据权利要求 2 所述的一种用于微波炉天线搅拌器的快速检测装置，其特征在于，所述的滑动轴上设有用于径向轴承座限位的限位块。

一种用于微波炉天线搅拌器的快速检测装置

技术领域

[0001] 本发明涉及一种微波炉天线搅拌器检测装置，尤其是涉及一种用于微波炉天线搅拌器的快速检测装置。

背景技术

[0002] 最常见的微波炉天线搅拌器制品检具结构，包括凸模、凹模和脱料板，此种模具结构折弯时，因制品有多处尺寸需要全检，故用传统结果的检具全检制品时间长，而且制品表面有 2 次划伤痕迹，从而导致工作效率的降低，并进一步导致产品质量的下降。

发明内容

[0003] 本发明的目的就是为了克服上述现有技术存在的缺陷而提供一种产品质量高、适用范围广、适用范围广的用于微波炉天线搅拌器的快速检测装置。

[0004] 本发明的目的可以通过以下技术方案来实现 ：

[0005] 一种用于微波炉天线搅拌器的快速检测装置，其特征在于，包括底板、支撑座、滑动机构、两组测量机构和连杆机构，所述的滑动机构和支撑座分别固定在底板上，所述的两组测量机构之间通过连杆机构连接，并与滑动机构滑动连接 ；

[0006] 待测工件固定在支撑座后，测量机构通过连杆机构和滑动机构移动后紧贴工件，对其进行测量。

[0007] 所述的滑动机构包括轴座、滑动轴和径向轴承座，所述的轴座固定在底板上，所述的滑动轴固定在轴座上，所述的径向轴承座穿设在滑动轴上，所述的测量机构固定在径向轴承座上。

[0008] 所述的测量机构包括下垫板、上垫板、下测量块和上测量块，所述的下垫板固定在径向轴承座上，所述的上垫板固定在下垫板上，所述的下测量块固定在上垫板上，所述的上测量块固定在下测量块上。

[0009] 所述的连杆机构由多根传动杆依次连接而成。

[0010] 所述的传动杆为三根。

[0011] 所述的支撑座设有四个，均匀分布在滑动轴两侧。

[0012] 所述的滑动轴上设有用于径向轴承座限位的限位块。

[0013] 与现有技术相比，本发明具有以下优点 ：

[0014] 1、产品质量高，生产的制品改观及尺寸质量高，由于该检具在全检过程中，制品与检具测量块无滑动，全检后制品表面无损伤、擦痕 ；

[0015] 2、适用范围广，通过设置滑动机构和连杆机构，可常用于机壳、面板等外观及尺寸有严格要求的制品 ；

[0016] 3、适用范围广，通过推动一侧的测量块一次性将该工件的 2 端尺寸全部检查完成。

附图说明

[0017] 图 1 为本发明主视结构示意图；

[0018] 图 2 为本发明的俯视结构示意图。

具体实施方式

[0019] 下面结合附图和具体实施例对本发明进行详细说明。

[0020] 实施例

[0021] 如图 1 和图 2 所示，一种用于微波炉天线搅拌器的快速检测装置，包括底板 1、支撑座 10、滑动机构、两组测量机构和连杆机构 9，所述的滑动机构和支撑座 10 分别固定在底板 1 上，所述的两组测量机构之间通过连杆机构 9 连接，并与滑动机构滑动连接；待测工件固定在支撑座 10 后，测量机构通过连杆机构 9 和滑动机构移动后紧贴工件，对其进行测量。

[0022] 所述的滑动机构包括轴座 2、滑动轴 3 和径向轴承座 4，所述的轴座 2 固定在底板 1 上，所述的滑动轴 3 固定在轴座 2 上，所述的径向轴承座 4 穿设在滑动轴 3 上，所述的测量机构固定在径向轴承座 4 上。

[0023] 所述的测量机构包括下垫板 5、上垫板 6、下测量块 7 和上测量块 8，所述的下垫板 5 固定在径向轴承座 4 上，所述的上垫板 6 固定在下垫板 5 上，所述的下测量块 7 固定在上垫板 6 上，所述的上测量块 8 固定在下测量块 7 上。

[0024] 所述的连杆机构 9 由三根传动杆依次连接而成。所述的支撑座 10 设有四个，均匀分布在滑动轴 3 两侧。所述的滑动轴 3 上设有用于径向轴承座限位的限位块 11。

[0025] 连杆机构左右运动，带动安装在径向轴承上的测量块将制品管控尺寸一次测量。

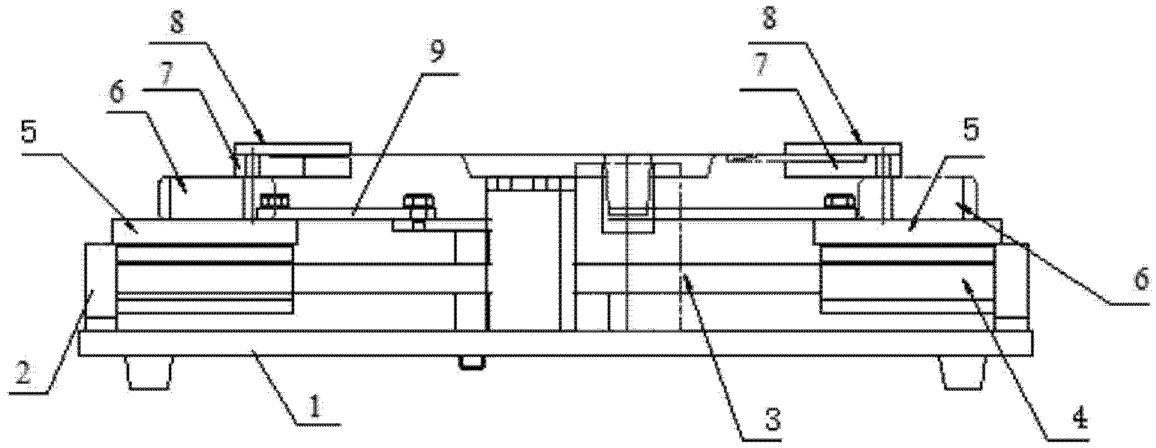

图 1

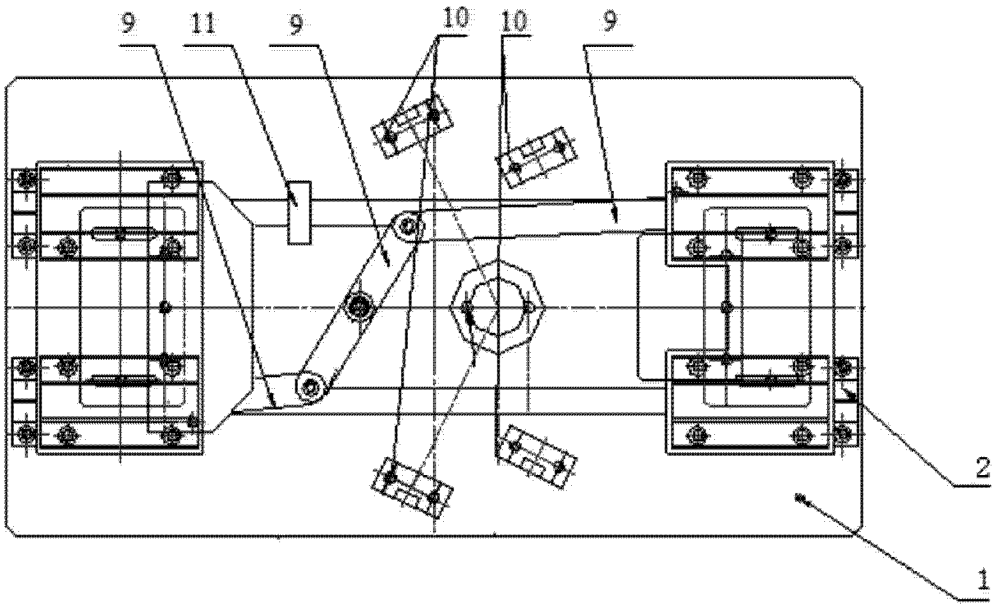

图 2