(19)中华人民共和国国家知识产权局

(12)发明专利申请

(10)申请公布号 CN 102011534 A
(43)申请公布日 2011.04.13

(21)申请号 200910182758.0

(22)申请日 2009.09.05

(71)申请人 王秀同
地址 221100 江苏省铜山县大许镇麻沟村29号

(72)发明人 王秀同

(51)Int.Cl.
E06B 3/58(2006.01)
E06B 3/26(2006.01)
E05C 1/02(2006.01)
E06B 3/36(2006.01)
E06B 3/46(2006.01)

权利要求书 1 页 说明书 2 页 附图 1 页

(54)发明名称

一种擦洗方便的玻璃窗

(57)摘要

一种擦洗方便的玻璃窗，是将内框通过上下对称的两只转轴与外框安装固定在一起，内框具有绕两只转轴360°转动的自由度，在内框的适当部位还安装适当数量的插销，插销可以使内框与外框之间连为一体或分开，将窗体通过铰链安装在内框上，窗体上面安装有玻璃。根据设计的要求，窗体在内框上的安装也可以设计安装成左右推拉的开关形式，当窗体在内框上的安装也可以设计安装成左右推拉的开关形式时，此时不需要铰链，但需要采用导轨等其它的结构。

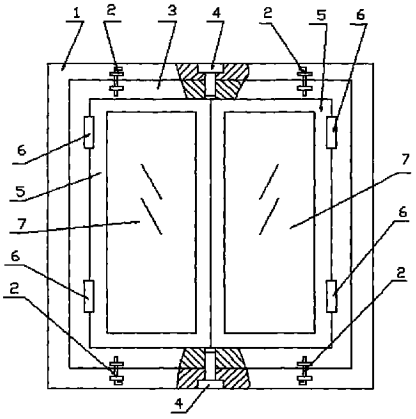

CN 102011534 A

1. 一种擦洗方便的玻璃窗，其特征是：将内框 (3) 通过上下对称的两只转轴 (4) 与外框 (1) 安装固定在一起，内框具有绕两只转轴 360° 转动的自由度，在内框 (2) 的适当部位还安装适当数量的插销 (2)，插销 (2) 可以使内框 (3) 与外框 (1) 之间连为一体或分开，将窗体 (5) 通过铰链 (6) 安装在内框 (3) 上，窗体 (5) 上面安装有玻璃 (7)。 根据设计的要求，窗体 (5) 在内框 (3) 上的安装也可以设计安装成左右推拉的开关形式，当窗体 (5) 在内框 (3) 上的安装也可以设计安装成左右推拉的开关形式时，此时不需要铰链 (6)，但需要采用导轨等其它的结构。

一种擦洗方便的玻璃窗

技术领域

[0001] 本发明涉及一种门窗，特别是一种擦洗方便的玻璃窗，属于建筑技术领域。

背景技术

[0002] 门窗是房屋建筑的常用附件，目前公知的是：门窗在结构上都是推拉式与绕一侧转轴或铰链旋转的结构形式，无论那一种的结构形式，其中的门窗玻璃总是存在着这样的缺陷：玻璃其中的一面总是处于房屋的内里方向，而另外的一面则总是处于房屋以外的方向，这就给玻璃的擦洗造成很大的不便，甚至会由于擦洗处于房屋外的玻璃而发生意外恶性事故的发生。

发明内容

[0003] 本发明的目的在于：提供一种擦洗方便的玻璃窗，克服现有的玻璃窗所存在的，玻璃其中的一面总是处于房屋的内里方向，另外的一面则总是处于房屋以外的方向，给玻璃的擦洗造成很大的不便，甚至会由于擦洗处于房屋外的玻璃而发生意外恶性事故的发生。

[0004] 本发明实现上述目的所采用的技术方案是：将内框通过上下对称的两只转轴与外框安装固定在一起，内框具有绕两只转轴 360° 转动的自由度，在内框的适当部位还安装适当数量的插销，插销可以使内框与外框之间连为一体或分开，将窗体通过铰链安装在内框上，窗体上面安装有玻璃。 根据设计的要求，窗体在内框上的安装也可以设计安装成左右推拉的开关形式，当窗体在内框上的安装也可以设计安装成左右推拉的开关形式时，此时不需要铰链，但需要采用导轨等其它的结构。

[0005] 所述的外框是整个门窗的最外部分，它是门窗与墙面安装结合的部分；所述的内框通过上下对称的两只转轴与外框安装固定在一起，所述的内框具有绕两只转轴 360° 转动的自由度，所述的内框的适当部位还安装适当数量的插销，插销可以使内框与外框之间连为一体或分开，所述的窗体通过铰链安装在内框上，所述的窗体上面安装有玻璃。 根据设计的要求，窗体在内框上的安装也可以设计安装成左右推拉的开关形式。

[0006] 有益效果：本发明的一种擦洗方便的门窗，由于内框具有绕两只转轴 360° 转动的自由度，所以，可以方便地将玻璃转入处于房屋内部位置，不但方便了门窗玻璃的擦洗，同时，在擦洗玻璃是也非常安全，有效的克服了给玻璃擦洗不方便，甚至会发生意外恶性事故发生的缺陷。

附图说明

[0007] 下面结合附图对本发明的结构作进一步说明。

[0008] 附图是本发明的结构原理图。

[0009] 图中所示：1、外框；2、插销；3、内框；4、转轴；5、窗体；6、铰链；7、玻璃。

具体实施方式

[0010] 将内框 (3) 通过上下对称的两只转轴 (4) 与外框 (1) 安装固定在一起，内框具有绕两只转轴 360° 转动的自由度，在内框 (2) 的适当部位还安装适当数量的插销 (2)，插销 (2) 可以使内框 (3) 与外框 (1) 之间连为一体或分开，将窗体 (5) 通过铰链 (6) 安装在内框 (3) 上，窗体 (5) 上面安装有玻璃 (7)。 根据设计的要求，窗体 (5) 在内框 (3) 上的安装也可以设计安装成左右推拉的开关形式，当窗体 (5) 在内框 (3) 上的安装也可以设计安装成左右推拉的开关形式时，此时不需要铰链 (6)，但需要采用导轨等其它的结构。

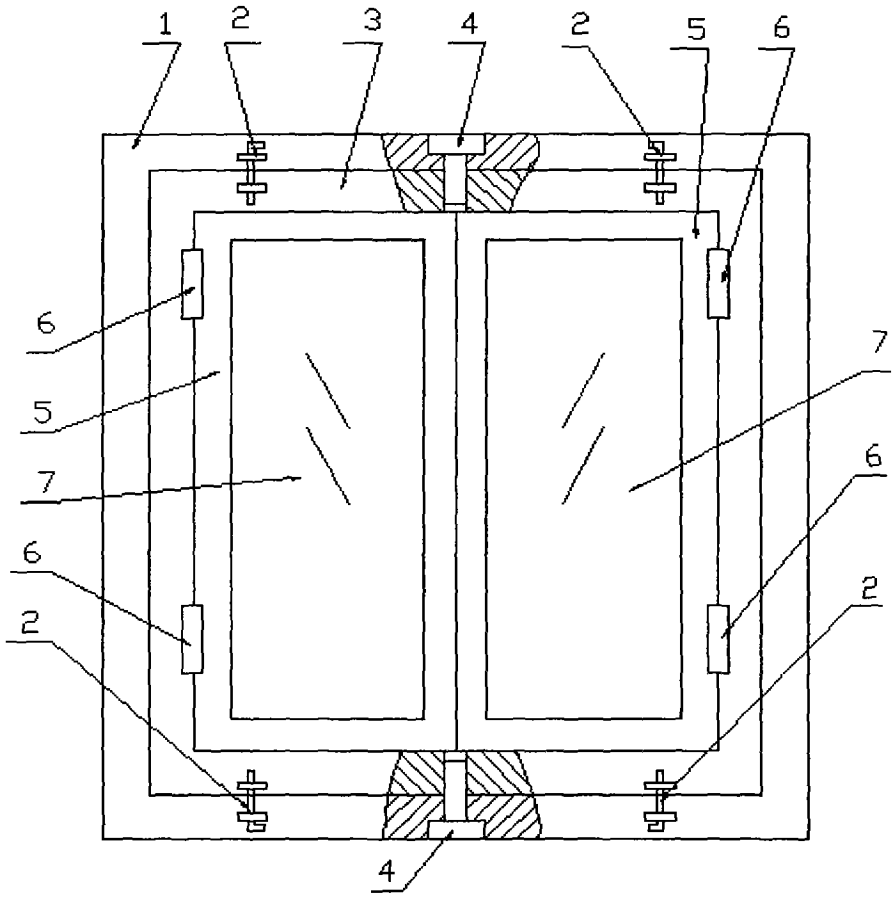

图 1