(19)中华人民共和国国家知识产权局

(12)实用新型专利

(10)授权公告号 CN 203977760 U
(45)授权公告日 2014.12.03

(21)申请号 201320712019.X

(22)申请日 2013.11.12

(73)专利权人 中山宝立得高分子材料有限公司
地址 528400 广东省中山市横栏镇茂辉工业区庆福路11号

(72)发明人 黄坤明

(74)专利代理机构 中山市铭洋专利商标事务所（普通合伙） 44286
代理人 吴剑锋

(51)Int.Cl.
E04F 13/075(2006.01)

权利要求书1页 说明书2页 附图1页

(54)实用新型名称

一种高硬度自洁耐磨外墙板

(57)摘要

本实用新型公开了一种高硬度自洁耐磨外墙板，其特征在于：包括有基板，在所述基板上设有真石漆层，在所述真石漆层外表面上喷涂有自洁耐磨涂层。如上所述的一种高硬度自洁耐磨外墙板，其特征在于所述的基板为水泥板。如上所述的一种高硬度自洁耐磨外墙板，其特征在于在所述的基板与真石漆层之间设有粘贴胶水层。如上所述的一种高硬度自洁耐磨外墙板，其特征在于在所述的基板内表面上设有挂钩。本实用新型的目的是为了克服现有技术中的不足之处，提供一种结构简单，能自洁耐磨，安装方便，耐腐蚀，生产成本低，高硬度自洁耐磨外墙板。

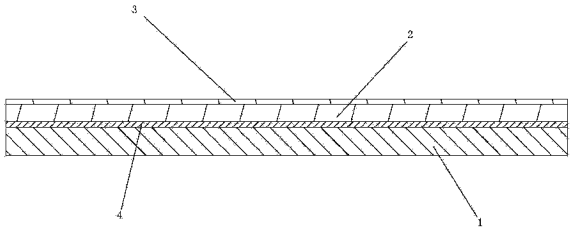

CN 203977760 U

1. 一种高硬度自洁耐磨外墙板，其特征在于：包括有基板（1），在所述基板（1）上喷涂有真石漆层（2），在所述真石漆层（2）外表面上喷涂有自洁耐磨涂层（3）。

2. 根据权利要求 1 所述的一种高硬度自洁耐磨外墙板，其特征在于所述的基板（1）为水泥板。

3. 根据权利要求 1 所述的一种高硬度自洁耐磨外墙板，其特征在于在所述的基板（1）与真石漆层（2）之间设有粘贴胶水层（4）。

4. 根据权利要求 1 所述的一种高硬度自洁耐磨外墙板，其特征在于在所述的基板（1）内表面上设有挂钩（5）。

5. 根据权利要求 1 所述的一种高硬度自洁耐磨外墙板，其特征在于在所述基板（1）的周边上对应设置有连接长槽（6）和连接卡条（7）。

一种高硬度自洁耐磨外墙板

技术领域

[0001] 本实用新型涉及一种高硬度自洁耐磨外墙板。

背景技术

[0002] 现有的外墙板一般都采用纯石材作为外墙板，比如大理石外墙板，但是这种外墙板一般存在以下缺陷：

[0003] 1、整体质量重，外墙需要额外的支撑才能承受，安装不方便，成本高，不环保；

[0004] 2、在使用过程中容易粘灰尘，或遭受磨损；耐冲击性能差，冲击后留下的凹坑，影响美观；

[0005] 3、硬度低，遭受碰击后容易开裂。

实用新型内容

[0006] 本实用新型的目的是为了克服现有技术中的不足之处，提供一种结构简单，能自洁耐磨，安装方便，耐腐蚀，生产成本低，高硬度自洁耐磨外墙板。

[0007] 为了达到上述目的，本实用新型采用以下方案：

[0008] 一种高硬度自洁耐磨外墙板，其特征在于：包括有基板，在所述基板上设有真石漆层，在所述真石漆层外表面上喷涂有自洁耐磨涂层。

[0009] 如上所述的一种高硬度自洁耐磨外墙板，其特征在于所述的基板 为水泥板。

[0010] 如上所述的一种高硬度自洁耐磨外墙板，其特征在于在所述的基板与真石漆层之间设有粘贴胶水层。

[0011] 如上所述的一种高硬度自洁耐磨外墙板，其特征在于在所述的基板内表面上设有挂钩。

[0012] 如上所述的一种高硬度自洁耐磨外墙板，其特征在于在所述基板的周边上对应设置有连接长槽和连接卡条。

[0013] 综上所述，本实用新型相对于现有技术其有益效果是：

[0014] 一、本实用新型结构简单，在所述基板上设有真石漆层，大大降低了生产成本，复合环保理念。

[0015] 二、本实用新型中在所述真石漆层外表面上喷涂有自洁耐磨涂层，有效确保了产品的防水，防火，保温，隔热，耐冲击性能强，耐磨，易洁性。

[0016] 三、本实用新型产品表面耐磨，约为普通外墙板的 10-30 倍以上。

[0017] 四、本实用新型产品硬度高，硬度在 8H 以上。

[0018] 五、本实用新型中表面耐冲击性能强，使用寿命也长。而且还具有耐污染、耐光照、安装方便，质量相对较轻，保养简单等优点。

附图说明

[0019] 图 1 为本实用新型的剖面示意图；

[0020] 图 2 为本实用新型的侧面示意图。

具体实施方式

[0021] 下面结合附图说明和具体实施方式对本实用新型作进一步描述：

[0022] 如图 1 所示的一种高硬度自洁耐磨外墙板，包括有基板 1，在所述基板 1 上设有真石漆层 2，在所述真石漆层 2 外表面上喷涂有自洁耐磨涂层 3。

[0023] 本实用新型中所述的基板 1 为水泥板，还可以为其它可以作为基板的基材。

[0024] 本实用新型中在所述的基板 1 与真石漆层 2 之间设有粘贴胶水层 4。基板 1 与真石漆层 2 通过粘贴胶水层 4 压制在一起，可以有效降低成本。

[0025] 本实用新型中在所述的基板 1 内表面上设有挂钩 5。在使用的过程中建筑物的外墙预设好支撑架，本实用新型产品可以通过挂钩 5 挂设在所述支撑架上，安装方便。

[0026] 本使用新型中在所述基板 1 的周边上对应设置有连接长槽 6 和连接卡条 7。安装使用的时候，相邻两个外墙壁通过连接长槽 6 和连接卡条 7 相互连接在一起，连接方便，定位准确。

[0027] 以上显示和描述了本实用新型的基本原理和主要特征以及本实用新型的优点。本行业的技术人员应该了解，本实用新型不受上述实施例的限制，上述实施例和说明书中描述的只是说明本实用新型的原理，在不脱离本实用新型精神和范围的前提下，本实用新型还会有各种变化和改进，这些变化和改进都落入要求保护的本实用新型范围内。本实用新型要求保护范围由所附的权利要求书及其等效物界定。

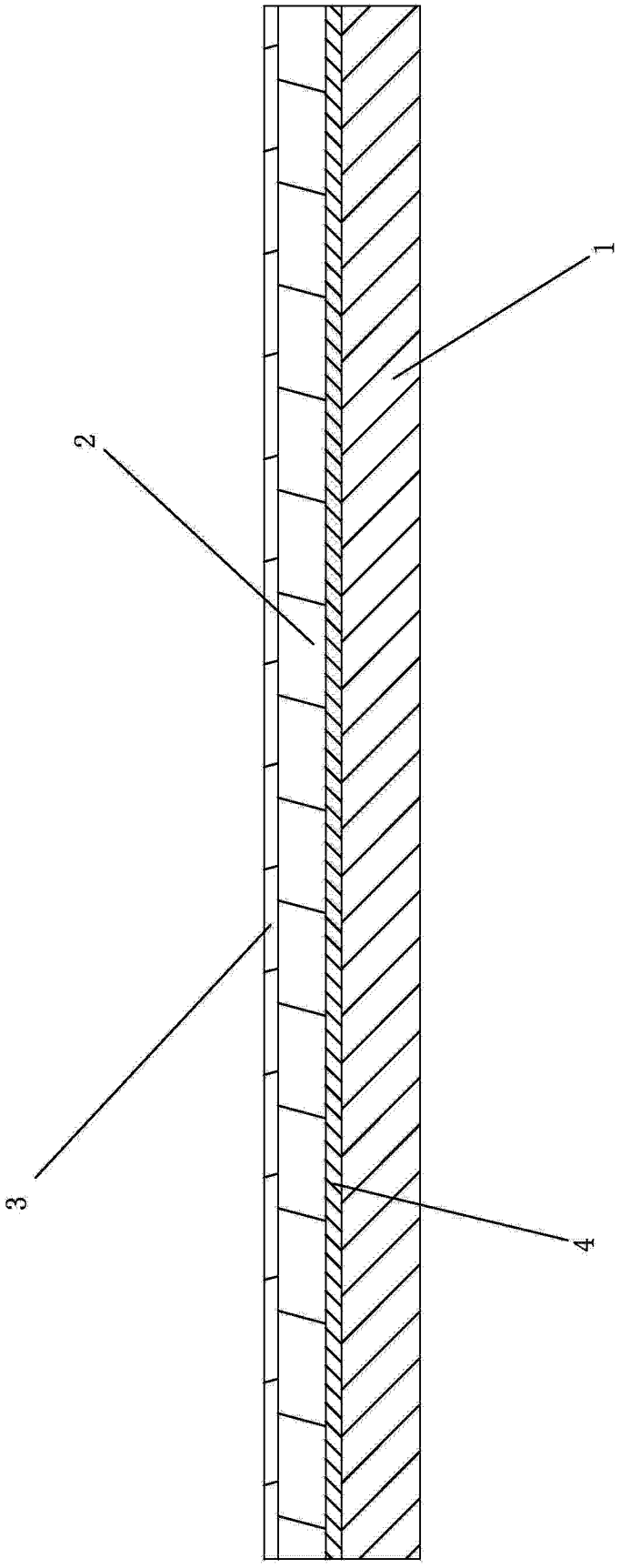

图 1

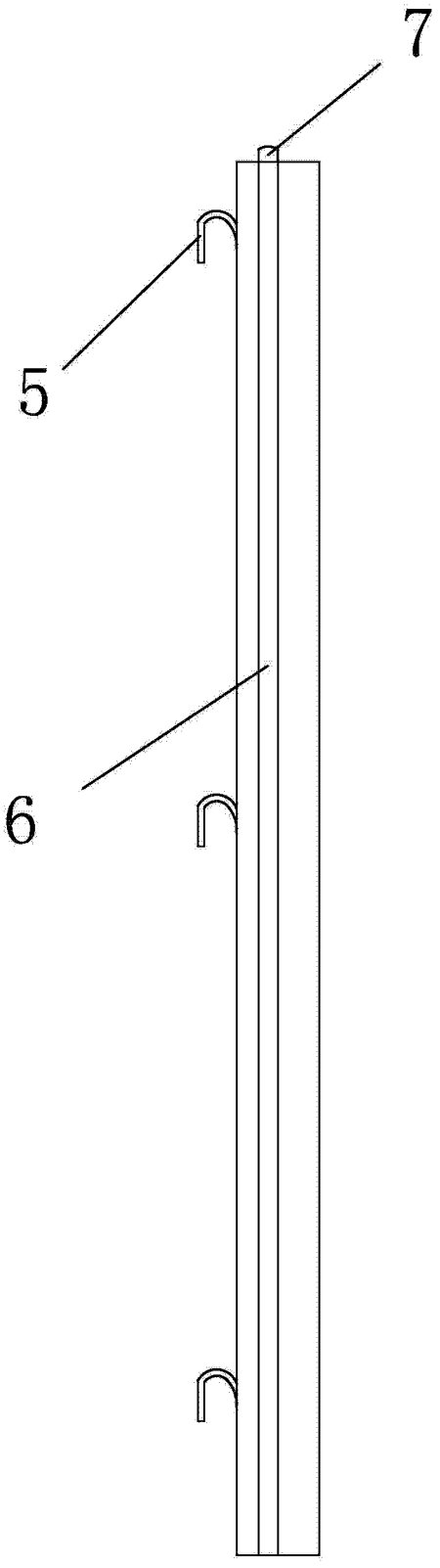

图 2