(19)中华人民共和国国家知识产权局

(12)实用新型专利

(10)授权公告号 CN 216352052 U
(45)授权公告日 2022.04.19

(21)申请号 202122879509.6

(22)申请日 2021.11.23

(73)专利权人 杭州美言高科技有限公司
地址 310000 浙江省杭州市拱墅区杭印路49号10幢一层108室

(72)发明人 李康吊

(74)专利代理机构 杭州山泰专利代理事务所（普通合伙） 33438
代理人 张飞

(51)Int.Cl.
G06F 1/16(2006.01)
G06F 3/041(2006.01)
G06F 1/20(2006.01)

权利要求书1页 说明书2页 附图2页

(54)实用新型名称

一种双屏显示的触摸控制一体机

(57)摘要

本实用新型公开了一种双屏显示的触摸控制一体机，包括本体，所述本体的底部固定设有底座，所述本体的左右两侧侧壁底端固定开设有散热窗，所述本体正面外壁固定设有第一显示屏，所述本体的右侧侧壁中部固定设有快捷面板，所述快捷面板正面外壁的中部固定设有操作面板，所述快捷面板正面外壁靠近操作面板的顶部和底部均设有扬声器，所述本体的左侧侧壁固定开设有伸缩槽，所述本体的内部还设有定位板，所述定位板正面外壁的中部安装有第二显示屏，所述定位板左侧侧壁的端部固定设有外挡板，通过本实用新型的实施，增加显示范围的同时，还改变了传统的显示方式，还具有一定的保护效果，操作方便，实用性相对较强，具有一定的使用价值和推广价值。

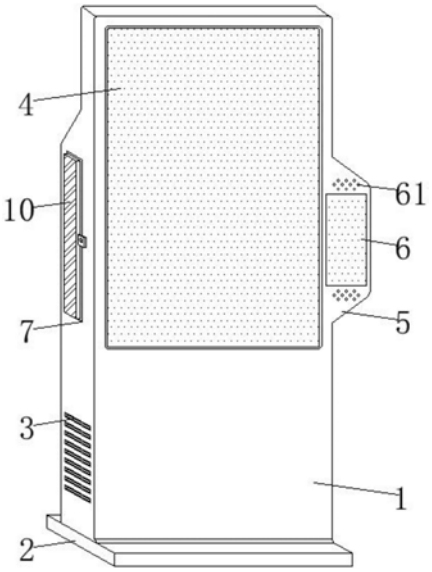

CN 216352052 U

1.一种双屏显示的触摸控制一体机,包括本体(1),其特征在于,所述本体(1)的底部固定设有底座(2),所述本体(1)的左右两侧侧壁底端固定开设有散热窗(3),所述本体(1)正面外壁固定设有第一显示屏(4),所述本体(1)的右侧侧壁中部固定设有快捷面板(5),所述快捷面板(5)正面外壁的中部固定设有操作面板(6),所述快捷面板(5)正面外壁靠近操作面板(6)的顶部和底部均设有扬声器(61),所述本体(1)的左侧侧壁固定开设有伸缩槽(7),所述本体(1)的内部还设有定位板(8),所述定位板(8)正面外壁的中部安装有第二显示屏(9),所述定位板(8)左侧侧壁的端部固定设有外挡板(10)。

2.根据权利要求1所述一种双屏显示的触摸控制一体机,其特征在于,所述操作面板(6)电性连接于扬声器(61)、第一显示屏(4)、第二显示屏(9)。

3.根据权利要求1所述一种双屏显示的触摸控制一体机,其特征在于,所述快捷面板(5)右侧侧壁顶部底部均设有倒角。

4.根据权利要求1所述一种双屏显示的触摸控制一体机,其特征在于,所述本体(1)的内部还设有用于水平伸缩移动定位板(8)的滑动支架。

5.根据权利要求1所述一种双屏显示的触摸控制一体机,其特征在于,所述第二显示屏(9)通过定位板(8)连接于滑动支架,且第二显示屏(9)与定位板(8)位于本体(1)内部时,外挡板(10)与伸缩槽(7)的内壁完全重合。

6.根据权利要求1所述一种双屏显示的触摸控制一体机,其特征在于,所述伸缩槽(7)的外壁还设有用于开关外挡板(10)的限位锁。

一种双屏显示的触摸控制一体机

技术领域

[0001] 本实用新型涉及显示设备技术领域，尤其涉及一种双屏显示的触摸控制一体机。

背景技术

[0002] 随着社会的发展，科技的进步，双屏触摸一体机被广泛运用于银行、手机店铺等场所，双屏触摸显示一体机可实现自助查询、文字公告、图片浏览、视频播放、背景音乐播放、互动游戏、新业务体验、无线传输等功能。然而，现有的立式广告机普遍采用单屏结构，显示范围和显示方式单一且固定，缺少灵活性，并且，一些尺寸较大的屏幕在触摸使用时，人们的触摸控制范围相对较大，而人们与屏幕之间的距离较近，此时，大范围的上下触摸显示屏时多有不便，功能实用性相对较差。

[0003] 综上所述，需要一种双屏显示的触摸控制一体机来解决现有技术中所存在的不足之处。

实用新型内容

[0004] 针对现有技术的不足，本实用新型提供了一种双屏显示的触摸控制一体机，旨在解决上述问题。

[0005] 为实现上述目的，本实用新型提供如下技术方案：一种双屏显示的触摸控制一体机，包括本体，所述本体的底部固定设有底座，所述本体的左右两侧侧壁底端固定开设有散热窗，所述本体正面外壁固定设有第一显示屏，所述本体的右侧侧壁中部固定设有快捷面板，所述快捷面板正面外壁的中部固定设有操作面板，所述快捷面板正面外壁靠近操作面板的顶部和底部均设有扬声器，所述本体的左侧侧壁固定开设有伸缩槽，所述本体的内部还设有定位板，所述定位板正面外壁的中部安装有第二显示屏，所述定位板左侧侧壁的端部固定设有外挡板。

[0006] 优选的，所述操作面板电性连接于扬声器、第一显示屏、第二显示屏。

[0007] 优选的，所述快捷面板右侧侧壁顶部底部均设有倒角。

[0008] 优选的，所述本体的内部还设有用于水平伸缩移动定位板的滑动支架。

[0009] 优选的，所述第二显示屏通过定位板连接于滑动支架，且第二显示屏与定位板位于本体内部时，外挡板与伸缩槽的内壁完全重合。

[0010] 优选的，所述伸缩槽的外壁还设有用于开关外挡板的限位锁。

[0011] 本实用新型的有益效果：

[0012] 1、本实用新型中，通过设置的操作面板对第一显示屏与第二显示屏进行快捷操作，解决了大屏上触摸范围过大的不便，更为方便，并且，第二显示屏与定位板位于本体内部时，外挡板与伸缩槽的内壁完全重合，进而在展示形态上较为新颖，并能起到保护第二显示屏的作用；

[0013] 2、本实用新型中，通过设置的第一显示屏与第二显示屏起到本装置双屏显示的作用，并且第一显示屏与第二显示屏分别作为竖屏和横屏对广告媒体信息进行显示，显示范

围有效增加的同时，还改变了传统的显示方式，具有一定的使用价值和推广价值。

附图说明

[0014] 图1为本实用新型的结构立体图。

[0015] 图2为本实用新型的结构使用状态示意图。

[0016] 图中：1-本体、2-底座、3-散热窗、4-第一显示屏、5-快捷面板、6-操作面板、7-伸缩槽、8-定位板、9-第二显示屏、10-外挡板、61-扬声器。

具体实施方式

[0017] 如图1、2所示，一种双屏显示的触摸控制一体机，包括本体1，本体1的底部固定设有底座2，本体1的左右两侧侧壁底端固定开设有散热窗3，本体1正面外壁固定设有第一显示屏4，本体1的右侧侧壁中部固定设有快捷面板5，快捷面板5正面外壁的中部固定设有操作面板6，快捷面板5正面外壁靠近操作面板6的顶部和底部均设有扬声器61，本体1的左侧侧壁固定开设有伸缩槽7，本体1的内部还设有定位板8，定位板8正面外壁的中部安装有第二显示屏9，定位板8左侧侧壁的端部固定设有外挡板10。

[0018] 进一步的，操作面板6电性连接于扬声器61、第一显示屏4、第二显示屏9。

[0019] 进一步的，快捷面板5右侧侧壁顶部底部均设有倒角。

[0020] 进一步的，本体1的内部还设有用于水平伸缩移动定位板8的滑动支架。

[0021] 进一步的，第二显示屏9通过定位板8连接于滑动支架，且第二显示屏9与定位板8位于本体1内部时，外挡板10与伸缩槽7的内壁完全重合。

[0022] 进一步的，伸缩槽7的外壁还设有用于开关外挡板10的限位锁。

[0023] 本实用新型工作原理：使用时，先将限位锁打开，然后拉动外挡板10并带动定位板8、第二显示屏9移动至本体1的外部，然后通过操作面板6对第一显示屏4与第二显示屏9进行快捷操作，解决了大屏上触摸范围过大的不便，更为方便，第一显示屏4与第二显示屏9分别作为竖屏和横屏对广告媒体信息进行显示，显示范围有效增加的同时，还改变了传统的显示方式；使用完成后需要关闭时，将第二显示屏9与定位板8调节移动至本体1内部后，外挡板10与伸缩槽7的内壁完全重合，以此对第二显示屏起到保护的作用，整体设计使用方便，实用性相对较强。

[0024] 以上所述仅为本实用新型的较佳实施例而已，并不用以限制本实用新型，凡在本实用新型的精神和原则之内所作的任何修改、等同替换或改进等，均应包含在本实用新型的保护范围之内。

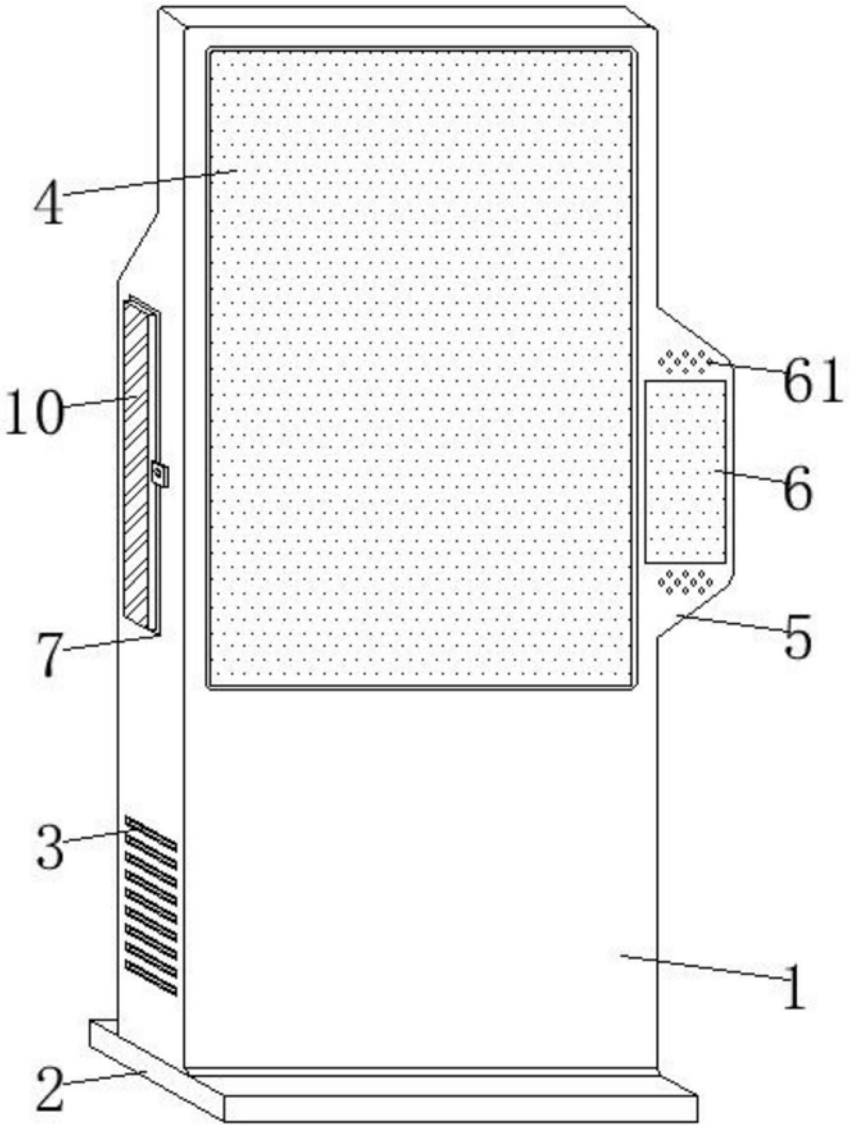

图1

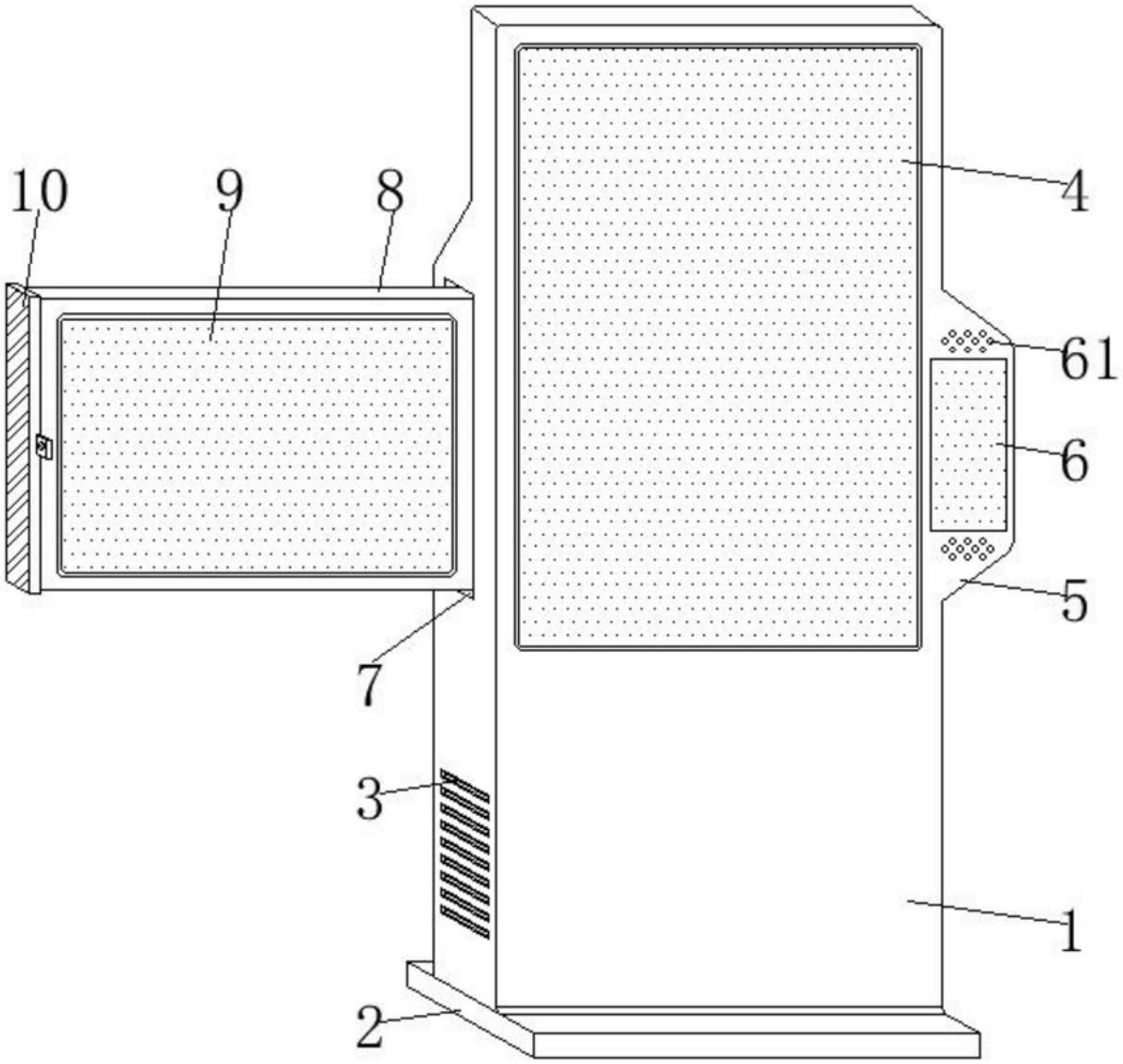

图2