[19] 中华人民共和国国家知识产权局

[51] Int. Cl[7]
E05B 15/10

[12] 实用新型专利说明书

[21] ZL 专利号 03227595.1

[45] 授权公告日 2004 年 7 月 14 日

[11] 授权公告号 CN 2625510Y

[22] 申请日 2003.5.9 [21] 申请号 03227595.1

[73] 专利权人 汤 勇
地址 411300 湖南省韶山市公安局韶山冲派出所
[72] 设计人 汤 勇

[74] 专利代理机构 长沙星耀专利事务所
代理人 赵静华

权利要求书 1 页 说明书 2 页 附图 1 页

[54] 实用新型名称 防盗锁

[57] 摘要

本实用新型公开了一种防盗锁，包括现有安装在门上的门锁套筒、锁芯、钥匙孔、锁舌、安装在门框上的插入锁舌的舌套，是在锁舌的斜面部分设有一个凸点，在插入锁舌的舌套外沿凸点滑过部位设有一个凸点通过的槽。这种结构可以用于各种不同舌状结构的锁，当人们锁门或关门时，锁舌上的凸点可以自由出入舌套对应部位凸点通过的槽，不会影响开门或关门，但是当盗窃分子如果用小卡片从缝隙中拨开锁时，由于这个凸点的作用不可能将锁舌退进锁内，故不可能打开门而进入室内行窃。这种锁的结构简单，成本低，实施容易。

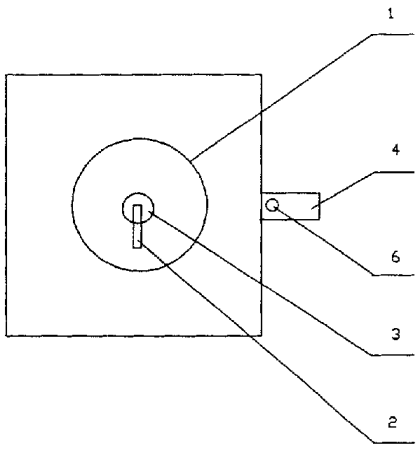

ISSN1008-4274

1．一种防盗锁，包括现有安装在门上的门锁套筒、锁芯、钥匙孔、锁舌、安装在门框上的插入锁舌的舌套，其特征在于在锁舌的斜面设有一个凸点，在插入锁舌的舌套外沿凸点滑过部位设有一个凸点通过的槽。

防盗锁

技术领域

本实用新型涉及一种家庭或单位安装在门上的防盗锁。

背景技术

现有的门锁由于在锁与门中间有缝隙，经常发生有人利用一个小金属片或小卡片就能从缝隙中拨开锁而进入室内行窃，而现有的防盗锁则结构比较复杂，都是要通过将钥匙插入锁中反锁后才能防止拨开，这样带来了操作上的麻烦，且价格也比较贵。

实用新型内容

本实用新型的目的在于提供一种结构简单，成本低，让盗窃分子不能用小卡片从缝隙中拨开锁而进入室内行窃的一种防盗锁。

本实用新型包括现有安装在门上的门锁套筒、锁芯、钥匙孔、锁舌、安装在门框上的插入锁舌的舌套：其特征在于在锁舌的斜面设有一个凸点，在插入锁舌的舌套外沿凸点滑过部位设有一个凸点通过的槽。

这种结构可以用于各种不同舌状结构的锁，当人们锁门或关门时，锁舌上的凸点可以自由出入舌套对应部位凸点通过的槽，不会影响开门或关门，但是当盗窃分子如果用小卡片从缝隙中拨开锁时，由于这个凸点的作用不可能将锁舌退进锁内，故不可能打开门而进入室内行窃。这种锁的结构简单，成本低，实施容易。

附图说明

图 1 为本实用新型锁舌部分结构示意图；

图 2 为本实用新型锁舌套结构示意图。

具体实施方式

结合附图：本实用新型包括现有安装在门上的门锁套筒 1 、锁芯 2 、钥匙孔 3、锁舌 4、安装在门框上的插入锁舌的舌套 5 。在锁舌 4 斜面部分设有一个凸点 6 ，在插入锁舌的舌套 5 外沿凸点滑过部位对应部位设有一个凸点通过的槽 7 。

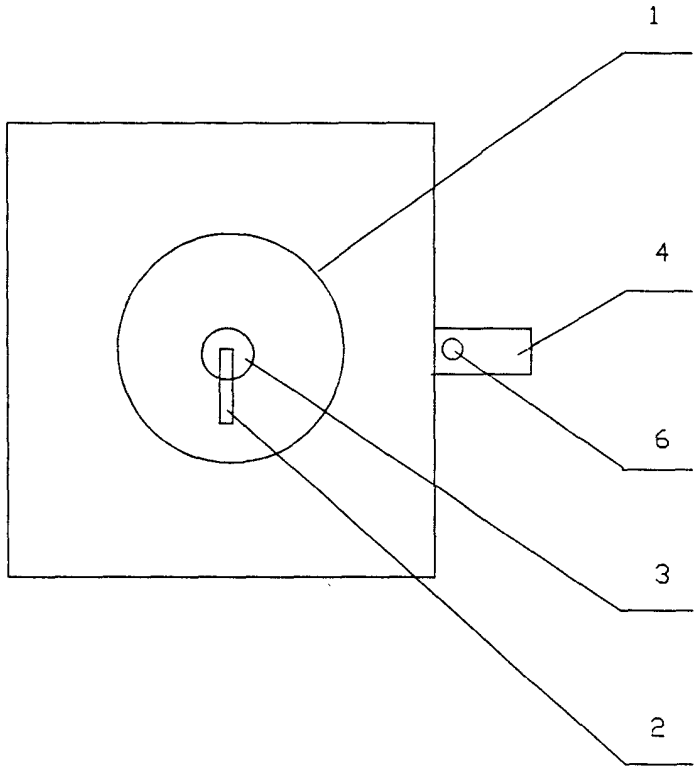

图 1

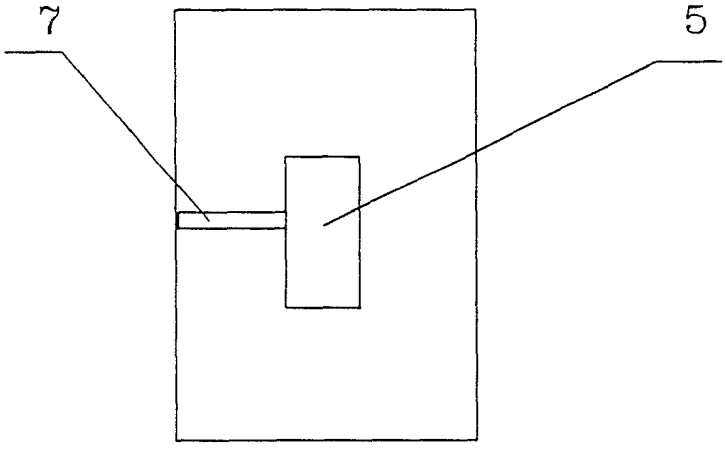

图 2