(19) RÉPUBLIQUE FRANÇAISE

INSTITUT NATIONAL
DE LA PROPRIÉTÉ INDUSTRIELLE

PARIS

(11) N° de publication : **2 607 340**
(à n'utiliser que pour les commandes de reproduction)

(21) N° d'enregistrement national : **86 16225**

(51) Int Cl⁴ : H 04 M 3/56, 11/06.

# (12) DEMANDE DE BREVET D'INVENTION A1

(22) **Date de dépôt :** 21 novembre 1986.

(30) **Priorité :**

(43) **Date de la mise à disposition du public de la demande :** BOPI « Brevets » n° 21 du 27 mai 1988.

(60) **Références à d'autres documents nationaux apparentés :**

(71) **Demandeur(s) :** *EGREGORE, SOCIETE CIVILE D'INVENTEURS, Société Civile d'Etudes et de Recherches.* — FR.

(72) **Inventeur(s) :**

(73) **Titulaire(s) :**

(74) **Mandataire(s) :** Abritt s.a.r.l.

## (54) Dispositif de type ludique de mise en communication télévidéo de plusieurs correspondants.

(57) La présente invention concerne un dispositif de type ludique de mise en communication de plusieurs correspondants.

Le dispositif est essentiellement caractérisé par le fait qu'il comporte, pour chaque correspondant, un ensemble de communication 1, 2, 3 comprenant un écran vidéo 4, 5, 6 et un clavier 7, 8, 9, une ligne de télétransmission 16, 17, 18 reliée à chaque ensemble, un standard de commutation de télétransmission 22 auquel sont connectées les lignes de télétransmission, un générateur 28, 29 de signaux de commande ludiques préprogrammés, un organe de traitement 25 des signaux vidéo arrivant par les lignes de télétransmission en fonction des signaux de commande ludiques, pour donner naissance à une pluralité d'ensembles de signaux traités, un circuit 32 pour identifier par code chaque ensemble de signaux traités, une mémoire 34 de la pluralité d'ensembles codés de signaux traités, avec possibilité d'interrogation du contenu de la mémoire à partir des ensembles de communication.

Application, notamment, à la mise en relation de correspondants suivant leurs affinités astrologiques.

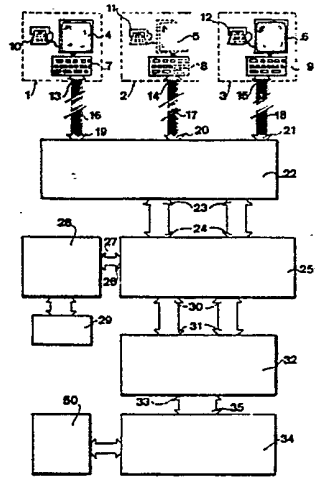

FR 2 607 340 - A1

2607340

# Dispositif de type ludique de mise en communication télévidéo de plusieurs correspondants

La présente invention concerne les dispositifs de type ludique de mise en communication télévidéo de plusieurs correspondants.

Il existe actuellement toutes sortes de possibilités pour mettre des personnes en communication les unes avec les autres. Les moyens les plus classiques sont, en fait, les systèmes de communications téléphoniques. A chaque correspondant est attribué un numéro d'identification et, quand une première personne veut entrer en communication avec une seconde personne qui possède un numéro d'identification connu, la première compose ce numéro sur son combiné téléphonique, la seconde restant libre de décider d'entrer en communication avec la première, cette communication n'existant que si la seconde personne décroche son récepteur quand elle entend l'appel de la première. Il existe d'autres moyens qui laissent les personnes libres d'accepter la mise en communication avec d'autres. Ces moyens comportent essentiellement des moyens de mémoire centrale du type vidéo. Un premier correspondant désirant entrer en communication avec une seconde personne envoie, dans la mémoire centrale, un message qu'il souhaite voir lire par des éventuels correspondants. Un éventuel correspondant peut interroger cette mémoire centrale et choisir parmi tous les messages celui qui l'intéresse. Il est cependant souvent impossible, dans l'ensemble de ces messages, de pouvoir choisir le correspondant auteur du message pour autre chose que ce qui est indiqué dans ce message.

Aussi, la présente invention a-t-elle pour but de pallier les inconvénients mentionnés ci-dessus et de réaliser un dispositif de type essentiellement ludique de mise en communication télévidéo de plusieurs correspondants, permettant de pouvoir relier des correspondants ayant des affinités, sans pour autant violer les règles élémentaires de liberté et de sécurité, et sans augmenter considérablement le prix d'un tel dispositif par rapport à celui des dispositifs de l'art antérieur.

Plus précisément, la présente invention a pour objet un dispositif de type essentiellement ludique de mise en communication

télévidéo de plusieurs correspondants, caractérisé par le fait qu'il comporte :

- pour chaque correspondant, un ensemble de communication comprenant un écran vidéo, des moyens de commande par clavier pour élaborer des signaux vidéo, des moyens pour relier cesdits moyens de commande avec ledit écran vidéo,
- des lignes de télétransmission,
- des moyens pour relier lesdits moyens de commande par clavier et ledit écran vidéo avec unedite ligne de télétransmission,
- des moyens de standard de commutation de télétransmission recevant sur des moyens d'entrée lesdites lignes de télétransmission,
- des moyens de délivrance de signaux de commande ludiques préprogammés,
- des moyens de traitement des signaux vidéo arrivant par lesdites lignes de télétransmission à travers lesdits moyens de standard de commutation de télétransmission, en fonction des signaux de commande ludiques préprogrammés, pour donner naissance à une pluralité d'ensembles de signaux traités,
- des moyens pour identifier par code chaque ensemble de signaux traités,
- des moyens de mise en mémoire de chaque ensemble de signaux traités codé, et
- des moyens d'interrogation du contenu desdits moyens de mise en mémoire, à partir d'au moins un desdits ensembles de communication.

D'autres caractéristiques et avantages de la présente invention apparaîtront au cours de la description suivante donnée en regard des dessins annexés à titre illustratif, mais nullement limitatif, dans lesquels la Figure unique représente le bloc-diagramme simplifié d'un mode de réalisation d'un dispositif de type ludique de mise en communication télévidéo de plusieurs correspondants.

La Figure unique représente donc un schéma bloc d'un mode de réalisation d'un dispositif de type ludique permettant de mettre en possibilité de communication, au moins par moyens télévidéo, plusieurs correspondants possibles.

Pour cela, chaque correspondant qui souhaite se mettre en communication avec un autre possède un ensemble de communication 1, 2,

3, ... Cet ensemble de communication 1, 2, 3, ... comporte au moins un terminal vidéo comprenant un écran de visualisation vidéo 4, 5, 6, ... associé par un moyen classique et connu en lui-même à des moyens de commande et d'élaboration de signaux visualisables sur l'écran comme, par exemple, un clavier 7, 8, 9, ...

Avantageusement, chaque ensemble 1, 2, 3, ... peut comporter un moyen de conversion de signaux sonores en signaux transmissibles par lignes de télétransmission et réciproquement, ce moyen étant par exemple constitué d'un combiné téléphonique 10, 11, 12, ...

Chaque ensemble de communication 1, 2, 3, ... comporte des moyens 13, 14, 15, ... pour le relier à une ligne de télétransmission 16, 17, 18, ... Chaque ligne de télétransmission arrive à une entrée 19, 20, 21, ... d'un standard de commutation de télétransmission 22. Les sorties 23 du standard de commutation 22 sont reliées aux entrées 24 d'alimentation d'un organe serveur 25 de traitement des signaux qui lui sont appliqués sur ses entrées 24. Ces signaux sont traités en fonction de signaux de commande ludiques appliqués aux entrées de commande 26 de cet organe serveur 25 et délivrés à la sortie 27 d'un générateur de signaux 28. Ces signaux de commande ludiques sont préprogrammés par des moyens spécifiques schématiquement illustrés en 29 pouvant être, par exemple, des lecteurs de disquettes, bandes magnétiques, etc...

L'organe de traitement 25 délivre donc sur une de ses sorties 30 un ensemble de signaux traités correspondant aux signaux vidéo élaborés par un des ensembles de communication et cet ensemble de signaux traités est appliqué sur une entrée 31 d'un circuit électronique 32 qui l'identifie par un code.

Les ensembles de signaux traités ainsi identifiés par codes sont obtenus aux sorties 33 du circuit 32, pour être mis en mémoire dans une unité de mémorisation 34 dont le contenu peut être lu par interrogations sur ses entrées 35.

Le dispositif décrit ci-dessus fonctionne de la façon suivante :

Quand un premier correspondant possédant, par exemple, l'ensemble 1 veut entrer en communication avec un correspondant éventuel, à l'aide de son clavier 7, il compose un message en y ajoutant une donnée spécifique qui est une clé de rencontre comme, par exemple,

la date la plus précise possible de sa naissance.

Ce message est visualisé sur l'écran 4 et, quand ce premier correspondant est satisfait de son contenu, il l'envoie sur la ligne de télétransmission 16. Le message arrive avec sa donnée spécifique sur l'entrée 19 du standard de commutation 22 qui l'aiguille sur l'organe de traitement 25. Ce message est traité en fonction des signaux de commande ludiques qui arrivent sur l'entrée de commande 26 du générateur 28. Dans l'exemple ludique choisi, les signaux vidéo sont traités par un programme qui, en tenant compte de la date de naissance, leur attribue une signification de qualité astrologique, en calculant par exemple le signe astrologique de ce premier correspondant, son ascendance, et ses principales caractéristiques associées.

Ainsi, aux sorties 30 de cet organe de traitement 25, est-il délivré un premier ensemble de signaux traités comprenant le message et les résultats obtenus après traitement en fonction de la donnée spécifique mentionnée ci-dessus, c'est-à-dire la date la plus précise possible de naissance du premier correspondant.

Ce premier ensemble de signaux traités est envoyé dans le circuit électronique 32 d'identification qui lui attribue un code de référence en fonction de ce résultat de traitement. Cet ensemble de signaux traités est alors mémorisé dans l'ensemble de mémoire 34, accompagné du code qui lui est attribué par le circuit électronique 32.

Dans cette mémoire, ce dernier message s'ajoute à ceux déjà mémorisés provenant de correspondants potentiels et qui sont en attente.

Si un autre correspondant, par exemple celui qui possède l'ensemble 3, désire entrer en communication avec un correspondant qui a déjà émis un message, et avec une bonne chance d'être en accord avec lui, il compose sur son clavier un ensemble de signaux d'interrogation du contenu de la mémoire 34, en y ajoutant sa donnée spécifique personnelle comme mentionné ci-dessus, c'est-à-dire sa date de naissance la plus précise possible. Ces signaux sont visualisés sur l'écran 6 et envoyés sur la ligne 18 vers le standard 22 qui l'aiguille à l'entrée de l'organe de traitement 25. Cet organe traite sa date de naissance par les signaux de commande ludiques préprogrammés dans le générateur de signaux 28, pour lui attribuer, comme décrit ci-avant, une signification de qualité astrologique constituant un deuxième ensemble de signaux

traités auquel est attribué, dans le circuit 32, un code en fonction du résultat du traitement astrologique. Accompagné de son code, ce deuxième ensemble de signaux traités est, soit mémorisé de façon permanente dans les moyens de mémoire 34, soit comparé instantanément aux messages déjà mémorisés.

Ce deuxième correspondant peut donc interroger le contenu de la mémoire 34 et choisir parmi les messages déjà enregistrés celui qui a un code de qualité astrologique identique ou similaire au sien. Dans ce cas, bien que le message soit des plus court, ce deuxième correspondant peut penser à entrer en relation avec celui qui a envoyé le message qu'il a choisi, puisque leurs affinités astrologiques correspondent, sans pour autant connaître le nom de l'émetteur du message qui, généralement, se désigne par un pseudonyme.

Dans le mode de réalisation décrit ci-dessus, l'organe de traitement attribue un code à chaque ensemble de signaux traités en fonction du résultat du traitement astrologique du correspondant, et ce sont les correspondants eux-mêmes qui effectuent la comparaison de ces codes. Cependant, dans un autre mode de réalisation, l'organe de traitement élabore les signaux traités, mais aussi un code de comparaison entre les ensembles de signaux traités, et classe lui-même les correspondants par affinité relationnelle, par exemple, décroissante.

Dans un mode de réalisation perfectionné, le dispositif peut comporter une mémoire annexe 50 reliée à l'organe de traitement 25 par l'intermédiaire des moyens 32 et 34. Cette mémoire comporte les numéros de téléphone des correspondants et son contenu ne peut pas être lu directement par les correspondants. Dans ce mode de réalisation, quand un correspondant possible va lire les messages préenregistrés et trouver un code de qualité astrologique similaire au sien, il peut envoyer un ordre pour que l'organe de traitement 25 aille chercher le numéro de téléphone de l'auteur du message choisi et le compose automatiquement pour appeler ce correspondant. Ces deux correspondants ayant des affinités astrologiques relationnelles peuvent alors converser et échanger des messages plus complets.

# REVENDICATIONS

1. Dispositif de type essentiellement ludique de mise en communication télévidéo de plusieurs correspondants, CARACTERISE PAR LE FAIT QU'il comporte :

- pour chaque correspondant, un ensemble de communication (1, 2, 3) comprenant un écran vidéo (4, 5, 6), des moyens de commande par clavier (7, 8, 9) pour élaborer des signaux vidéo, des moyens pour relier cesdits moyens de commande avec ledit écran vidéo,
- des lignes de télétransmission (16, 17, 18),
- des moyens (13, 14, 15) pour relier lesdits moyens de commande par clavier et ledit écran vidéo avec unedite ligne de télétransmission,
- des moyens de standard de commutation de télétransmission (22) recevant sur des moyens d'entrée (19, 20, 21) lesdites lignes de télétransmission,
- des moyens (28, 29) de délivrance de signaux de commande ludiques préprogammés,
- des moyens de traitement (25) des signaux vidéo arrivant par lesdites lignes de télétransmission à travers lesdits moyens de standard de commutation de télétransmission, en fonction des signaux de commande ludiques préprogrammés, pour donner naissance à une pluralité d'ensembles de signaux traités,
- des moyens (32) pour identifier par code chaque ensemble de signaux traités,
- des moyens de mise en mémoire (34) de chaque ensemble de signaux traités codé, et
- des moyens d'interrogation du contenu desdits moyens de mise en mémoire, à partir d'au moins un desdits ensembles de communication.

2. Dispositif selon la revendication 1, CARACTERISE PAR LE FAIT QUE lesdits moyens de clavier (7, 8, 9) sont aptes à émettre des données spécifiques représentatives de la date de naissance du correspondant.

3. Dispositif selon la revendication 2, CARACTERISE PAR LE FAIT QUE lesdits moyens (28, 29) de délivrance des signaux ludiques préprogrammés sont constitués par des moyens de calculs astrologiques en

fonction des dates de naissance.

4. Dispositif selon la revendication 3, CARACTERISE PAR LE FAIT QUE lesdits moyens d'interrogation comportent des données spécifiques représentatives de la date de naissance d'un correspondant.

05 5. Dispositif selon l'une des revendications précédentes, CARACTERISE PAR LE FAIT QUE chaque ensemble de communication (1, 2, 3) comporte un poste téléphonique (10, 11, 12).

6. Dispositif selon la revendication 5, CARACTERISE PAR LE FAIT QU'il comporte des moyens (50) de mise en mémoire des numéros 10 téléphoniques des correspondants et des moyens (32, 34) pour interroger le contenu de ces moyens de mise en mémoire des numéros téléphoniques par lesdits moyens de traitement (25).

2607340

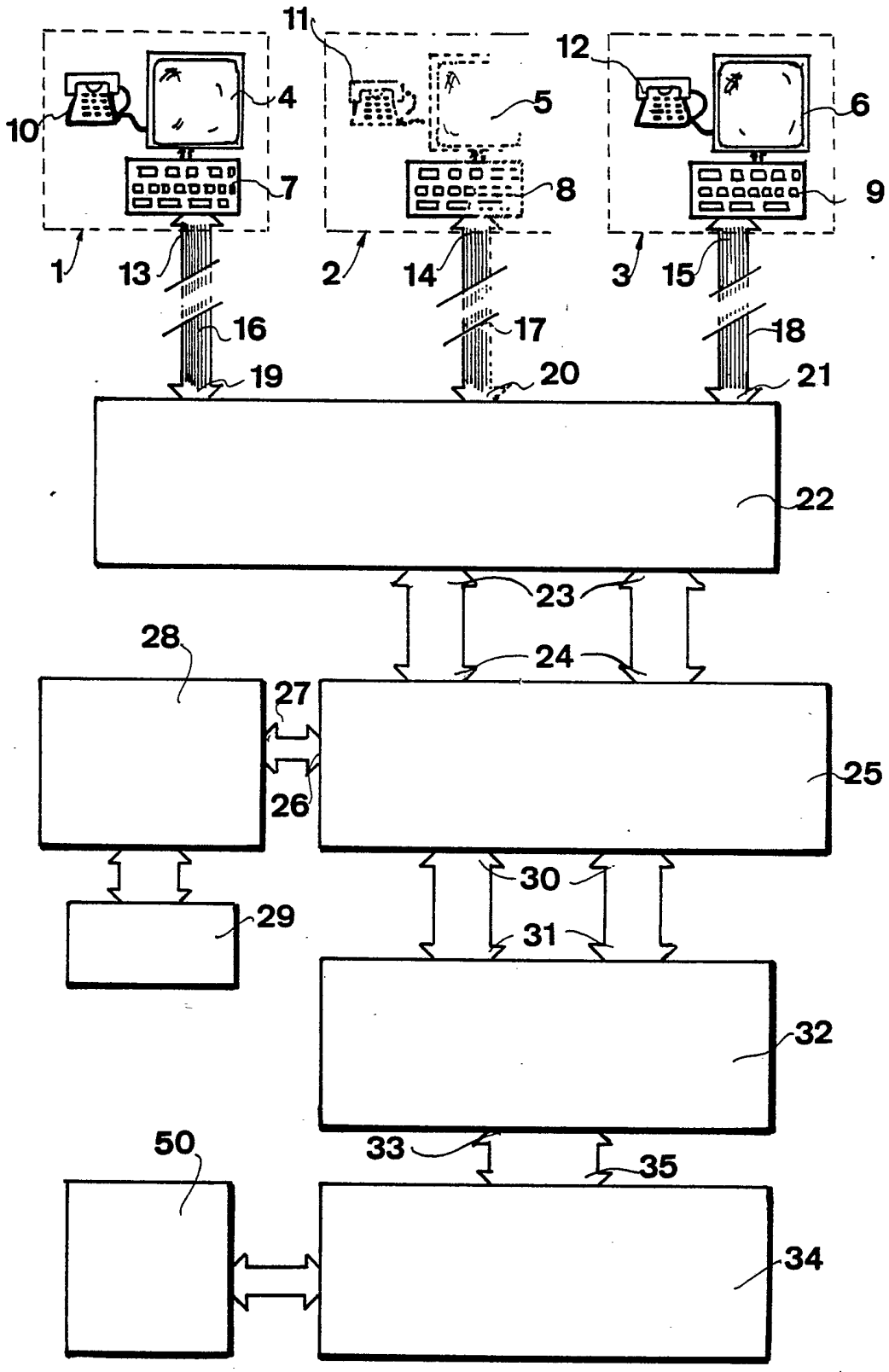
11
12
10
4
5
6
7
8
9
1
13
2
14
3
15
16
17
18
19
20
21
22
23
28
24
27
25
26
30
29
31
32
50
33
35
34