(19)中华人民共和国国家知识产权局

(12)实用新型专利

(10)授权公告号 CN 211356167 U
(45)授权公告日 2020.08.28

(21)申请号 201921921599.7

(22)申请日 2019.11.08

(73)专利权人 汤光霞
地址 402560 重庆市铜梁区南城街道办事处建设南路68号2栋5-9

(72)发明人 汤光霞

(74)专利代理机构 北京久维律师事务所 11582
代理人 邢江峰

(51)Int.Cl.
A61F 5/451(2006.01)
A61F 5/457(2006.01)

权利要求书1页 说明书2页 附图2页

(54)实用新型名称

一种新生儿临床用排泄物收集装置

(57)摘要

本实用新型公开了一种新生儿临床用排泄物收集装置，包括收集桶，所述收集桶的上表面开设有流通孔，所述流通孔的内部插接有流通管，所述流通管的一端插接有留置盘，所述留置盘的中部开设有引流孔，所述收集桶上表面靠近流通孔的一侧固定连接有把手，所述收集桶上表面靠近把手的一侧开设有倾倒口，所述收集桶外表面的一侧固定连接有吸盘，所述收集桶外表面靠近吸盘的一侧固定连接有转换块。该新生儿临床用排泄物收集装置，通过收集桶的设置，用来收集新生儿的排泄物，将其悬挂至床边或保温箱的一侧，通过观察收集桶内的排泄物来判断新生儿是否有排泄情况，定期对收集桶进行消毒清洗可重复使用。

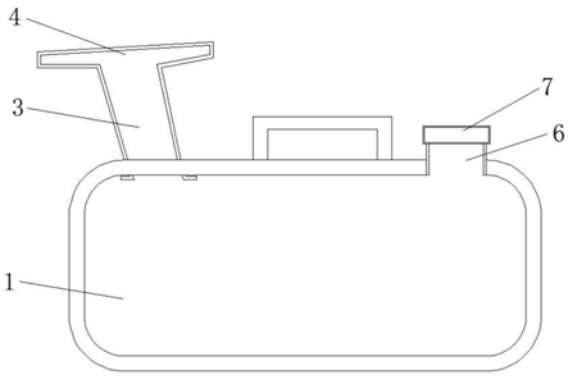

CN 211356167 U

1.一种新生儿临床用排泄物收集装置,包括收集桶(1),其特征在于:所述收集桶(1)的上表面开设有流通孔(2),所述流通孔(2)的内部插接有流通管(3),所述流通管(3)的一端插接有留置盘(4),所述留置盘(4)的中部开设有引流孔(5),所述收集桶(1)上表面靠近流通孔(2)的一侧固定连接有把手(6),所述收集桶(1)上表面靠近把手(6)的一侧开设有倾倒口(7),所述收集桶(1)外表面的一侧固定连接有吸盘(8),所述收集桶(1)外表面靠近吸盘(8)的一侧固定连接有转换块(9),所述转换块(9)的内部活动连接有挂环(10)。

2.根据权利要求1所述的一种新生儿临床用排泄物收集装置,其特征在于:所述留置盘(4)的外表面开设有穿插孔(11),所述穿插孔(11)的内部设置有绑带(12)。

3.根据权利要求1所述的一种新生儿临床用排泄物收集装置,其特征在于:所述倾倒口(7)的顶部啮合有密封盖。

4.根据权利要求1所述的一种新生儿临床用排泄物收集装置,其特征在于:所述吸盘(8)的数量为两个。

5.根据权利要求1所述的一种新生儿临床用排泄物收集装置,其特征在于:所述收集桶(1)的材质为透明塑料。

6.根据权利要求1所述的一种新生儿临床用排泄物收集装置,其特征在于:所述倾倒口(7)的半径为两厘米。

一种新生儿临床用排泄物收集装置

技术领域

[0001] 本实用新型涉及排泄物收集设备技术领域，具体为一种新生儿临床用排泄物收集装置。

背景技术

[0002] 新生儿，就是指的是胎儿娩出母体并自脐带结扎起，至出生后满28天这一段时间的婴儿，新生儿健康应具有十个方面的标准，自主呼吸必备条件，需要注意初次呼吸注意的事项以及体检、常见病等；新生儿由于刚出生感知能力差，交流能力弱，在进行排泄时较难发现，很容易将床体或保温箱内弄脏，为了能够避免上述情况，保持整洁方便对排泄物进行收集，因此，提出一种新生儿临床用排泄物收集装置的实用新型案例。

实用新型内容

[0003] (一)解决的技术问题

[0004] 针对现有技术的不足，本实用新型提供了一种新生儿临床用排泄物收集装置，解决了上述背景技术中提出的问题。

[0005] (二)技术方案

[0006] 为实现以上目的，本实用新型通过以下技术方案予以实现：一种新生儿临床用排泄物收集装置，包括收集桶，所述收集桶的上表面开设有流通孔，所述流通孔的内部插接有流通管，所述流通管的一端插接有留置盘，所述留置盘的中部开设有引流孔，所述收集桶上表面靠近流通孔的一侧固定连接有把手，所述收集桶上表面靠近把手的一侧开设有倾倒口，所述收集桶外表面的一侧固定连接有吸盘，所述收集桶外表面靠近吸盘的一侧固定连接有转换块，所述转换块的内部活动连接有挂环。

[0007] 可选的，所述留置盘的外表面开设有穿插孔，所述穿插孔的内部设置有绑带。

[0008] 可选的，所述倾倒口的顶部啮合有密封盖。

[0009] 可选的，所述吸盘的数量为两个。

[0010] 可选的，所述收集桶的材质为透明塑料。

[0011] 可选的，所述倾倒口的半径为两厘米。

[0012] (三)有益效果

[0013] 本实用新型提供了一种新生儿临床用排泄物收集装置，具备以下有益效果：

[0014] 1、该新生儿临床用排泄物收集装置，通过收集桶的设置，用来收集新生儿的排泄物，将其悬挂至床边或保温箱的一侧，通过观察收集桶内的排泄物来判断新生儿是否有排泄情况，定期对收集桶进行消毒清洗可重复使用。

[0015] 2、该新生儿临床用排泄物收集装置，通过留置盘的设置，将留置盘置于新生儿下体处，在出现排泄现象时会通过流通管流动到收集桶的内部，避免了排泄物将保温箱内的物品污染，保护保温箱内部的环境。

附图说明

[0016] 图1为本实用新型结构示意图；

[0017] 图2为本实用新型留置盘结构示意图；

[0018] 图3为本实用新型收集桶结构示意图。

[0019] 图中：1、收集桶；2、流通孔；3、流通管；4、留置盘；5、引流孔；6、把手；7、倾倒口；8、吸盘；9、转换块；10、挂环；11、穿插孔；12、绑带。

具体实施方式

[0020] 下面将结合本实用新型实施例中的附图，对本实用新型实施例中的技术方案进行清楚、完整地描述，显然，所描述的实施例仅仅是本实用新型一部分实施例，而不是全部的实施例。

[0021] 请参阅图1至图3，本实用新型提供一种技术方案：一种新生儿临床用排泄物收集装置，包括收集桶1，收集桶1的材质为透明塑料；

[0022] 为了可以对排泄物进行收集，因此在收集桶1的上表面开设有流通孔2，流通孔2的内部插接有流通管3，流通管3的一端插接有留置盘4，留置盘4的外表面开设有穿插孔11，穿插孔11的内部设置有绑带12，留置盘4的中部开设有引流孔5，收集桶1上表面靠近流通孔2的一侧固定连接有把手6，收集桶1上表面靠近把手6的一侧开设有倾倒口7，倾倒口7的半径为两厘米，倾倒口7的顶部啮合有密封盖；

[0023] 为了便于对收集桶进行固定，因此在收集桶1外表面的一侧固定连接有吸盘8，吸盘8的数量为两个，收集桶1外表面靠近吸盘8的一侧固定连接有转换块9，转换块9的内部活动连接有挂环10。

[0024] 综上所述，该新生儿临床用排泄物收集装置，使用时，利用吸盘8或挂环10将收集桶1悬挂与床体或保温箱的外面，然后在流通孔2上连接流通管3，流通管3的另一端接在留置盘4上与引流孔5相重合，然后将留置盘4固定在新生儿的下体处，利用绑带12将臀部进行包裹使得排泄物不会溢出外面造成污染，保证箱内和床体的整洁。

[0025] 以上所述，仅为本实用新型较佳的具体实施方式，但本实用新型的保护范围并不局限于此，任何熟悉本技术领域的技术人员在本实用新型揭露的技术范围内，根据本实用新型的技术方案及其实用新型构思加以等同替换或改变，都应涵盖在本实用新型的保护范围之内。

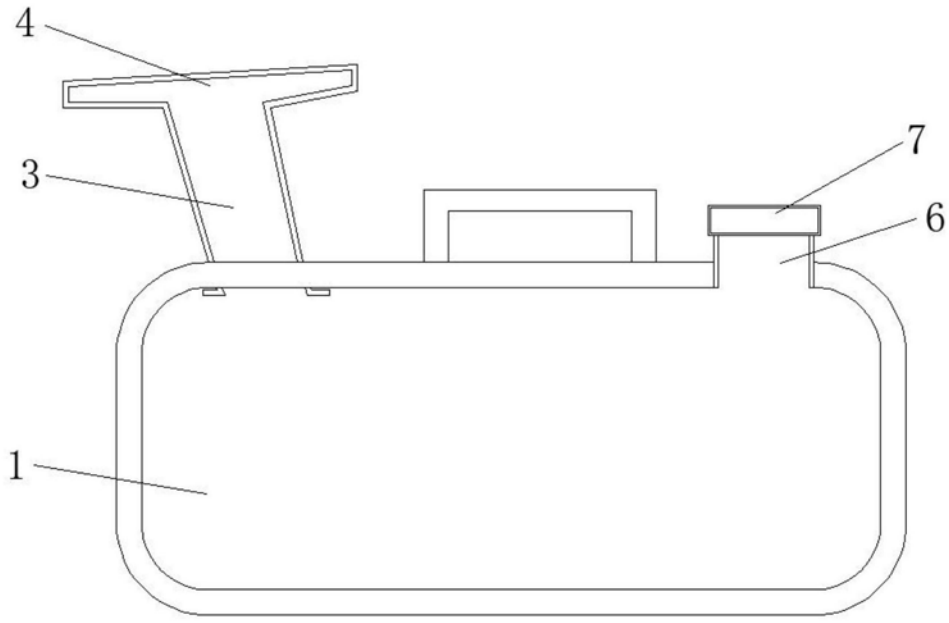

图1

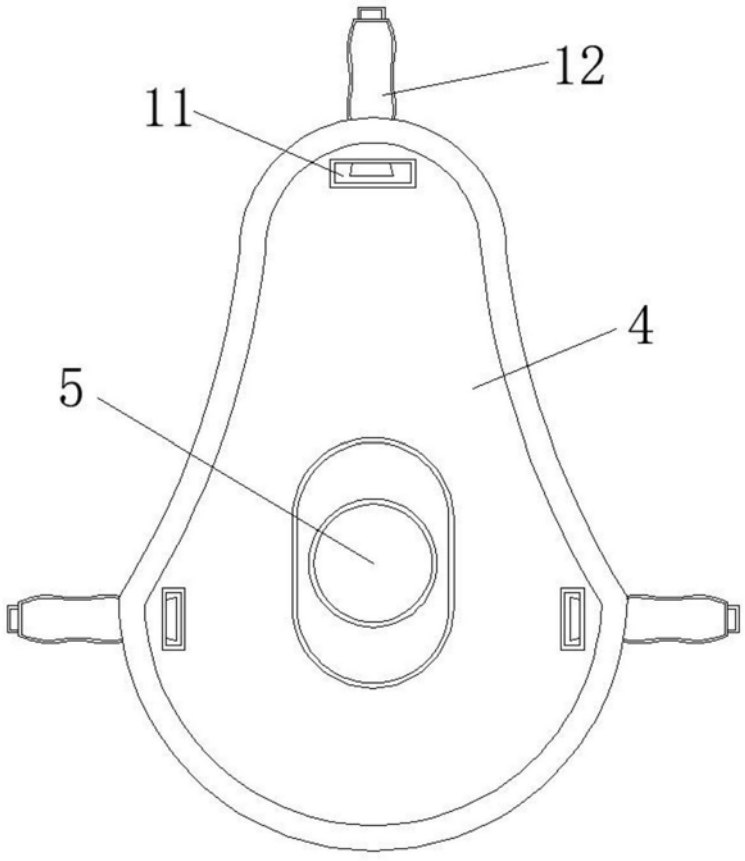

图2

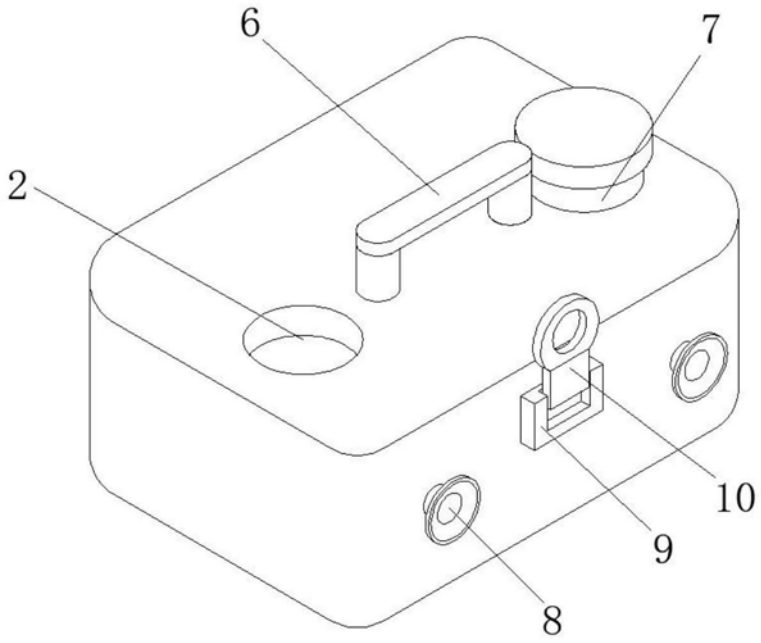

图3