(19)中华人民共和国国家知识产权局

(12)实用新型专利

(10)授权公告号 CN 202950387 U
(45)授权公告日 2013.05.29

(21)申请号 201220659992.5
(22)申请日 2012.12.05
(51)Int.Cl.
A47G 1/02(2006.01)

(73)专利权人 蒋亚坤
地址 450001 河南省郑州市高新区科学大道100号郑州大学新校区
专利权人 王珂
李白杨
党增军
刘磊
李盈
贾王坤
王文

(72)发明人 蒋亚坤 王珂 李白杨 党增军 刘磊 李盈 贾王坤 王文

(74)专利代理机构 北京科亿知识产权代理事务所（普通合伙）11350
代理人 汤东凤

权利要求书1页 说明书2页 附图3页

(54)实用新型名称

一种浴室水幕镜

(57)摘要

本实用新型公开了一种浴室水幕镜，包括镜子，其特征在于：所述镜子反光面的上沿水平设置有溢水槽，所述溢水槽通过拱形的连接件与镜子的背面固接，溢水槽被竖直设置的隔板分成至少两个单元格，每个单元格的内部设置一个注水管，注水管的顶端套接有缓冲帽，所述缓冲帽为倒扣的半球面形，缓冲帽的底面设置有溢水孔，所述注水管汇集于主管道，主管道上设置有控制阀门。本实用新型适合在浴室使用，洗浴时能够在镜面上形成一层水膜，防止因水蒸气附着在镜子上而造成镜面模糊。

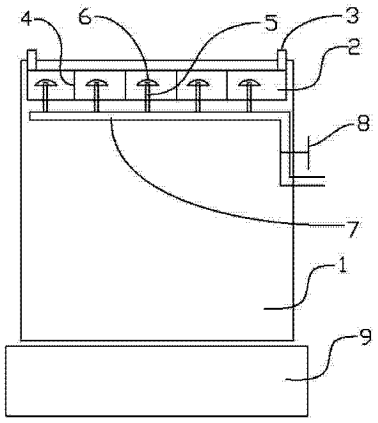

CN 202950387 U

1. 一种浴室水幕镜，包括镜子，其特征在于：所述镜子反光面的上沿水平设置有溢水槽，所述溢水槽通过拱形的连接件与镜子的背面固接，溢水槽被竖直设置的隔板分成至少两个单元格，每个单元格的内部设置一个注水管，注水管的顶端套接有缓冲帽，所述缓冲帽为倒扣的半球面形，缓冲帽的底面设置有溢水孔，所述注水管汇集于主管道，主管道上设置有控制阀门。

2. 根据权利要求 1 所述的浴室水幕镜，其特征在于：所述溢水槽与镜子相邻的侧壁上沿为锯齿形。

3. 根据权利要求 1 或 2 所述的浴室水幕镜，其特征在于：所述镜子相对于竖直面的倾角为 1° ~5° ，镜子下方设置回收水箱。

一种浴室水幕镜

技术领域

[0001] 本实用新型涉及一种镜子，尤其涉及一种浴室水幕镜。

背景技术

[0002] 洗浴时，因水蒸气在镜子表面附着会造成镜子模糊不清，擦干净之后，又会很快变得模糊，影响正常使用。

实用新型内容

[0003] 本实用新型要解决的技术问题是提供一种浴室水幕镜，适合在浴室使用，洗浴时能够在镜面上形成一层水膜，防止因水蒸气附着在镜子上而造成镜面模糊。

[0004] 为了实现上述目的，本实用新型所采取的技术方案是：一种浴室水幕镜，包括镜子，所述镜子反光面的上沿水平设置有溢水槽，所述溢水槽通过拱形的连接件与镜子的背面固接，溢水槽被竖直设置的隔板分成至少两个单元格，每个单元格的内部设置一个注水管，注水管的顶端套接有缓冲帽，所述缓冲帽为倒扣的半球面形，缓冲帽的底面设置有溢水孔，所述注水管汇集于主管道，主管道上设置有控制阀门。

[0005] 作为本实用新型的一种优选技术方案，所述溢水槽与镜子相邻的侧壁上沿为锯齿形。

[0006] 作为本实用新型的一种优选技术方案，所述镜子相对于竖直面的倾角为1°～5°，镜子下方设置回收水箱。

[0007] 采用上述技术方案所产生的有益效果在于：本实用新型适合在浴室使用，洗浴时能够在镜面上形成一层水膜，保持镜面的清晰和洁净，防止因水蒸气附着在镜子表面上而造成镜面模糊，此外，能够将水回收，避免浪费。

附图说明

[0008] 图 1 是本实用新型的主视结构示意图。

[0009] 图 2 是本实用新型的侧视结构示意图。

[0010] 图 3 是溢水槽的结构示意图。

[0011] 图 4 是缓冲帽和注水管的仰视结构示意图。

[0012] 图中：1、镜子 2、溢水槽 3、连接件 4、隔板 5、注水管 6、缓冲帽 7、主管道 8、控制阀门 9、回收水箱 10、单元格 11、溢水孔。

具体实施方式

[0013] 下面结合附图和具体实施方式对本实用新型作进一步详细的说明。

[0014] 同时参看附图 1～4，本实用新型一个具体实施方式的结构中包括镜子 1，所述镜子 1 反光面的上沿水平设置有溢水槽 2，所述溢水槽 2 通过拱形的连接件 3 与镜子 1 的背面固接，溢水槽 2 被竖直设置的隔板 4 分成至少两个单元格 10，每个单元格 10 的内部设置一个

注水管 5，注水管 5 的顶端套接有缓冲帽 6，缓冲帽 6 为倒扣的半球面形，缓冲帽 6 的底面设置有溢水孔 11，所述注水管 5 汇集于主管道 7，主管道 7 上设置有控制阀门 8。控制阀门 8 打开后，水通过主管道 7 进入注水管 5，缓冲帽 6 将水流的冲击性缓解掉，从溢水孔 11 缓慢地流入溢水槽 2 的单元格 10 中，然后从溢水槽 2 溢出，均匀地铺设在镜子 1 表面，形成一层水膜，溢水槽 2 分成单元格 10 更能增强水膜的均匀度。

[0015] 溢水槽 2 与镜子 1 相邻的侧壁上沿为锯齿形。水流从锯齿形的缺口处溢出。

[0016] 镜子 1 相对于竖直面的倾角为 1° ~5°，镜子 1 下方设置回收水箱 9。镜子 1 有一定倾角，同样能够增加水膜的均匀度，回收水箱 9 将流下的水回收利用，避免浪费。

[0017] 上述描述仅作为本实用新型可实施的技术方案提出，不作为对其技术方案本身的单一限制条件。

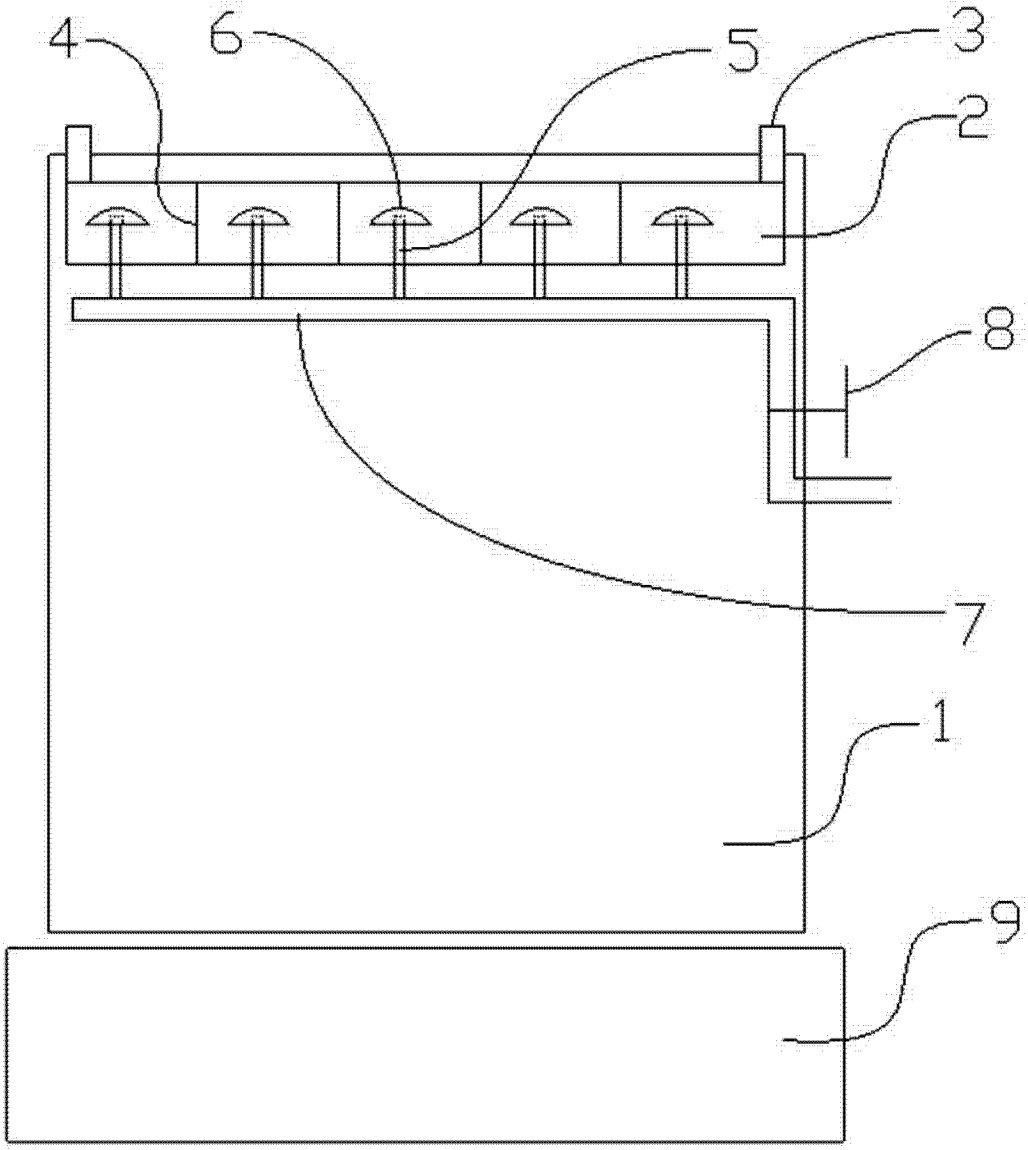

图 1

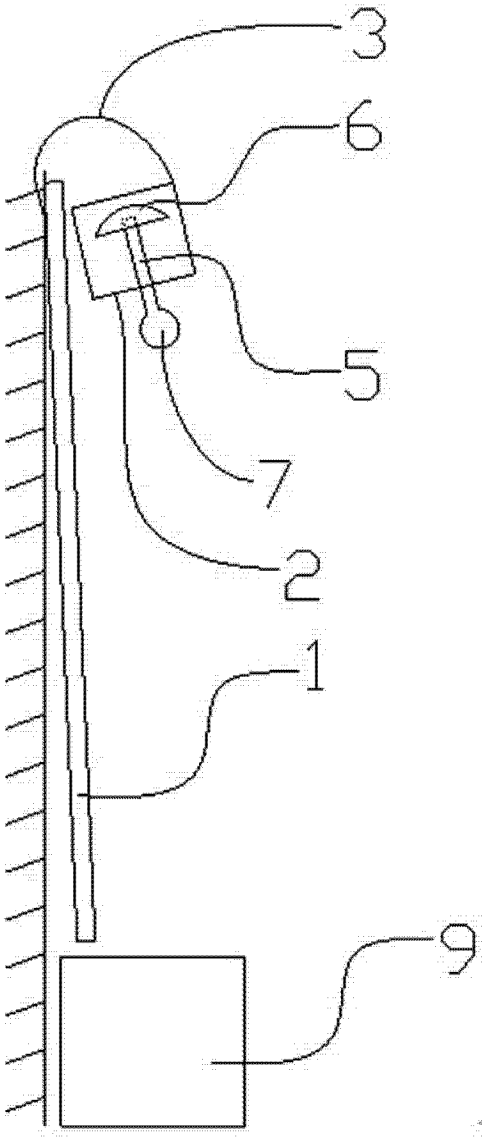

图 2

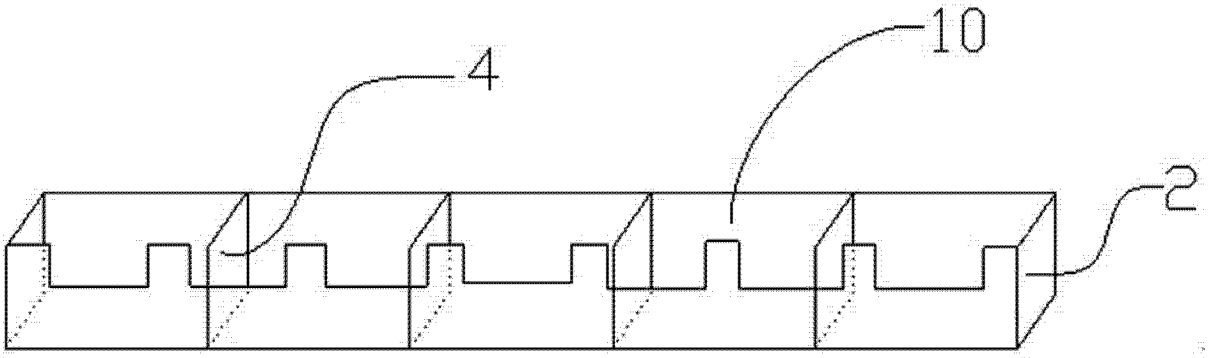

图 3

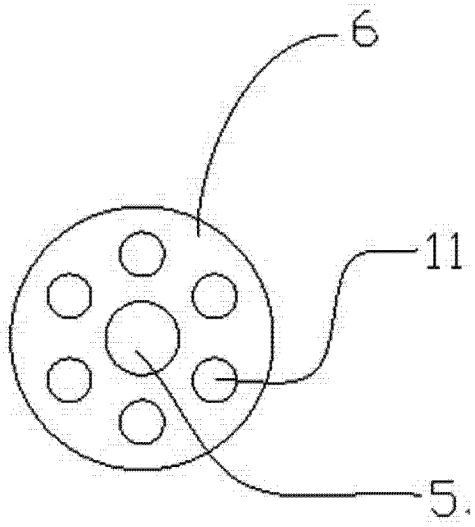

图 4