(19)中华人民共和国国家知识产权局

(12)实用新型专利

(10)授权公告号 CN 203093360 U
(45)授权公告日 2013.07.31

(21)申请号 201320106911.3

(22)申请日 2013.03.08

(73)专利权人 伍崇军
地址 425999 湖南省东安县白牙市镇建设中路61号

(72)发明人 伍崇军

(51)Int.Cl.
B41N 1/20(2006.01)
B41N 1/22(2006.01)

权利要求书1页 说明书2页 附图1页

(54)实用新型名称

一种新型印刷版辊

(57)摘要

本实用新型公开了一种新型印刷版辊，包括左挡板、连接柱和右挡板，所述连接柱设置于所述左挡板和所述右挡板之间，其特征在于，沿所述连接柱的两侧设置有两个空腔，所述空腔内设置有填充物；所述空腔通过设置于两端的端环固定；所述连接柱与所述空腔之间设置有内支撑管，所述内支撑管为铝合金或塑料；所述空腔外壳为铝合金；所述填充物为高强度聚氨酯。本实用新型提供的一种新型印刷版辊，采用超薄铝管作外面支撑配合硬质氧化让表面耐磨光洁度好，内部采用高强度聚氨酯作为填充，内部铝芯或塑料作支撑，制作出来的版辊不仅重量轻、机械强度高而且能有效吸收印刷中产生的震动。

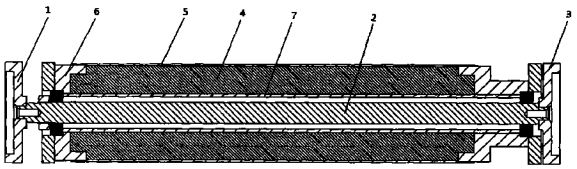

CN 203093360 U

1. 一种新型印刷版辊，包括左挡板、连接柱和右挡板，所述连接柱设置于所述左挡板和所述右挡板之间，其特征在于，沿所述连接柱的两侧设置有两个空腔，所述空腔内设置有填充物。

2. 根据权利要求 1 所述的一种新型印刷版辊，其特征在于，所述空腔通过设置于两端的端环固定。

3. 根据权利要求 1 所述的一种新型印刷版辊，其特征在于，所述连接柱与所述空腔之间设置有内支撑管，所述内支撑管为铝合金或塑料。

4. 根据权利要求 1 所述的一种新型印刷版辊，其特征在于，所述空腔外壳为铝合金。

5. 根据权利要求 1 所述的一种新型印刷版辊，其特征在于，所述填充物为高强度聚氨酯。

一种新型印刷版辊

技术领域

[0001] 本实用新型涉及一种新型印刷版辊。

背景技术

[0002] 传统印刷机版辊采用铝合金加工，为保证机械强度和精度在生产上必须有足够的壁厚铝管加工，并在长度和直径比值大的版辊和导辊生产上由于机械强度不顾偶而受到限制。另一弊端是空心结构在印刷过程中容易产生刚性不够的震动，导致印刷墨杆严重影响印刷质量。传统印刷机械版辊存在的弊端有以下几点：(1) 机械强度低，刚性差；(2) 重量重、更换不方便；(3) 空心结构壁厚容易产生共振影响印刷质量墨杆。

实用新型内容

[0003] 本实用新型为解决现有技术的不足，提供一种新型印刷版辊，结构简单，可靠性高。

[0004] 为解决上述技术问题，本实用新型实施例提供的一种新型印刷版辊，采用如下技术方案：

[0005] 一种新型印刷版辊，包括左挡板、连接柱和右挡板，所述连接柱设置于所述左挡板和所述右挡板之间，其特征在于，沿所述连接柱的两侧设置有两个空腔，所述空腔内设置有填充物。

[0006] 具体地，所述空腔通过设置于两端的端环固定。

[0007] 具体地，所述连接柱与所述空腔之间设置有内支撑管，所述内支撑管为铝合金或塑料。

[0008] 具体地，所述空腔外壳为铝合金。

[0009] 具体地，所述填充物为高强度聚氨酯。

[0010] 本实用新型提供的一种新型印刷版辊，采用超薄铝管作外面支撑配合硬质氧化让表面耐磨光洁度好，内部采用高强度聚氨酯作为填充，内部铝芯或塑料作支撑，制作出来的版辊不仅重量轻、机械强度高而且能有效吸收印刷中产生的震动。

附图说明

[0011] 图 1 为本实用新型实施例所述的新型印刷版辊的结构示意图。

具体实施方式

[0012] 本实用新型提供的一种新型印刷版辊，采用超薄铝管作外面支撑配合硬质氧化让表面耐磨光洁度好，内部采用高强度聚氨酯作为填充，内部铝芯或塑料作支撑，制作出来的版辊不仅重量轻、机械强度高而且能有效吸收印刷中产生的震动。

[0013] 下面结合附图对本实用新型实施例提供给的新型印刷版辊进行详细描述。

[0014] 如图 1 所示，本实用新型实施例提供的一种新型印刷版辊，包括左挡板 1、连接柱 2

和右挡板 3，所述连接柱 2 设置于所述左挡板 1 和所述右挡板 3 之间，其特征在于，沿所述连接柱 2 的两侧设置有两个空腔 4，所述空腔 4 内设置有填充物 5。

[0015] 具体地，所述空腔 4 通过设置于两端的端环 6 固定。

[0016] 具体地，所述连接柱 2 与所述空腔 4 之间设置有内支撑管 7，所述内支撑管 7 为铝合金或塑料。

[0017] 具体地，所述空腔 4 外壳为铝合金。

[0018] 具体地，所述填充物 5 为高强度聚氨酯。

[0019] 本实用新型提供的一种新型印刷版辊，采用超薄铝管作外面支撑配合硬质氧化让表面耐磨光洁度好，内部采用高强度聚氨酯作为填充，内部铝芯或塑料作支撑，制作出来的版辊不仅重量轻、机械强度高而且能有效吸收印刷中产生的震动。

[0020] 以上所述，仅为本实用新型的具体实施方式，但本实用新型的保护范围并不局限于此，任何熟悉本技术领域的技术人员在本实用新型揭露的技术范围内，可轻易想到变化或替换，都应涵盖在本实用新型的保护范围之内。因此，本实用新型的保护范围应所述以权利要求的保护范围为准。

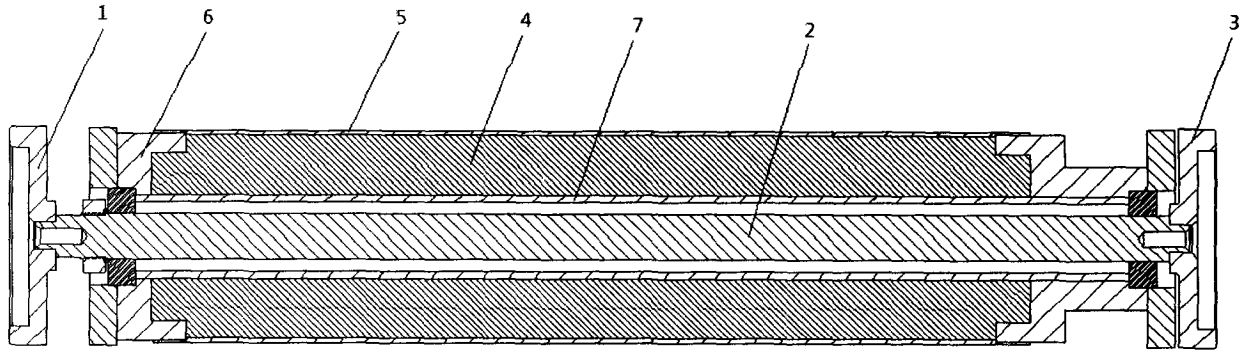

图 1