[19] 中华人民共和国国家知识产权局

[51] Int. Cl.
A45C 11/00 (2006.01)
A45C 13/24 (2006.01)
G08B 13/06 (2006.01)
E05B 45/00 (2006.01)

[12] 实用新型专利说明书

专利号 ZL 200720050556.7

[45] 授权公告日 2008 年 5 月 7 日

[11] 授权公告号 CN 201055061Y

[22] 申请日 2007.4.20

[21] 申请号 200720050556.7

[73] 专利权人 潘雄宇

地址 543116 广西壮族自治区苍梧县石桥镇务平村关塘组 13 -4 号

[72] 发明人 潘雄宇 袁达新

[74] 专利代理机构 江门嘉权专利商标事务所有限公司

代理人 张 萍

权利要求书 1 页 说明书 3 页 附图 1 页

[54] 实用新型名称

一种保险盒

[57] 摘要

本实用新型公开了一种保险盒，包括盒体、盒盖和将盒盖与盒体锁定的锁具，盒内还设有电子报警器，该报警器的解除开关与锁具相连，。 还有一个防撬开关与盒体相连。 采用的电子报警器增加了安全性，只有正确开启锁具后才能将报警器的报警状态解除，如果他人尝试破坏锁具或者强行撬开盒盖，防撬开关就会触发电子报警器报警，安全可靠；而且结构简单、制造成本低廉，同时体积小巧，便于携带且可以随意的将保险盒安装在固定的物体上，尤其适用于外出的劳务人员使用。

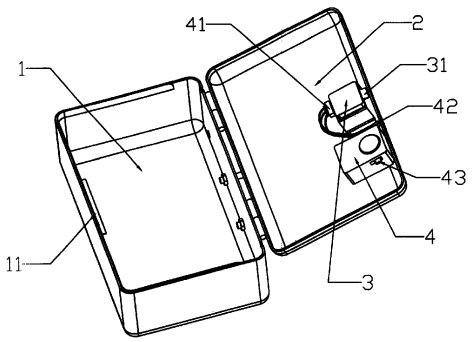

1. 一种保险盒，包括盒体（1）、盒盖（2）和将盒盖（2）与盒体（1）锁定的锁具（3），其特征在于还设有电子报警器（4），该报警器（4）的解除开关（41）与锁具（3）相连，还有一防撬开关（42）与盒体（1）相连。
2. 根据权利要求 1 所述的一种保险盒，其特征在于所述解除开关（41）的开关触点与锁具（3）的锁舌（31）相连。
3. 根据权利要求 2 所述的一种保险盒，其特征在于盒体（1）的内壁设有用于与锁舌（31）配合实现盒体（1）、盒盖（2）锁紧的锁片（11）。
4. 根据权利要求 3 所述的一种保险盒，其特征在于所述防撬开关（42）的开关触点与锁片（11）相接触。
5. 根据权利要求 1 所述的一种保险盒，其特征在于还设有“U”型固定扣（5），相应的在盒体（1）上设有安装孔（12），固定扣（5）穿过安装孔（12）并通过螺母固定在盒体（1）上。
6. 根据权利要求 1 所述的一种保险盒，其特征在于盒体（1）壁上还设有出线孔（13）。
7. 根据权利要求 1 所述的一种保险盒，其特征在于所述电子报警器（4）还设有强制报警开关（43）。

一种保险盒

技术领域

本实用新型涉及一种保险盒。

背景技术

随着中国一些经济开发区的发展，吸引了大量的流动人口，这些外出的劳务人员大部分都是居住在出租屋或者是集体宿舍，这些场所的存在许多治安问题，尤其是经常出现的偷窃问题，而手机、钱包、首饰等贵重物品更是小偷的光顾的对象。将这些贵重物品锁于抽屉、柜子中也不是很保险，容易遭到破坏失窃，但是购买保险箱却是过于昂贵。

发明内容

本实用新型的目的在于提供一种保险盒，结构牢固具有电子防盗功能，而且体积小巧、成本低廉。

本实用新型是这样来实现上述目的的：

一种保险盒，包括盒体、盒盖和将盒盖与盒体锁定的锁具，盒内还设有电子报警器，该报警器的解除开关与锁具相连,。还有一个防撬开关与盒体相连。

本实用新型的有益效果是：采用的电子报警器增加了安全性，只有正确开启锁具后才能将报警器的报警状态解除，如果他人尝试破坏锁具或者强行撬开盒盖，防撬开关就会触发电子报警器报警，安全可靠；而且结构简单、制造成本低廉，同时体积小巧，便于携带且可以

随意的将保险盒安装在固定的物体上，尤其适用于外出的劳务人员使用。

附图说明

下面结合附图和实施例对本实用新型进一步说明：

图 1 是本实用新型的立体图；

图 2 是本实用新型的主视图。

具体实施方式

参照图 1、图 2， 一种保险盒，包括盒体 1、盒盖 2 和将盒盖 2 与盒体 1 锁定的锁具 3，盒内还设有电子报警器 4，该报警器 4 的解除开关 41 与锁具 3 相连，还有一防撬开关 42 与盒体 1 相连。其中所述解除开关 41 的开关触点与锁具 3 的锁舌 31 相连，当锁具 3 上锁时，开关触点被释放，使得电子报警器 4 启动报警状态，当锁具 3 被正常开启，锁舌 31 缩回与开关触点顶开，使电子报警器 4 解除报警状态。

盒体 1 的内壁设有用于与锁舌 31 配合实现盒体 1、盒盖 2 锁紧的锁片 11，在保险盒闭合状态下，防撬开关 42 的开关触点与锁片 11 相接触处于闭合状态，同时报警器 4 也处于待机状态，一旦他人尝试破坏锁具 3 或者强行撬开盒盖 2，此时解除开关 41 还处于释放状态，那么防撬开关 42 的开关触点也被释放，报警器 4 马上进行报警，发出强烈的警报声。

另外，电子报警器 4 还设有强制报警开关 43，一旦用户不小心将钥匙遗失，此时可启用该开关 43。万一钥匙被他人拾获并开启保险盒时，电子报警器 4 就会发出警报通知用户。当然如果该开关在打开状态下还可以防止他人对锁具 3 进行技术开启。

为了便于保险的安装，还设有“U”型固定扣 5，相应的在盒体 1

上设有安装孔 12，安装时将固定扣 5 与屋内的固定物体相扣，如床架、水管等等，然后固定扣 5 再穿过安装孔 12 并通过螺母固定在盒体 1 上，当上锁后如果没有打开盒盖 2，保险盒也无法被拿走。

考虑到一些小电器的使用需要，如手机需要充电时需要连接充电器、音乐播放器需要将耳机延伸出来等，盒体 1 壁上还设有出线孔 13，相应的电源线、信号线等可以由该孔伸出，不影响使用同时也保障了这些电器的防盗。

本实用新型采用的电子报警器 4 增加了安全性，只有正确开启锁具 3 后才能将报警器 4 的报警状态解除，如果他人尝试破坏锁具 3 或者强行撬开盒盖 2，防撬开关 42 就会触发电子报警器 4 报警，安全可靠；而且结构简单、制造成本低廉，同时体积小巧，便于携带且可以随意的将保险盒安装在固定的物体上，尤其适用于外出的劳务人员使用。

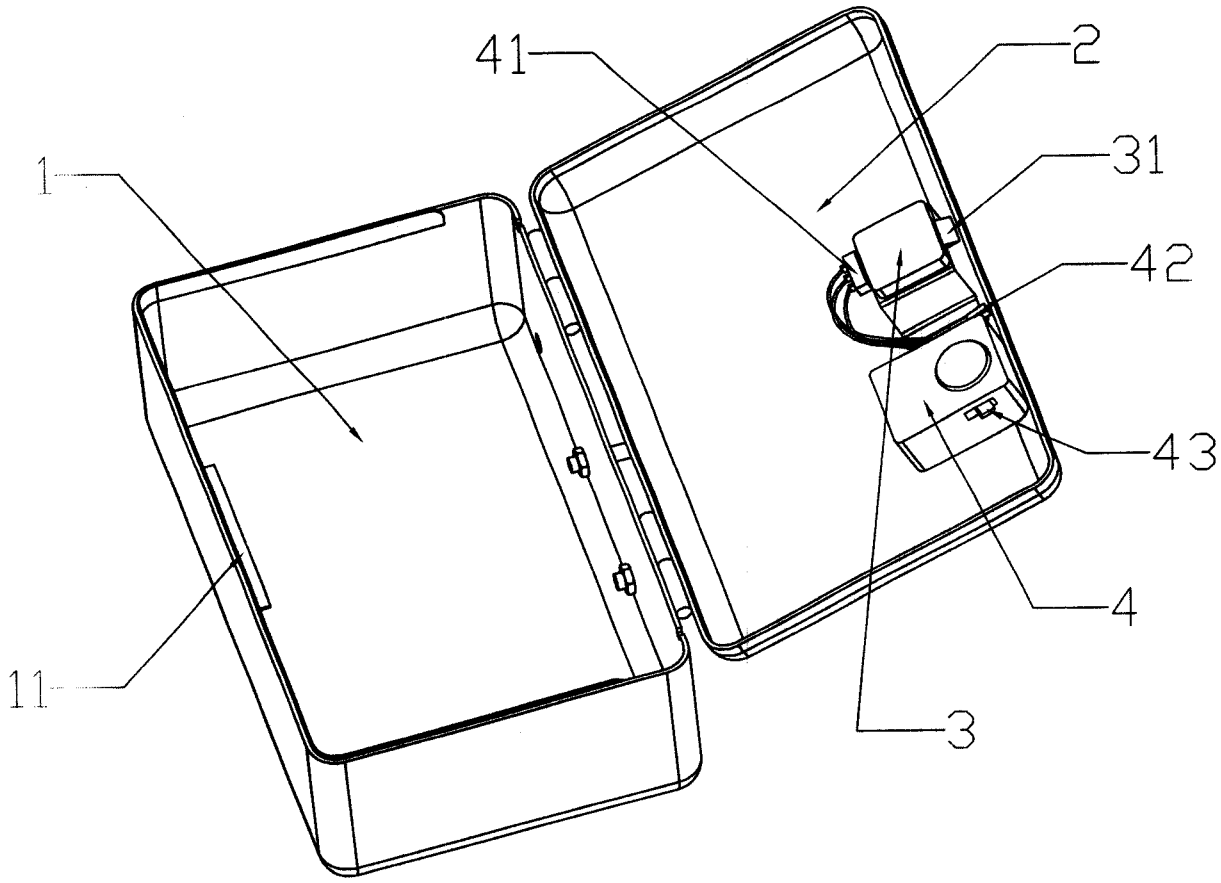

图 1

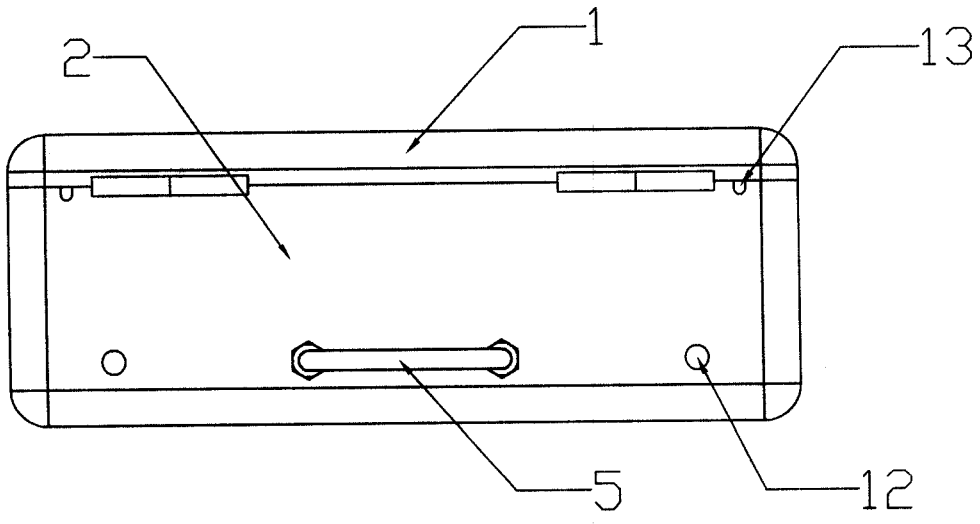

图 2