(19)中华人民共和国国家知识产权局

(12)实用新型专利

(10)授权公告号 CN 215372234 U
(45)授权公告日 2021.12.31

(21)申请号 202122098851.2
(22)申请日 2021.09.01
(73)专利权人 浙江捷诺电器股份有限公司
地址 325000 浙江省温州市温州经济技术开发区滨海工业园区C608-2地块十五路519号
(72)发明人 程金桥 郑益淼 金新华 郑益明 鲁伟波 农成建
(74)专利代理机构 东莞市中正知识产权事务所(普通合伙) 44231
代理人 杜寅
(51)Int.Cl.
F21S 8/04(2006.01)
F21V 21/002(2006.01)
F21V 21/02(2006.01)
F21V 23/06(2006.01)

权利要求书1页 说明书3页 附图2页

(54)实用新型名称

一种旋转取电的吸顶灯

(57)摘要

本实用新型公开了一种旋转取电的吸顶灯，包括吸顶座和灯座，灯座的底部固定有发光光源和灯罩，灯座的顶面中心开设有安装凹腔，吸顶座的外侧面底端一体成型有卡扣凸边，且卡扣凸边上开设有若干个避位槽，安装凹腔的内壁上设置有抵压凸起，安装凹腔的底壁上固定有取电座，取电座的侧面固定有取电探针，取电探针与发光光源的驱动电连接，吸顶座的底面设置有取电连接座，取电连接座内固定有侧面开口的取电插孔，取电插孔内固定有导电铜片。本实用新型的结构设置合理，只需要旋转灯座与吸顶座的位置，即可以实现取电座与取电连接座的电连接，取电更为便捷可靠，也可以保证电连接的可靠性，同时也有利于灯座的拆装及检修与维护，适用性强且实用性好。

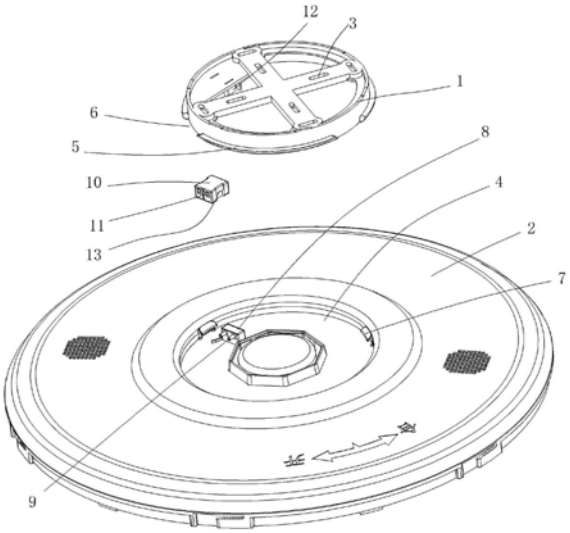

CN 215372234 U

1.一种旋转取电的吸顶灯，包括吸顶座和灯座，所述灯座的底部固定有发光光源和灯罩，其特征在于：所述灯座的顶面中心开设有与所述吸顶座大小相同的安装凹腔，所述吸顶座的外侧面底端一体成型有卡扣凸边，且卡扣凸边上开设有若干个避位槽，所述安装凹腔的内壁上设置有数量与避位槽数量相同的抵压凸起，所述安装凹腔的底壁上固定有取电座，所述取电座的侧面固定有取电探针，所述取电探针与发光光源的驱动电连接，所述吸顶座的底面设置有取电连接座，所述取电连接座与取电座的位置相配合，所述取电连接座内固定有侧面开口的取电插孔，所述取电插孔内固定有导电铜片，所述吸顶座与所述灯座相连接时，所述抵压凸起穿过避位槽后旋转灯座，使抵压凸起抵压在卡扣凸边上，且在旋转时，所述取电探针插入所述取电插孔内并与导电铜片电连接。

2.根据权利要求1所述的一种旋转取电的吸顶灯，其特征在于：所述吸顶座的底面固定有两个安装卡扣，所述取电连接座的对称侧壁上开设有卡扣凹槽，所述取电连接座与所述吸顶座相连接时，所述安装卡扣在卡扣凹槽内使取电连接座定位。

3.根据权利要求2所述的一种旋转取电的吸顶灯，其特征在于：所述吸顶座的底面还一体成型有抵压挡块，所述抵压挡块处于两个安装卡扣的连线中心线上，所述抵压挡块抵压在取电连接座的端面上，且抵压挡块与取电插孔设置在取电连接座的对称侧面上。

4.根据权利要求3所述的一种旋转取电的吸顶灯，其特征在于：所述吸顶座上开设有条形安装槽孔。

一种旋转取电的吸顶灯

技术领域

[0001] 本实用新型属于吸顶灯技术领域，具体涉及一种旋转取电的吸顶灯。

背景技术

[0002] 吸顶灯是一种常见的灯具，其主要是由吸顶座，灯座，固定在灯座上的发光光源和灯罩组成，现有技术中，其发光光源的电源线穿过灯座直接与市电电源相连接，其虽然可以满足市场的需求，但是其检修更换灯座极为不便，同时采用电线连接，在使用过程中也容易出现破损的情况，影响使用安全性，适用性和实用性受到限制。

发明内容

[0003] 本实用新型的目的是提供结构设置合理且适用性强的一种旋转取电的吸顶灯。

[0004] 实现本实用新型目的的技术方案是一种旋转取电的吸顶灯，包括吸顶座和灯座，所述灯座的底部固定有发光光源和灯罩，所述灯座的顶面中心开设有与所述吸顶座大小相同的安装凹腔，所述吸顶座的外侧面底端一体成型有卡扣凸边，且卡扣凸边上开设有若干个避位槽，所述安装凹腔的内壁上设置有数量与避位槽数量相同的抵压凸起，所述安装凹腔的底壁上固定有取电座，所述取电座的侧面固定有取电探针，所述取电探针与发光光源的驱动电连接，所述吸顶座的底面设置有取电连接座，所述取电连接座与取电座的位置相配合，所述取电连接座内固定有侧面开口的取电插孔，所述取电插孔内固定有导电铜片，所述吸顶座与所述灯座相连接时，所述抵压凸起穿过避位槽后旋转灯座，使抵压凸起抵压在卡扣凸边上，且在旋转时，所述取电探针插入所述取电插孔内并与导电铜片电连接。

[0005] 所述吸顶座的底面固定有两个安装卡扣，所述取电连接座的对称侧壁上开设有卡扣凹槽，所述取电连接座与所述吸顶座相连接时，所述安装卡扣在卡扣凹槽内使取电连接座定位。

[0006] 所述吸顶座的底面还一体成型有抵压挡块，所述抵压挡块处于两个安装卡扣的连线中心线上，所述抵压挡块抵压在取电连接座的端面上，且抵压挡块与取电插孔设置在取电连接座的对称侧面上。

[0007] 所述吸顶座上开设有条形安装槽孔。

[0008] 本实用新型具有积极的效果：本实用新型的结构设置合理，其吸顶座和灯座上分别设置有取电连接座和取电座，从而在安装时，只需要旋转灯座与吸顶座的位置，即可以实现取电座与取电连接座的电连接，取电更为便捷可靠，大大提高了安装的便捷性，而且也可以保证电连接的可靠性，同时也有利于灯座的拆装及检修与维护，适用性强且实用性好。

附图说明

[0009] 为了使本实用新型的内容更容易被清楚的理解，下面根据具体实施例并结合附图，对本实用新型作进一步详细的说明，其中：

[0010] 图1为本实用新型的结构示意图；

[0011] 图2为本实用新型的另一个视角结构图。

具体实施方式

[0012] (实施例1)

[0013] 图1和图2显示了本实用新型的一种具体实施方式,其中图1为本实用新型的结构示意图;图2为本实用新型的另一个视角结构图。

[0014] 见图1和图2,一种旋转取电的吸顶灯,包括吸顶座1和灯座2,本实施例中,吸顶座为圆形,从而可以进行旋转操作,且其为塑料结构体,也可以为金属结构体,所述灯座为塑料结构体,可以为方形或圆形;

[0015] 所述灯座的底部固定有发光光源和灯罩,上述结构为现有技术的技术常识结构,原未详细记载,所述灯座的顶面中心开设有与所述吸顶座大小相同的安装凹腔4,本实施例中,安装凹腔为圆形,从而吸顶座处于安装凹腔内还可以进行旋转;

[0016] 所述吸顶座的外侧面底端一体成型有卡扣凸边5,且卡扣凸边上开设有若干个避位槽6,所述安装凹腔的内壁上设置有数量与避位槽数量相同的抵压凸起7,本实施例中,采用上述结构,在安装时,所述抵压凸起穿过避位槽后旋转灯座,使抵压凸起抵压在卡扣凸边上,从而使吸顶座定位固定,实现灯座与吸顶座的连接定位。

[0017] 所述安装凹腔的底壁上固定有取电座8,所述取电座的侧面固定有取电探针9,所述取电探针与发光光源的驱动电连接,所述吸顶座1的底面设置有取电连接座10,所述取电连接座与取电座的位置相配合,所述取电连接座内固定有侧面开口的取电插孔11,所述取电插孔内固定有导电铜片;

[0018] 本实施例中,在实际使用过程中,为了保证取电座与取电连接座能够很好的配合实现导电,二者处于同一半径的圆环上,所述吸顶座与所述灯座相连接后,且在旋转时,所述取电探针插入所述取电插孔内并与导电铜片电连接。从而在旋转时,能够有效的保证取电探针插入取电插孔内;

[0019] 所述吸顶座的底面固定有两个安装卡扣12,所述取电连接座的对称侧壁上开设有卡扣凹槽13,本实施例中,取电连接座为绝缘塑料结构体,在所述取电连接座与所述吸顶座相连接时,所述安装卡扣在卡扣凹槽内使取电连接座定位。通过安装卡扣实现对取电连接座的夹持定位,一方面可以保证取电连接座的位置平稳性,另一方面,也可以在取电探针与取电插孔相连接时,防止取电连接座移位,也可以防止其出现掉落的情况,而且也方便安装使用。

[0020] 所述吸顶座的底面还一体成型有抵压挡块14,本实施例中,所述抵压挡块处于两个安装卡扣的连线中心线上,所述抵压挡块抵压在取电连接座的端面上,且抵压挡块与取电插孔设置在取电连接座的对称侧面上。在灯座与吸顶座旋转实现电连接时,通过抵压挡块提供一个作用下,防止取电连接座移位,同时有利于取电探针与取电插孔电连接,有利于保证其插入的位置精度,避免虚接等情况。

[0021] 所述吸顶座上开设有条形安装槽孔3。

[0022] 本实用新型的结构设置合理,其吸顶座和灯座上分别设置有取电连接座和取电座,从而在安装时,只需要旋转灯座与吸顶座的位置,即可以实现取电座与取电连接座的电连接,取电更为便捷可靠,大大提高了安装的便捷性,而且也可以保证电连接的可靠性,同

时也有利于灯座的拆装及检修与维护，适用性强且实用性好。

[0023] 本实施例中使用的标准零件可以从市场上直接购买，而根据说明书记载的非标准结构部件，也可以直接根据现有的技术常识毫无疑义的加工得到，同时各个零部件的连接方式采用现有技术中成熟的常规手段，而机械、零件及设备均采用现有技术中常规的型号，故在此不再作出具体叙述。

[0024] 显然，本实用新型的上述实施例仅仅是为清楚地说明本实用新型所作的举例，而并非是对本实用新型的实施方式的限定。对于所属领域的普通技术人员来说，在上述说明的基础上还可以做出其它不同形式的变化或变动。这里无需也无法对所有的实施方式予以穷举。而这些属于本实用新型的实质精神所引伸出的显而易见的变化或变动仍属于本实用新型的保护范围。

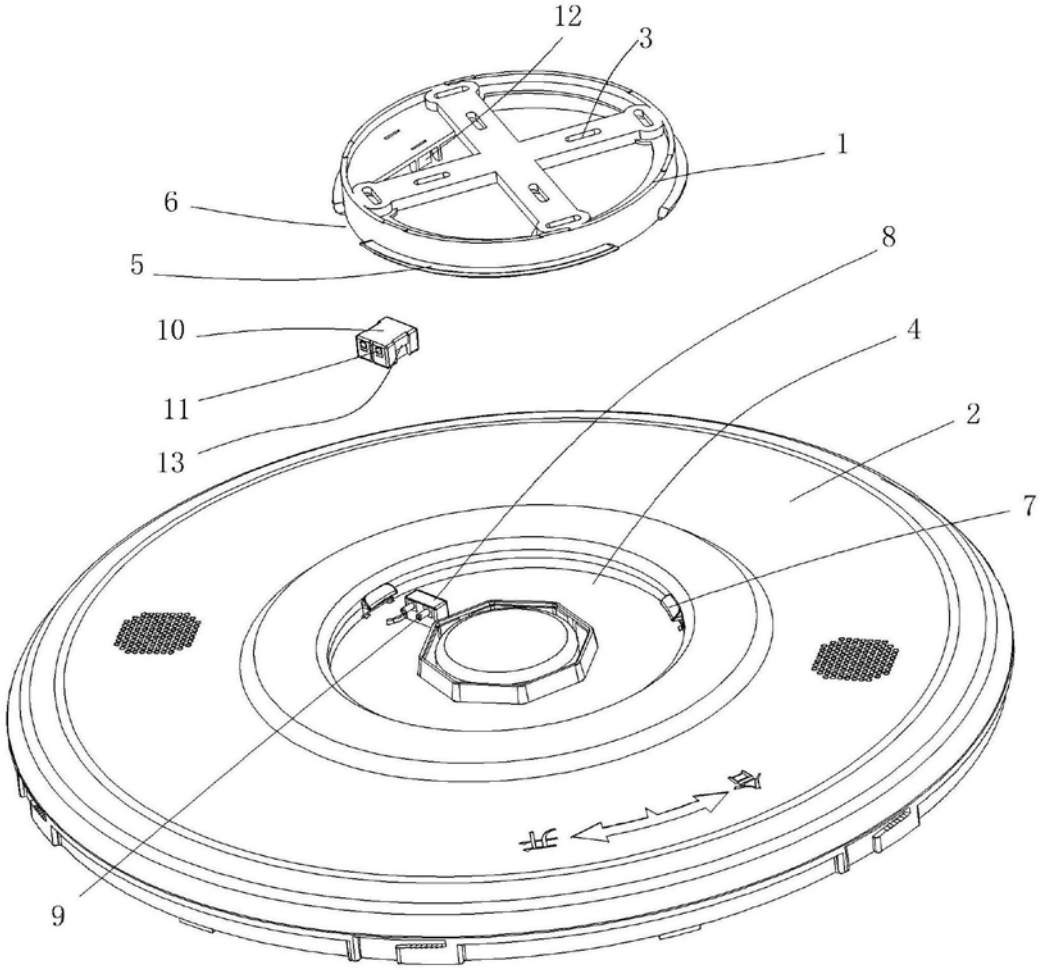

图1

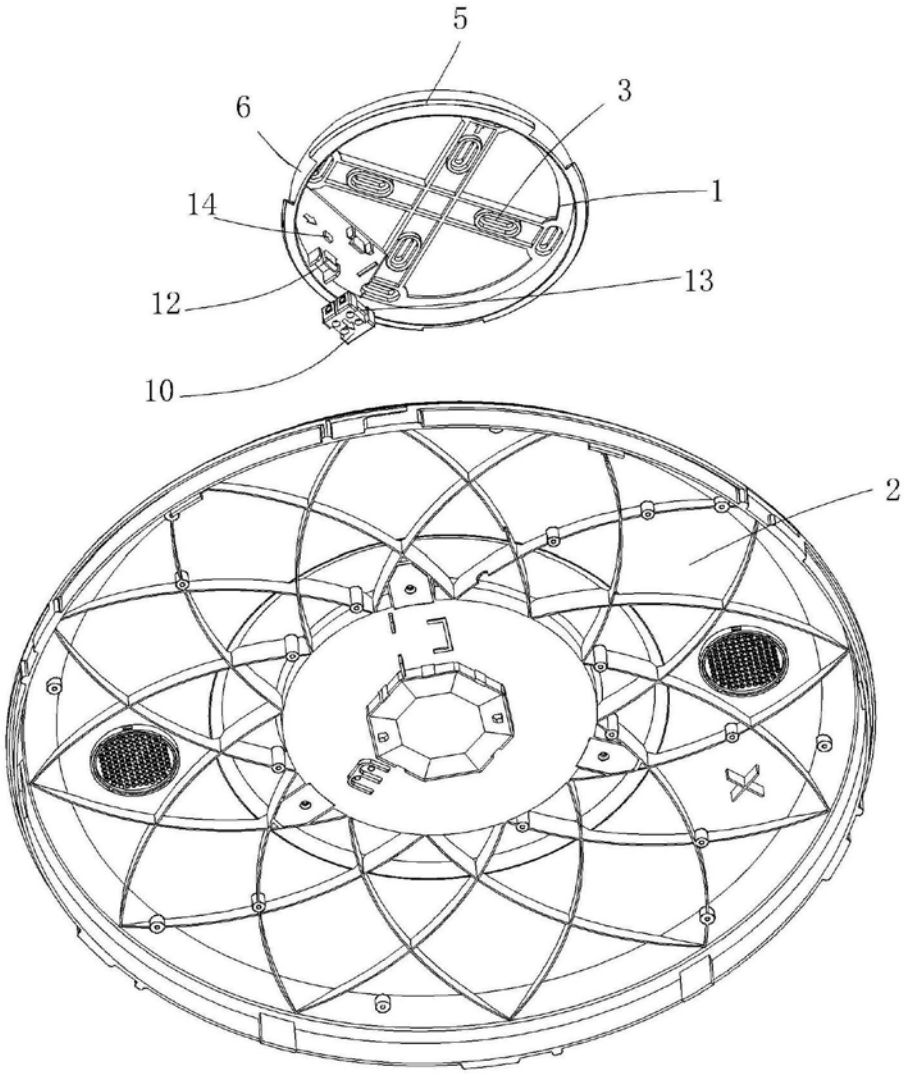

图2