(19)中华人民共和国国家知识产权局

(12)实用新型专利

(10)授权公告号 CN 201709752 U
(45)授权公告日 2011.01.19

(21)申请号 201020240164.9

(22)申请日 2010.06.25

(73)专利权人 宁波格莱特休闲用品有限公司
地址 315400 浙江省宁波市余姚市黄家埠镇西华村

(72)发明人 王华军

(51)Int.Cl.
A47B 31/04(2006.01)
A47B 1/05(2006.01)
A47B 1/10(2006.01)
A47B 13/12(2006.01)

权利要求书 1 页 说明书 1 页 附图 2 页

(54)实用新型名称

一种组装型玻璃拉伸升降餐桌

(57)摘要

本实用新型公开了一种组装型玻璃拉伸升降餐桌，包括桌架(2)，所述桌架(2)连接有若干桌脚(1)，所述桌架(2)上端活动连接有第一桌面(3)、第二桌面(4)和第三桌面(5)，第一桌面(3)和第三桌面(5)通过轨道与桌架(2)活动连接，且第一桌面(3)、第二桌面(4)和第三桌面(5)依次活动连接。本实用新型的有益效果：餐桌桌面面积的大小可调节，可以根据用餐人数的大小，随时调整桌面的大小，节省空间，且使用方便。

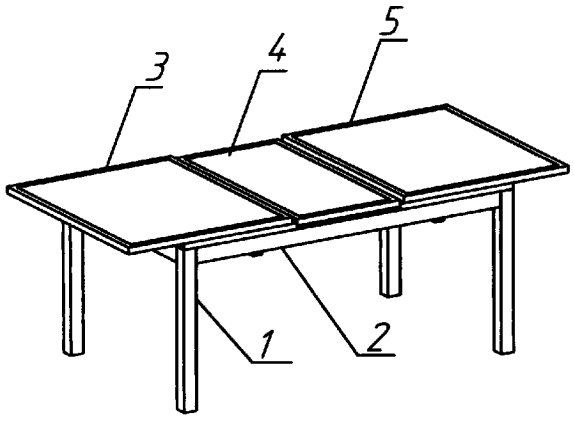

CN 201709752 U

1. 一种组装型玻璃拉伸升降餐桌，包括桌架 (2)，所述桌架 (2) 连接有若干桌脚 (1)，其特征在于，所述桌架 (2) 上端活动连接有第一桌面 (3)、第二桌面 (4) 和第三桌面 (5)，第一桌面 (3) 和第三桌面 (5) 通过轨道与桌架 (2) 活动连接，且第一桌面 (3)、第二桌面 (4) 和第三桌面 (5) 依次活动连接。

2. 根据权利要求 1 所述的一种组装型玻璃拉伸升降餐桌，其特征在于，所述第一桌面 (3)、第二桌面 (4) 和第三桌面 (5) 为玻璃材质。

一种组装型玻璃拉伸升降餐桌

技术领域

[0001] 本实用新型涉及一种餐桌，特别是一种玻璃拉伸升降餐桌。

背景技术

[0002] 用餐的时候就需要餐桌，且对餐桌大小的需求根据同时用餐人数来定，用餐人多需要餐桌的面积就大，用餐人少需要餐桌的面积相对较小，而现有餐桌大小往往是不可调节的，即使可调节，其调节方式也不是很方便。

实用新型内容

[0003] 针对现有的餐桌的缺点，本实用新型提供一种新型的组装型玻璃拉伸升降餐桌。

[0004] 为了实现上述目的，本实用新型所采取的措施：

[0005] 一种组装型玻璃拉伸升降餐桌，包括桌架，所述桌架连接有若干桌脚，所述桌架上端活动连接有第一桌面、第二桌面和第三桌面，第一桌面和第三桌面通过轨道与桌架活动连接，且第一桌面、第二桌面和第三桌面依次活动连接；

[0006] 所述第一桌面、第二桌面和第三桌面为玻璃材质；

[0007] 所述桌脚为组装型的。

[0008] 本实用新型的有益效果：餐桌桌面面积的大小可调节，可以根据用餐人数的大小，随时调整桌面的大小，节省空间，且使用方便。

附图说明

[0009] 图 1，本实用新型的结构示意图。

[0010] 图 2，图 1 在拉伸过程中的结构示意图。

[0011] 图 3，图 1 在拉伸后的结构示意图。

[0012] 图 4，图 3 在收拢过程中的结构示意图。

具体实施方式

[0013] 一种组装型玻璃拉伸升降餐桌，包括桌架 2，所述桌架 2 连接有若干桌脚 1，所述桌架 2 上端活动连接有第一桌面 3、第二桌面 4 和第三桌面 5，第一桌面 3 和第三桌面 5 通过轨道与桌架 2 活动连接，且第一桌面 3、第二桌面 4 和第三桌面 5 依次活动连接；所述第一桌面 3、第二桌面 4 和第三桌面 5 为玻璃材质；所述桌脚 1 为组装型的。需要将桌面拉伸的时候，只需将第一桌面 3 和第三桌面 5 向两端拉伸，同时第二桌面 4 会自动升起，第一桌面 3 和第三桌面 5 完全拉伸后，稍微向内推拢即可。需要将桌面收拢的时候，只需将第一桌面 3 和第三桌面 5 完全拉伸，在向内推即可。本实用新型的有益效果：餐桌桌面面积的大小可调节，可以根据用餐人数的大小，随时调整桌面的大小，节省空间，且使用方便。

[0014] 本领域内普通的技术人员的简单更改和替换都是本实用新型的保护范围之内。

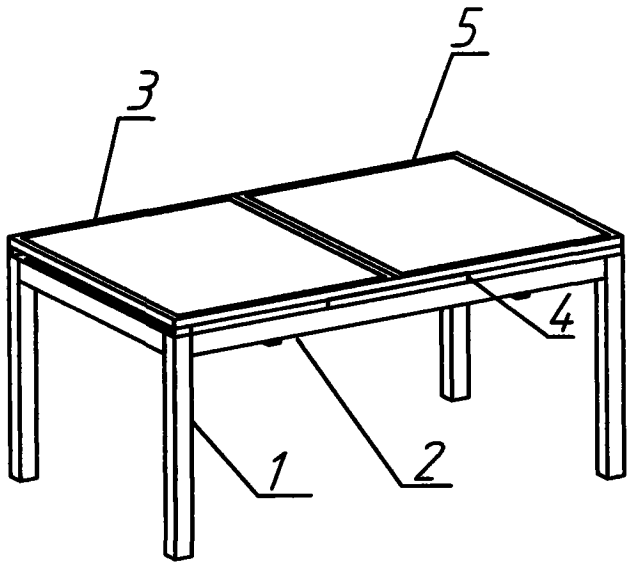

图 1

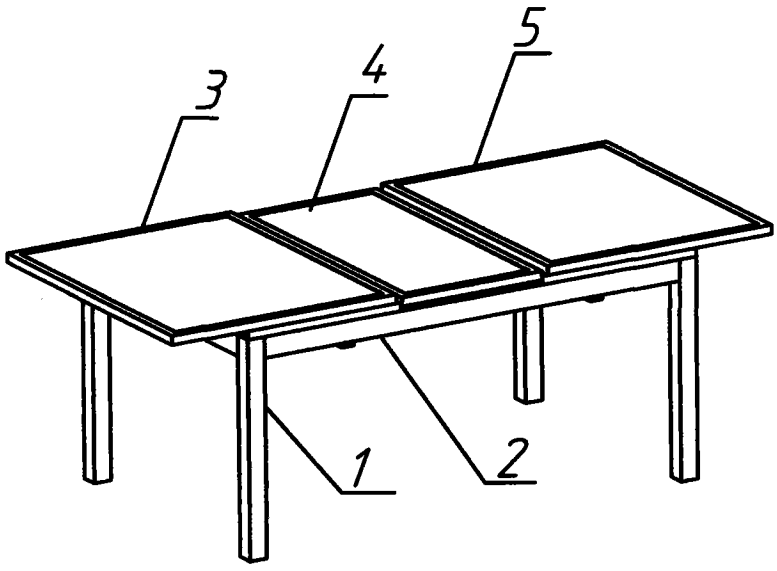

图 2

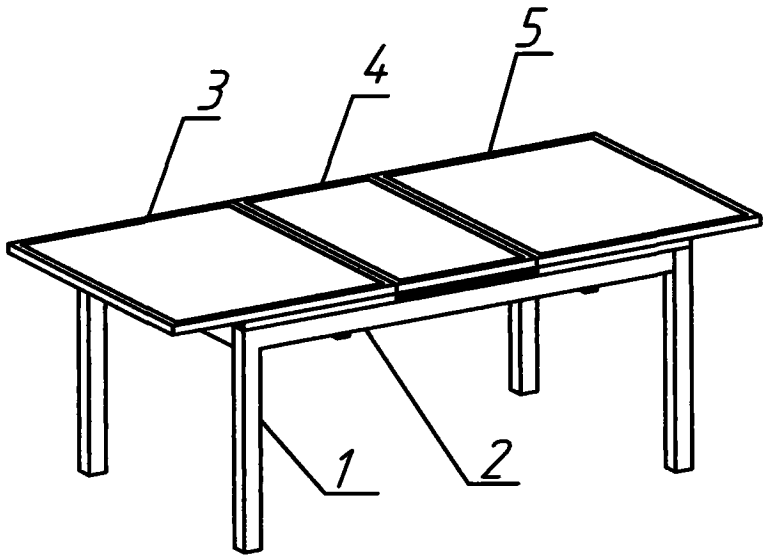

图 3

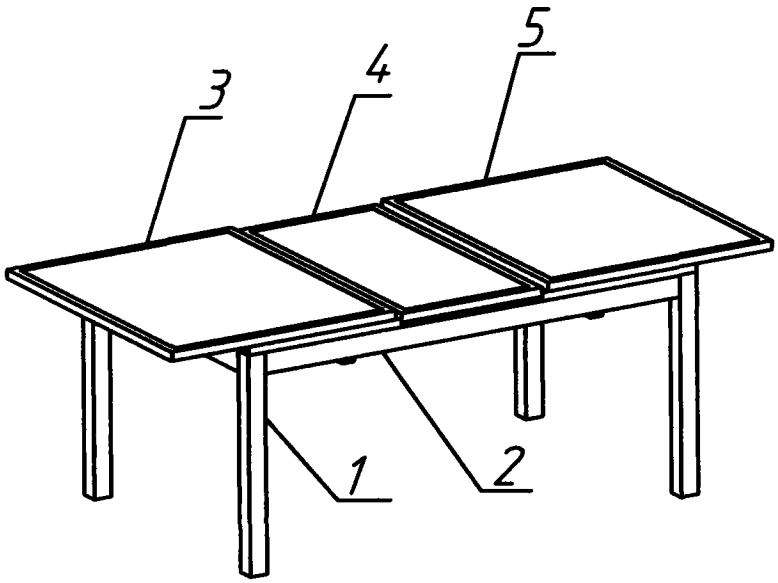

图 4