(19)中华人民共和国国家知识产权局

(12)实用新型专利

(10)授权公告号 CN 202472579 U
(45)授权公告日 2012.10.03

(21)申请号 201220038388.0

(22)申请日 2012.02.06

(73)专利权人 杨希录
地址 314000 浙江省嘉兴市南湖区栅堰小区62幢305室

(72)发明人 杨希录

(51)Int.Cl.
G06F 3/033(2006.01)

权利要求书 1 页 说明书 1 页 附图 1 页

(54)实用新型名称

一种鼠标

(57)摘要

本实用新型公开了一种鼠标，它由鼠标体、气圈、USB插头、鼠标线组成，其特征在于鼠标体前端连有鼠标线，鼠标线另一端设有USB插头，鼠标体的侧面一周包有气圈，使用时将鼠标线上的USB插头插入电脑，再将鼠标体平放在鼠标垫上使用即可，遇到鼠标体跌落时，与地面碰撞产生的大部分冲击力都会被气圈吸收，其有益效果是设计简单，安全可靠，实用性较大。

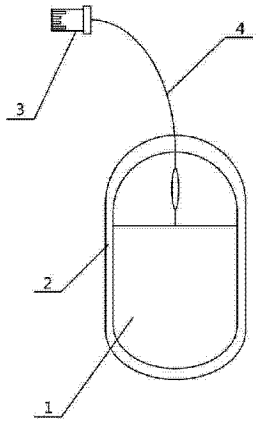

CN 202472579 U

1. 一种鼠标，由鼠标体（1）、气圈（2）、USB 插头（3）、鼠标线（4）组成，其特征在于鼠标体（1）前端连有鼠标线（4），鼠标线（4）另一端设有 USB 插头（3），鼠标体（1）的侧面一周包有气圈（2）。

一种鼠标

技术领域

[0001] 本实用新型涉及一种鼠标，尤其涉及一种带气圈的鼠标，属于鼠标技术领域。

背景技术

[0002] 目前，公知技术的鼠标，都是不带有气圈的，把鼠标放在桌子等高处使用时，有时候会不小心将鼠标碰落到地上，由于鼠标外围没有气圈，因此在不受任何保护的状态下直接与地面发生碰撞，很有可能对鼠标造成损害，缩短其使用寿命，在本实用新型未作出之前，无带气圈的鼠标使用，检索专利文献，无该技术的技术方案公开。

发明内容

[0003] 为了克服现有技术中无带气圈的鼠标的不足，本实用新型的目的是为了提供一种带气圈的鼠标，该鼠标外围设有的气圈可以在鼠标不慎被碰落的时候，较大程度地吸收与地面碰撞所产生的冲击力，使尽可能地保护鼠标不受损害，达到延长鼠标使用寿命的目的。

[0004] 为了达到本实用新型的目的，本实用新型解决其技术问题所采用的技术方案是：由鼠标体、气圈、USB 插头、鼠标线组成，其特征在于鼠标体前端连有鼠标线，鼠标线另一端设有 USB 插头，鼠标体的侧面一周包有气圈，使用时将鼠标线上的 USB 插头插入电脑，再将鼠标体平放在鼠标垫上使用即可，遇到鼠标体跌落时，与地面碰撞产生的大部分冲击力都会被气圈吸收。

[0005] 本实用新型的有益效果是设计简单，安全可靠，实用性较大。

附图说明

[0006] 下面通过附图和实施例对本实用新型作进一步说明。

[0007] 图 1 是本实用新型示意图。

[0008] 图中 1. 鼠标体，2. 气圈，3.USB 插头，4. 鼠标线。

具体实施方式

[0009] 本实用新型由鼠标体 1、气圈 2、USB 插头 3、鼠标线 4 组成，其特征在于鼠标体 1 前端连有鼠标线 4，鼠标线 4 另一端设有 USB 插头 3，鼠标体 1 的侧面一周包有气圈 2，使用时将鼠标线 4 上的 USB 插头 3 插入电脑，再将鼠标体 1 平放在鼠标垫上使用即可，遇到鼠标体 1 跌落时，与地面碰撞产生的大部分冲击力都会被气圈 2 吸收。

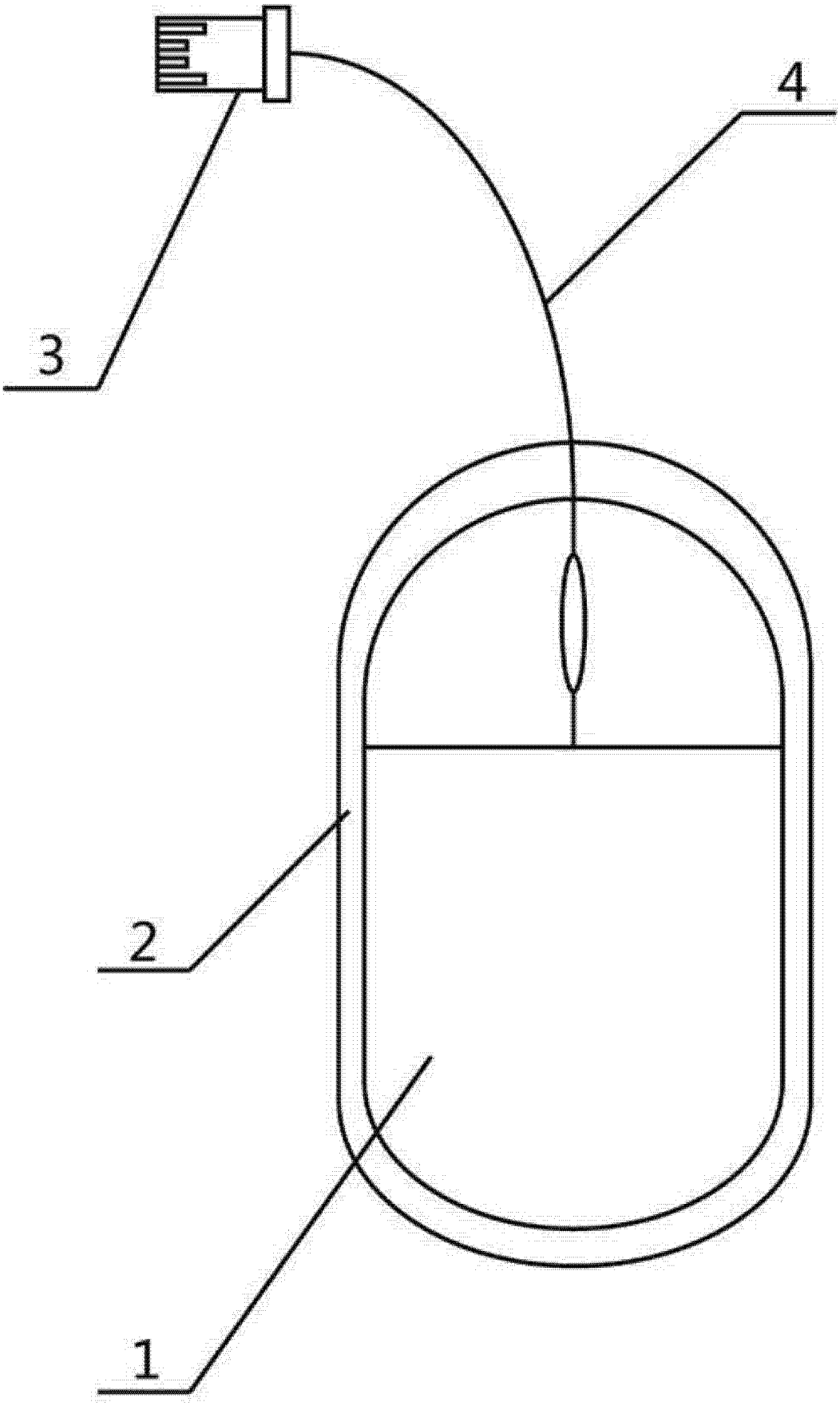

图 1