(19)中华人民共和国国家知识产权局

(12)实用新型专利

(10)授权公告号 CN 209332986 U
(45)授权公告日 2019.09.03

(21)申请号 201822036484.1

(22)申请日 2018.12.05

(73)专利权人 郑州大学第二附属医院
地址 450000 河南省郑州市金水区经八路2号

(72)发明人 翟小林 孙彩红 王旭

(74)专利代理机构 北京权智天下知识产权代理事务所(普通合伙) 11638
代理人 王新爱

(51)Int.Cl.
A61M 31/00(2006.01)
A61B 1/32(2006.01)
A61B 1/303(2006.01)
A61B 1/06(2006.01)

权利要求书1页 说明书3页 附图2页

(54)实用新型名称

一种妇科临床给药装置

(57)摘要

本实用新型公开了一种妇科临床给药装置，包括滑轨，所述滑轨上滑动安装有滑块，所述滑块上滑动安装有滑架，妇科在给药的时候会比较不方便，在给女性的生殖器内部给药的时候需要使生殖器口张开，不然药难以给到内部，若是靠扩音器则可能会伤到患者，本实用新型在使用的时候，可以先让患者躺好，然后滑动滑块，将滑架滑动到患者的身前，滑架在滑块上可以左右小范围滑动来对准位置，调节滑块可以在滑架上滑动来调节高度，将调节滑块滑动到合适的位置后，可以转动转动块，然后将两组撑开板抵在患者阴部的两侧，将滑筒向前滑动可以带动撑开板向两侧撑开，使阴道口张开，不需要与阴道口直接接触，可以减少患者的痛苦。

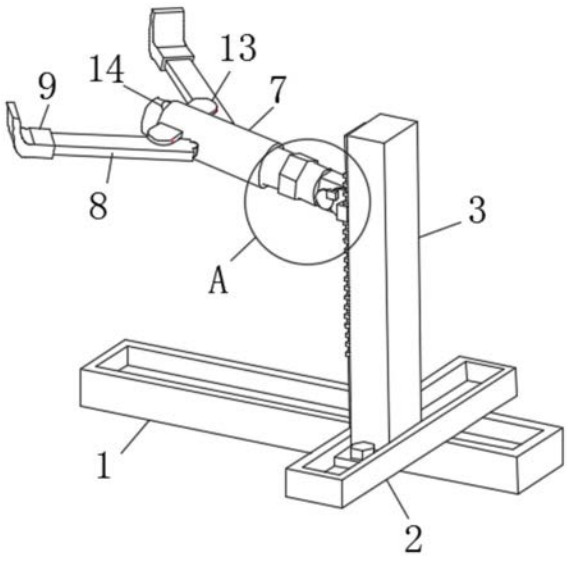

CN 209332986 U

1.一种妇科临床给药装置,包括滑轨(1),其特征在于:所述滑轨(1)上滑动安装有滑块(2),所述滑块(2)上滑动安装有滑架(3),所述滑架(3)的滑动方向与滑轨(1)的长度方向垂直,所述滑架(3)沿高度方向滑动安装有调节滑块(4),所述调节滑块(4)上可转动安装有转动块(5),所述转动块(5)转轴的轴线方向与滑轨(1)的长度方向垂直,所述转动块(5)上固定设有固定杆(6),所述固定杆(6)上滑动安装有滑筒(7),所述滑筒(7)前端的两侧分别与两根撑开杆(8)的后端铰接连接,两根所述撑开杆(8)的前端可拆卸有两组撑开板(9),所述固定杆(6)的后端螺纹连接有推进螺帽(10),所述推进螺帽(10)与滑筒(7)的后端紧密接触。

2.根据权利要求1所述的一种妇科临床给药装置,其特征在于:所述滑块(2)为T形块结构,所述滑架(3)沿高度方向固定设有齿条(11),所述调节滑块(4)上固定设有卡爪。

3.根据权利要求1所述的一种妇科临床给药装置,其特征在于:所述转动块(5)上固定设有棘轮(12),所述调节滑块(4)上固定设有棘爪。

4.根据权利要求1所述的一种妇科临床给药装置,其特征在于:所述滑筒(7)的侧面一体成型有支撑板(13),所述支撑板(13)的侧面嵌入设有转槽,所述撑开板(9)可转动卡设在转槽中。

5.根据权利要求1所述的一种妇科临床给药装置,其特征在于:所述撑开板(9)为向上翘起的弧形板结构,且撑开板(9)为软质橡胶结构,所述撑开板(9)的后端设有套筒,所述套筒套在撑开杆(8)的前端。

6.根据权利要求1所述的一种妇科临床给药装置,其特征在于:所述固定杆(6)的前端铰接安装有照明灯(14)。

一种妇科临床给药装置

技术领域

[0001] 本实用新型涉及医疗技术领域，具体为一种妇科临床给药装置。

背景技术

[0002] 妇科是医疗机构的一个诊疗科目，妇科是妇产科的一个分支专业，是以诊疗女性妇科病为诊疗的专业科室，分为西医妇科与中医妇科。妇科疾病包括:女性生殖系统的疾病即为妇科疾病，包括外阴疾病、阴道疾病、子宫疾病、输卵管疾病、卵巢疾病等。

[0003] 妇科在给药的时候会比较不方便，在给女性的生殖器内部给药的时候需要使生殖器口张开，不然药难以给到内部，若是靠扩音器则可能会伤到患者，为此我们提出一种妇科临床给药装置用以解决上述问题。

实用新型内容

[0004] 本实用新型的目的在于提供一种妇科临床给药装置，以解决上述背景技术中提出的问题。

[0005] 为实现上述目的，本实用新型提供如下技术方案:一种妇科临床给药装置，包括滑轨，所述滑轨上滑动安装有滑块，所述滑块上滑动安装有滑架，所述滑架的滑动方向与滑轨的长度方向垂直，所述滑架沿高度方向滑动安装有调节滑块，所述调节滑块上可转动安装有转动块，所述转动块转轴的轴线方向与滑轨的长度方向垂直，所述转动块上固定设有固定杆，所述固定杆上滑动安装有滑筒，所述滑筒前端的两侧分别与两根撑开杆的后端铰接连接，两根所述撑开杆的前端可拆卸有两组撑开板，所述固定杆的后端螺纹连接有推进螺帽，所述推进螺帽与滑筒的后端紧密接触。

[0006] 优选的，所述滑块为T形块结构，所述滑架沿高度方向固定设有齿条，所述调节滑块上固定设有卡爪。

[0007] 优选的，所述转动块上固定设有棘轮，所述调节滑块上固定设有棘爪。

[0008] 优选的，所述滑筒的侧面一体成型有支撑板，所述支撑板的侧面嵌入设有转槽，所述撑开板可转动卡设在转槽中。

[0009] 优选的，所述撑开板为向上翘起的弧形板结构，且撑开板为软质橡胶结构，所述撑开板的后端设有套筒，所述套筒套在撑开杆的前端。

[0010] 优选的，所述固定杆的前端铰接安装有照明灯。

[0011] 与现有技术相比，本实用新型的有益效果是：

[0012] 1、本实用新型撑开板向两侧撑开的时候可以使阴道口张开，不需要与阴道口直接接触，可以减少患者的痛苦；

[0013] 2、本实用新型固定杆的前端固定设有照明灯，方便医生观察诊断。

附图说明

[0014] 图1为本实用新型一种立体结构示意图；

[0015] 图2为本实用新型另一种立体结构示意图；

[0016] 图3为本实用新型图1中A处放大结构示意图。

[0017] 图中：1滑轨、2滑块、3滑架、4调节滑块、5转动块、6固定杆、7滑筒、8撑开杆、9撑开板、10推进螺帽、11齿条、12棘轮、13支撑板、14照明灯。

具体实施方式

[0018] 下面将结合本实用新型实施例中的附图，对本实用新型实施例中的技术方案进行清楚、完整地描述，显然，所描述的实施例仅仅是本实用新型一部分实施例，而不是全部的实施例。基于本实用新型中的实施例，本领域普通技术人员在没有做出创造性劳动前提下所获得的所有其他实施例，都属于本实用新型保护的范围。

[0019] 请参阅图1-3，本实用新型提供一种技术方案：一种妇科临床给药装置，包括滑轨1，滑轨1上滑动安装有滑块2，滑块2上滑动安装有滑架3，滑架3的滑动方向与滑轨1的长度方向垂直，滑架3沿高度方向滑动安装有调节滑块4，调节滑块4上可转动安装有转动块5，转动块5转轴的轴线方向与滑轨1的长度方向垂直，转动块5上固定设有固定杆6，固定杆6上滑动安装有滑筒7，滑筒7前端的两侧分别与两根撑开杆8的后端铰接连接，两根撑开杆8的前端可拆卸有两组撑开板9，固定杆6的后端螺纹连接有推进螺帽10，推进螺帽10与滑筒7的后端紧密接触，本实用新型在使用的时候，可以先让患者躺好，然后滑动滑块2，将滑架3滑动到患者的身前，滑架3在滑块2上可以左右小范围滑动来对准位置，调节滑块4可以在滑架3上滑动来调节高度，将调节滑块4滑动到合适的位置后，可以转动转动块5，然后将两组撑开板9抵在患者阴部的两侧，将滑筒7向前滑动可以带动撑开板9向两侧撑开，使阴道口张开，不需要与阴道口直接接触，可以减少患者的痛苦，且固定杆6的前端固定设有照明灯14，方便医生观察诊断。

[0020] 滑块2为T形块结构，滑架3沿高度方向固定设有齿条11，调节滑块4上固定设有卡爪，方便对调节滑块4的位置进行固定。

[0021] 转动块5上固定设有棘轮12，调节滑块4上固定设有棘爪。

[0022] 滑筒7的侧面一体成型有支撑板13，支撑板13的侧面嵌入设有转槽，撑开板9可转动卡设在转槽中，支撑板13起到支撑的作用，增强撑开板9转动时的稳定性。

[0023] 撑开板9为向上翘起的弧形板结构，且撑开板9为软质橡胶结构，撑开板9的后端设有套筒，套筒套在撑开杆8的前端，撑开板9为软质橡胶结构，可以与皮肤贴合更紧密，且可以防止滑动。

[0024] 固定杆6的前端铰接安装有照明灯14。

[0025] 工作原理：本实用新型在使用的时候，可以先让患者躺好，然后滑动滑块2，将滑架3滑动到患者的身前，滑架3在滑块2上可以左右小范围滑动来对准位置，调节滑块4可以在滑架3上滑动来调节高度，将调节滑块4滑动到合适的位置后，可以转动转动块5，然后将两组撑开板9抵在患者阴部的两侧，将滑筒7向前滑动可以带动撑开板9向两侧撑开，使阴道口张开，不需要与阴道口直接接触，可以减少患者的痛苦，且固定杆6的前端固定设有照明灯14，方便医生观察诊断。

[0026] 尽管已经示出和描述了本实用新型的实施例，对于本领域的普通技术人员而言，可以理解在不脱离本实用新型的原理和精神的情况下可以对这些实施例进行多种变化、修

改、替换和变型，本实用新型的范围由所附权利要求及其等同物限定。

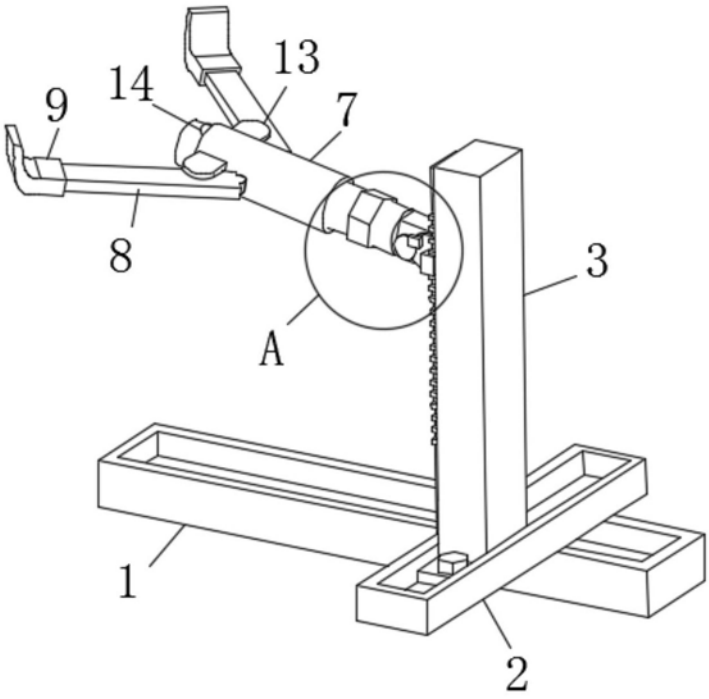

图1

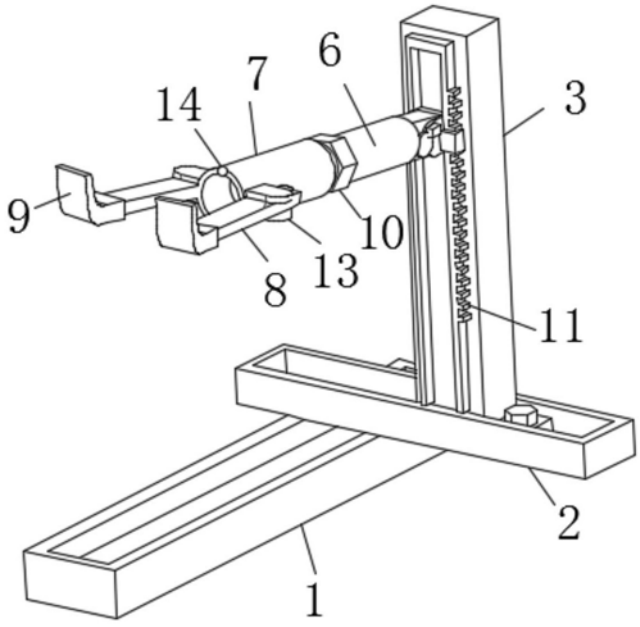

图2

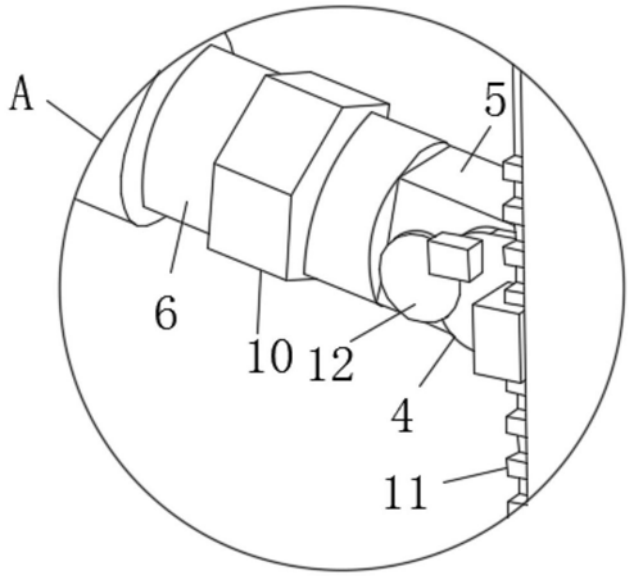

图3