(19)中华人民共和国国家知识产权局

(12)实用新型专利

(10)授权公告号 CN 205730399 U
(45)授权公告日 2016.11.30

(21)申请号 201620526665.0

(22)申请日 2016.05.23

(73)专利权人 湖南第一师范学院
地址 410205 湖南省长沙市岳麓区枫林三路1015号

(72)发明人 曾超凡

(51)Int.Cl.
A63K 3/02(2006.01)

权利要求书1页 说明书2页 附图1页

(54)实用新型名称

一种田径起跑器

(57)摘要

本实用新型公开一种田径起跑器，包括底座、基座、登脚板以及销子；所述基座数量为2个，对称设置在所述底座两端；所述销子依次穿设于所述登脚板和底座；所述底座包括左底座和右底座；所述左底座和右底座均设有登脚板；所述登脚板包括套筒、设置在所述套筒上的底板、设置在所述底板上的调节凹槽、调节杆以及踏板；所述踏板通过转轴所述底板铰接；所述调节杆一端通过转轴与所述踏板铰接，另一端设置在所述调节凹槽内。本实用新型结构简单、使用方便，利用套筒可在底座上自由滑动，这样运动员就可以根据需要，调节左右脚距离，方便快捷，提高起跑效果。

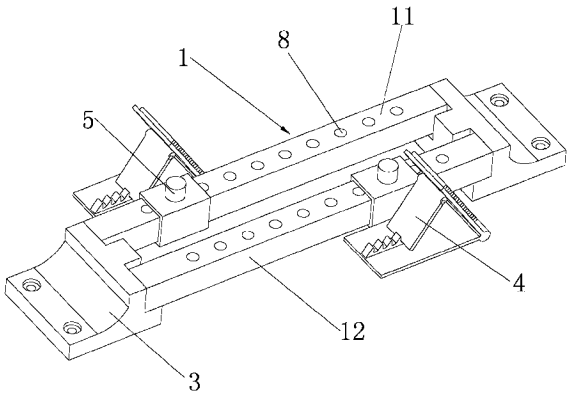

CN 205730399 U

1.一种田径起跑器，其特征在于：包括底座(1)、基座(3)、登脚板(4)以及销子(5)；所述基座(3)数量为2个，对称设置在所述底座(1)两端；所述销子(5)依次穿设于所述登脚板(4)和底座(1)；所述底座(1)包括左底座(11)和右底座(12)；所述左底座(11)和右底座(12)均设有登脚板(4)；所述登脚板(4)包括套筒(41)、设置在所述套筒(41)上的底板(42)、设置在所述底板(42)上的调节凹槽(43)、调节杆(45)以及踏板(46)；所述踏板(46)通过转轴与所述底板(42)铰接；所述调节杆(45)一端通过转轴与所述踏板(46)铰接，另一端设置在所述调节凹槽(43)内。

2.根据权利要求1所述的一种田径起跑器，其特征在于：所述左底座(11)和右底座(12)上均设有多组通孔(8)，所述销子(5)设置在所述通孔(8)内。

3.根据权利要求1所述的一种田径起跑器，其特征在于：所述套筒(41)上设有固定孔。

4.根据权利要求1所述的一种田径起跑器，其特征在于：所述基座(3)上设有两个固定孔。

5.根据权利要求1所述的一种田径起跑器，其特征在于：所述踏板(46)上设有若干个防滑条(47)。

一种田径起跑器

技术领域

[0001] 本实用新型涉及一种田径运动器材，尤其涉及一种田径起跑器。

背景技术

[0002] 起跑器又称助跑器，用于增加运动员起跑时的后蹬力，是一种常见的体育运动器械，给运动员提高起跑时的速度有了很大的帮助。然而在实际使用时，经常会碰到起跑器不够稳定、起跑器钉容易掉等一系列问题。在紧张的比赛氛围下，会严重影响运动员的心态以及起跑速度，导致比赛的结果不令人满意。

[0003] 由于每个运动员的腿部尺寸和形状差异较大，目前的田径起跑器的蹬脚板形状不能合每个运动员的脚型，降低了田径起跑器的效率。

实用新型内容

[0004] 本实用新型的目的是：为了解决上述问题，提供了一种结构简单、使用方便的田径起跑器，由于套筒可在底座上滑动，可以根据运动员需要，调节左右脚距离，方便快捷，提高起跑效果。

[0005] 为了实现上述目的，本实用新型的技术方案是：

[0006] 一种田径起跑器，包括底座、基座、登脚板以及销子；所述基座数量为2个，对称设置在所述底座两端；所述销子依次穿设于所述登脚板和底座；所述底座包括左底座和右底座；所述左底座和右底座均设有登脚板；所述登脚板包括套筒、设置在所述套筒上的底板、设置在所述底板上的调节凹槽、调节杆以及踏板；所述踏板通过转轴所述底板铰接；所述调节杆一端通过转轴与所述踏板铰接，另一端设置在所述调节凹槽内。

[0007] 进一步的，所述左底座和右底座上均设有多组通孔，所述销子设置在所述 通孔内。

[0008] 进一步的，所述套筒上设有固定孔。

[0009] 进一步的，所述基座上设有两个固定孔。

[0010] 进一步的，所述底板上设有若干个防滑条。

[0011] 本实用新型由于采用了上述技术，使之与现有技术相比具有的积极效果是：

[0012] 本实用新型由于在基座上设有左底座和右底座，同时左底座和右底座均设有登脚板，而且登脚板利用套筒与底座连接，这样就可以根据需要滑动套筒，从而调节两个登脚板的位置距离，调节起来方便快捷；由于登脚板上踏板与底板是通过转轴铰接，可以根据需要调节踏板与底板的角度，以达到最佳的比赛成绩；而且在踏板上设置了调节杆，利用底板上的调节凹槽，可以稳定的将踏板固定。

附图说明

[0013] 图1是本实用新型田径起跑器结构示意图。

[0014] 图2是本实用新型田径起跑器的登脚板结构示意图。

具体实施方式

[0015] 以下结合附图进一步说明本实用新型的实施例。

[0016] 请参见图1和图2所示，一种田径起跑器，包括底座1、基座3、登脚板4以及销子5；所述基座3数量为2个，对称设置在所述底座1两端；所述销子5依次穿设于所述登脚板4和底座1；所述底座1包括左底座11和右底座12；所述左底座11和右底座12均设有登脚板4；所述登脚板4包括套筒41、设置在所述套筒41上的底板42、设置在所述底板42上的调节凹槽43、调节杆45以 及踏板46；所述踏板46通过转轴所述底板42铰接；所述调节杆45一端通过转轴与所述踏板46铰接，另一端设置在所述调节凹槽43内。由于在基座3上设有左底座11和右底座12，同时左底座11和右底座12均设有登脚板4，而且登脚板4利用套筒41与底座1连接，这样就可以根据需要滑动套筒41，从而调节两个登脚板4的相对位置，调节起来方便快捷；由于登脚板4上踏板46与底板42是通过转轴铰接，可以根据需要调节踏板46与底板42的角度，以达到最佳的起跑效果；而且在踏板46上设置了调节杆45，利用底板上的调节凹槽43，可以稳定的将踏板46固定。

[0017] 优选的，所述左底座11和右底座12上均设有多组通孔8，所述销子5设置在所述通孔8内。

[0018] 优选的，所述套筒41上设有固定孔。将两个登脚板滑动至合适位置，再将销子穿插进通孔8和固定孔411内，从而将登脚板固定住。

[0019] 优选的，所述基座3上设有两个固定孔，便于起跑器与地面固定。

[0020] 优选的，所述底板46上设有若干个防滑条47，避免发生打滑现象。

[0021] 综上所述，本实用新型结构简单、使用方便，利用套筒可在底座上自由滑动，这样运动员就可以根据需要，调节左右脚距离，方便快捷，提高起跑效果。

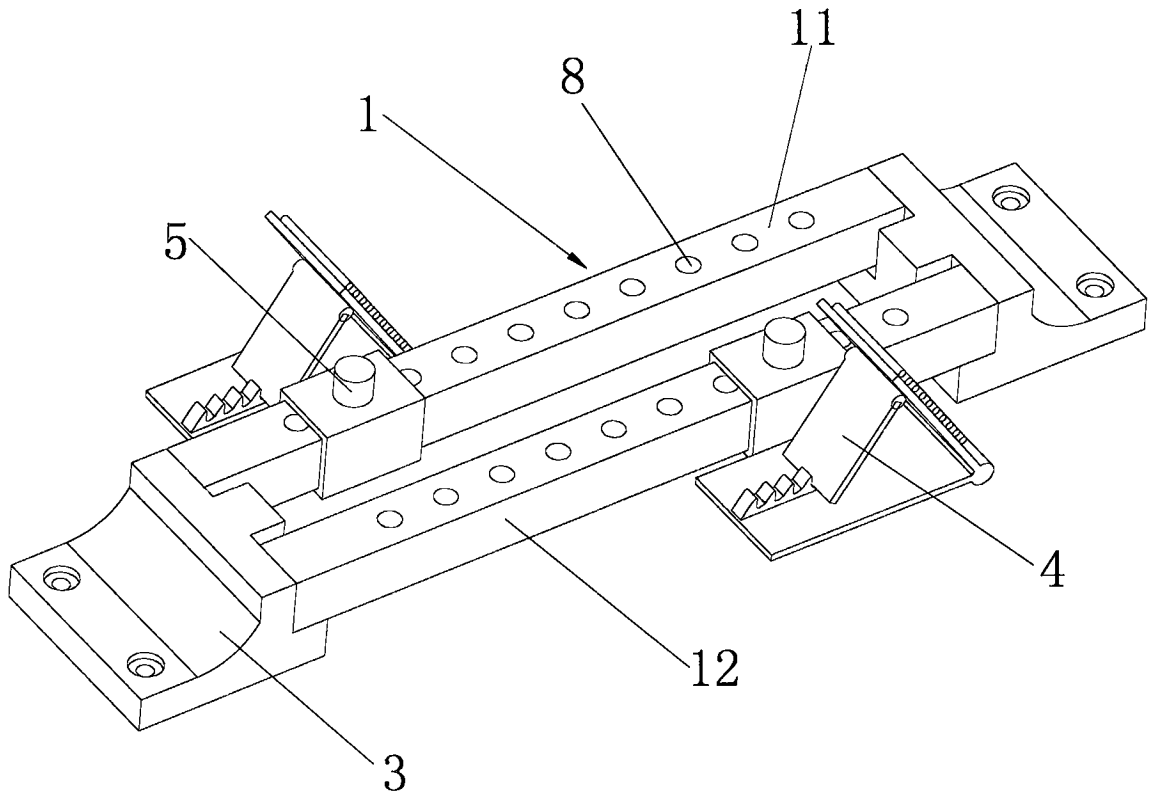

图1

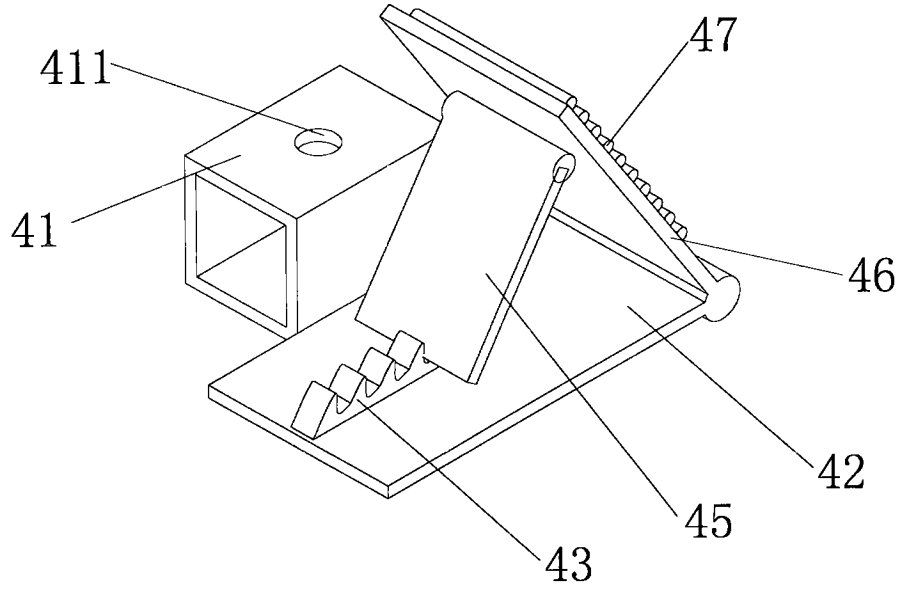

图2