(19)中华人民共和国国家知识产权局

(12)实用新型专利

(10)授权公告号 CN 201706855 U
(45)授权公告日 2011.01.12

(21)申请号 201020208110.4

(22)申请日 2010.05.26

(73)专利权人 芜湖市诺康生物科技有限公司
地址 241000 安徽省芜湖市镜湖区弋江北路旅游经济园区 3 号楼

(72)发明人 许震 汪贵华

(74)专利代理机构 安徽合肥华信知识产权代理有限公司 34112
代理人 余成俊

(51)Int.Cl.
F26B 9/06(2006.01)

权利要求书 1 页 说明书 1 页 附图 1 页

(54)实用新型名称

一种中药原料烘房

(57)摘要

本实用新型公开了一种中药原料烘房，包括有箱体，箱体顶部安装有电加热装置，箱体设有门，其特征在于所述的箱体底部设有导轨，所述的导轨上滑动配合多层框架。本实用新型的热量不散发，保温性好，结构简洁，温度控制容易。

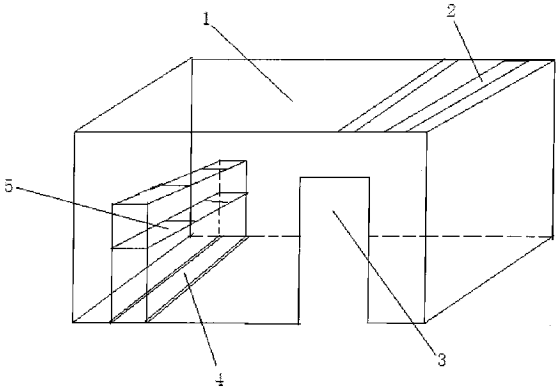

CN 201706855 U

1. 一种中药原料烘房，包括有箱体，箱体顶部安装有电加热装置，箱体设有门，其特征在于所述的箱体底部设有导轨，所述的导轨上滑动配合多层框架。

一种中药原料烘房

技术领域

[0001] 本实用新型属于一种中药制药机械的辅助设备，具体是一种中药原料烘房。

背景技术

[0002] 现有技术的中药原料烘干时，多采用炕道结构，烘房内设置平台，平台内设有加热装置，药品放置于平台上烘干，这样导致烘干温度不易控制，而且耗热量大，不经济。

实用新型内容

[0003] 本实用新型的目的是提供一种中药原料烘房，是一种箱体式结构，热量不散发，保温性好，结构简洁，温度控制容易。

[0004] 本实用新型的技术方案如下：

[0005] 一种中药原料烘房，包括有箱体，箱体顶部安装有电加热装置，箱体设有门，其特征在于所述的箱体底部设有导轨，所述的导轨上滑动配合多层框架。本实用新型的热量不散发，保温性好，结构简洁，温度控制容易。

附图说明

[0006] 图 1 为本实用新型结构示意图。

具体实施方式

[0007] 一种中药原料烘房，包括有箱体 1，箱体 1 顶部安装有电加热装置 2，箱体 1 设有门 3，箱体 1 底部设有导轨 4，所述的导轨 4 上滑动配合多层框架 5。

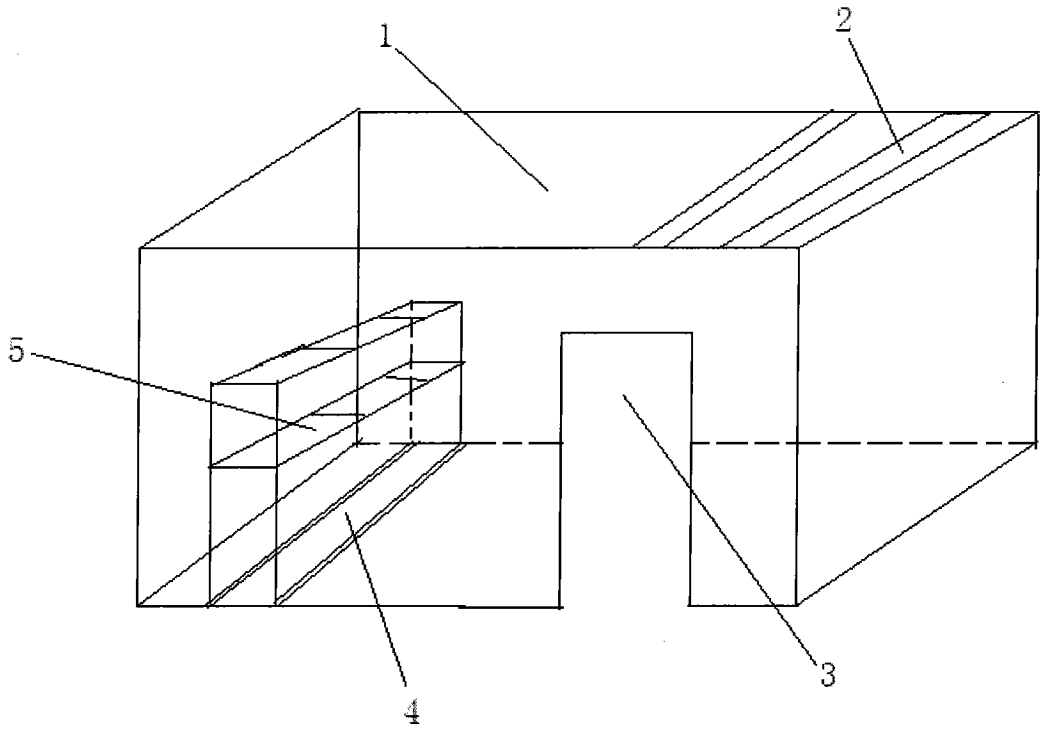

图 1