(19)中华人民共和国国家知识产权局

(12)实用新型专利

(10)授权公告号 CN 204092399 U
(45)授权公告日 2015.01.14

(21)申请号 201420550257.X

(22)申请日 2014.09.23

(73)专利权人 高婷婷
地址 255000 山东省淄博市淄博市中心医院

(72)发明人 高婷婷 郭凯

(74)专利代理机构 济南圣达知识产权代理有限公司 37221
代理人 李健康

(51)Int.Cl.
A61G 7/015(2006.01)
A61G 7/057(2006.01)

权利要求书1页 说明书2页 附图1页

(54)实用新型名称

采用动力装置协助术后病人侧身变换体位的病床

(57)摘要

本实用新型涉及一种采用动力装置协助术后病人侧身变换体位的病床，由床架、承重横梁、铰接轴、电动升降机、顶出杆、连接板、立柱、活动床面、固定床面、床面转动销和床头控制按钮组成；使用时，接通电源，并按照使用者意图控制左侧或右侧的电动升降机运行，从而带动相应一侧的活动床面做出掀起或放平的动作，当其中一侧的活动床面掀起至最高点时，即相当于卧床病人在护理人员的帮助下侧过身体，并将三角型海绵垫于背后的维持状态，而且活动床面升降运动时，比护理人员搬动病人身体更加平稳轻便，大大减轻了病人及护理人员的劳动强度，具有设计合理、使用方便、操作简单等优点。

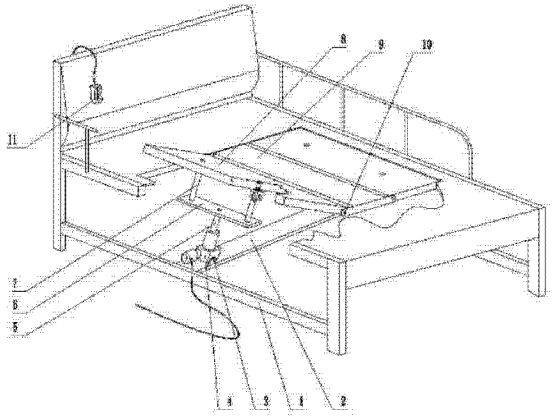

CN 204092399 U

1. 一种采用动力装置协助术后病人侧身变换体位的病床，其特征在于，由床架、承重横梁、铰接轴、电动升降机、顶出杆、连接板、立柱、活动床面、固定床面、床面转动销和床头控制按钮组成，其中，承重横梁与床架连接为一体，承重横梁两端各设有铰接轴，电动升降机通过铰接轴与承重横梁铰接，顶出杆通过连接板和立柱与活动床面铰接，固定床面的两侧分别设有床面转动销，活动床面通过该床面转动销与固定床面铰接，床头控制按钮通过导线分别接通左右两侧的电动升降机电源，通过电动升降机及顶出杆的往复运动，实现活动床面的掀起与放平动作。

2. 根据权利要求 1 所述的一种采用动力装置协助术后病人侧身变换体位的病床，其特征在于，所述的活动床面即是设于固定床面两侧的并以固定床面的两侧边缘铰接的带有电动升降动力装置的床板结构件，所述的活动床面在放平状态下与中间的固定床面处于一个平面，可单独通过电动升降机实现掀起及放平动作。

3. 根据权利要求 1 所述的一种采用动力装置协助术后病人侧身变换体位的病床，其特征在于，所述的固定床面是设于床面纵向中轴线部位的并与床固定为一体的床面，其两侧各设有安装活动床面的铰接轴。

4. 根据权利要求 1 所述的一种采用动力装置协助术后病人侧身变换体位的病床，其特征在于，所述的电动升降机是一种靠电力驱动的机械式升降动力机构，该电动升降机下部铰接于床架下部的承重横梁上，上部顶出杆通过连接板和立柱分别与两侧的活动床面铰接，当一侧活动床面升起或进行动作时，另一侧活动床面的电动升降机通过控制开关处于收缩至最低位且自动闭锁状态。

采用动力装置协助术后病人侧身变换体位的病床

技术领域

[0001] 本实用新型涉及一种采用动力装置协助术后病人侧身变换体位的病床，属于新型医疗辅助设备制造技术领域。

背景技术

[0002] 目前的胸、腹部外科手术病房的病床不具有协助病人侧身变换体位的功能，因为胸、腹部手术后，病人需要躺卧在病床上静养一个多月时间，在此期间内，为了促进血液循环、防止褥疮发生，病人需要在他人协助下不断进行向左或向右的侧身活动，并在侧身后用海绵三角枕支撑后背部位，使其身体保持一定侧卧斜度，以交替变换身体与床面接触的受压部位，该护理操作十分频繁费力，病人与看护人员均感到较大困难与负担。

实用新型内容

[0003] 本实用新型针对现有技术的不足，提供了一种设计合理、使用方便，简单易行的采用动力装置协助术后病人侧身变换体位的病床，具有使用方便、操作简单、安全可靠等优点。

[0004] 本实用新型的目的是通过以下技术方案来实现的：

[0005] 一种采用动力装置协助术后病人侧身变换体位的病床，由床架、承重横梁、铰接轴、电动升降机、顶出杆、连接板、立柱、活动床面、固定床面、床面转动销和床头控制按钮 11 个部件组成，其中，承重横梁与床架连接为一体，承重横梁两端各设有铰接轴，电动升降机通过铰接轴与承重横梁铰接，顶出杆通过连接板和立柱与活动床面铰接，固定床面的两侧分别设有床面转动销，活动床面通过该床面转动销与固定床面铰接，床头控制按钮通过导线分别接通左右两侧的电动升降机电源，通过电动升降机及顶出杆的往复运动，实现活动床面的掀起与放平动作。

[0006] 所述的活动床面是设于固定床面两侧的并以固定床面的两侧边缘铰接的带有电动升降动力装置的床板结构件，该活动床面在放平状态下与中间的固定床面处于一个平面，可单独通过电动升降机实现掀起及放平动作。

[0007] 所述的固定床面是设于床面纵向中轴线部位的并与床固定为一体的床面，其两侧各设有安装活动床面的铰接轴。

[0008] 所述的电动升降机是一种靠电力驱动的机械式升降动力机构，该电动升降机下部铰接于床架下部的承重横梁上，上部顶出杆通过连接板和立柱分别与两侧的活动床面铰接，当一侧活动床面升起或进行动作时，另一侧活动床面的电动升降机通过控制开关处于收缩至最低位且自动闭锁状态。

[0009] 所述的床头控制按钮即是分别控制活动床面实现掀起或放平动作的启停开关，当一侧活动床面开始动作时，另一侧活动床面处于放平并停止动作状态。

[0010] 本实用新型使用时，接通电源，并按照使用者的意图控制左侧或右侧的电动升降机运行，顶出杆作往复运动，从而带动相应一侧的活动床面做出掀起或放平的动作；当其中

一侧的活动床面掀起至最高点时，即相当于卧床病人在护理人员的帮助下侧过身体，并将三角型海绵垫于背后的维持状态，而且活动床面升降运动时，比护理人员搬动病人身体的动作更加平稳轻便，大大减轻了病人及护理人员的劳动强度，有利于病人康复，具有设计合理、使用方便、操作简单等优点。

附图说明

[0011] 图 1 为本实用新型的结构示意图。

[0012] 其中：1、床架，2、承重横梁，3、铰接轴，4、电动升降机，5、顶出杆，6、连接板，7、立柱，8、活动床面，9、固定床面，10、床面转动销，11、床头控制按钮。

具体实施方式

[0013] 如图 1 所示，一种采用动力装置协助术后病人侧身变换体位的病床，由床架 1、承重横梁 2、铰接轴 3、电动升降机 4、顶出杆 5、连接板 6、立柱 7、活动床面 8、固定床面 9 和床面转动销 10、床头控制按钮 11 组成，其中，承重横梁 2 与床架 1 连接为一体，承重横梁 2 的两端各设有铰接轴 3，电动升降机 4 通过铰接轴 3 与承重横梁 2 铰接，顶出杆 5 通过连接板 6 和立柱 7 与活动床面 8 铰接，固定床面 9 的两侧分别设有床面转动销 10，活动床面 8 通过该床面转动销 10 与固定床面 9 铰接，床头控制按钮 11 通过导线分别接通左右两侧的电动升降机 4 的电源，通过电动升降机 4 及顶出杆 5 的往复运动，实现活动床面 8 的掀起与放平动作。

[0014] 使用时，接通电源，并按照使用者的意图控制左侧或右侧的电动升降机运行，顶出杆作往复运动，从而带动相应一侧的活动床面做出掀起或放平的动作，当其中一侧的活动床面掀起至最高点时，即相当于卧床病人在护理人员的帮助下侧过身体，并将三角型海绵垫于背后的维持状态，而且活动床面升降运动时，比护理人员搬动病人身体的动作更加平稳轻便，大大减轻了病人及护理人员的劳动强度，有利于病人康复，具有设计合理、使用方便、操作简单等优点。

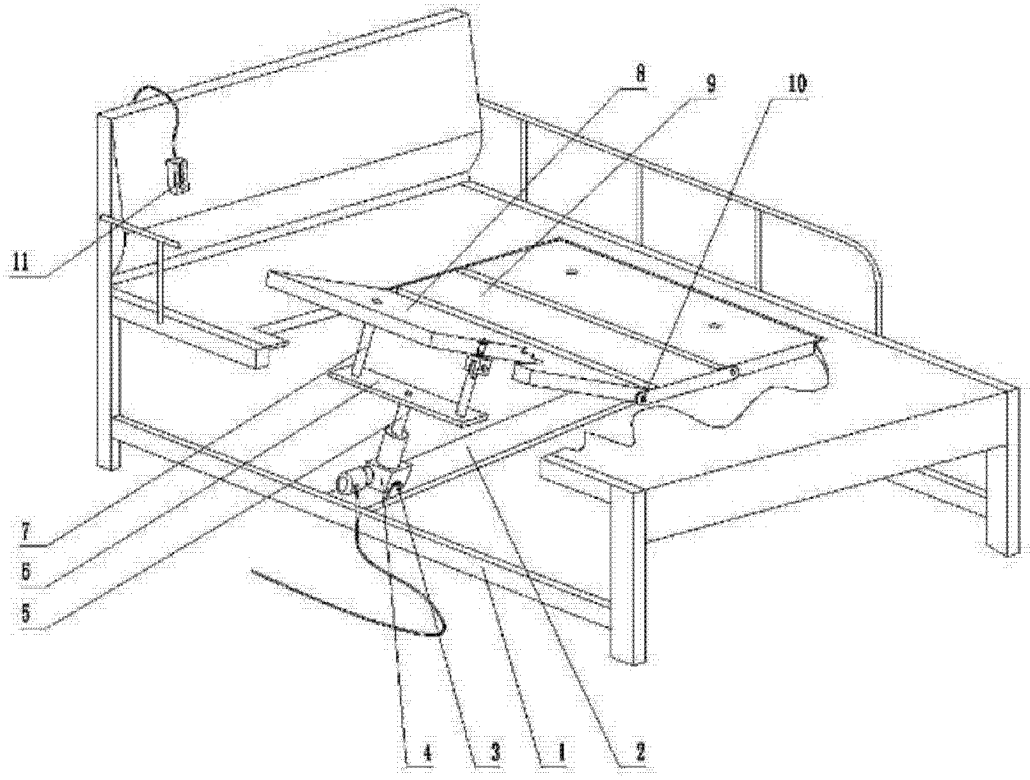

图 1