(19)中华人民共和国国家知识产权局

(12)实用新型专利

(10)授权公告号 CN 202717475 U
(45)授权公告日 2013.02.06

(21)申请号 201220219929.X

(22)申请日 2012.05.16

(73)专利权人 杭州恒丰电梯有限公司
地址 311223 浙江省杭州市萧山区靖江工业园区杭州恒丰电梯有限公司

(72)发明人 徐克寒 章国荣 王仁爱

(74)专利代理机构 杭州九洲专利事务所有限公司 33101
代理人 张继锋

(51)Int.Cl.
B66B 11/02(2006.01)

权利要求书 1 页 说明书 1 页 附图 1 页

(54)实用新型名称

一种电梯的上梁组件

(57)摘要

一种电梯的上梁组件，它主要包括一长条形的、中间开设有绳吊孔的上梁主体，在所述上梁主体长度方向的两侧下底槽中分别固定有n型衬板，对应于所述衬板的上梁主体上方设置有凸起在上梁主体上的垫块；所述的上梁主体中间绳吊孔处、上梁主体下底槽上固定有一嵌入式加强板；它具有结构简单，安装和检修方便，整体结构状，使用牢固，使用安全可靠等特点。

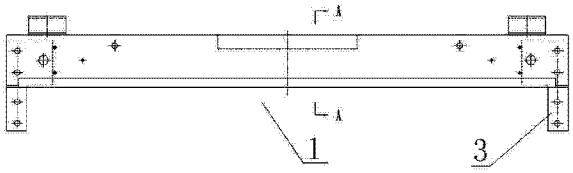

CN 202717475 U

1. 一种电梯的上梁组件，它主要包括一长条形的、中间开设有绳吊孔的上梁主体，其特征在于在所述上梁主体长度方向的两侧下底槽中分别固定有 n 形衬板，对应于所述衬板的上梁主体上方设置有凸起在上梁主体上的垫块。

2. 根据权利要求 1 所述的电梯的上梁组件，其特征在于所述的上梁主体中间绳吊孔处、上梁主体下底槽上固定有一嵌入式加强板。

一种电梯的上梁组件

技术领域

[0001] 本实用新型涉及的是一种用于电梯的上梁组件，属于电梯技术领域。

背景技术

[0002] 电梯最主要的部件是承载和运送人员和物资的轿厢，通过配置的动力机构带动运行；所述的轿厢一般由轿底、轿壁和轿顶围成而成，并配置有轿门组成一个厢式空间，它通过轿架这一承载机构与动力机构相连，目前轿架由上梁、立柱、底架等组成，其中所述的上梁为一个组合件，结构相对复杂，组合的牢度将会影响上梁组合件的使用寿命，而且它的安装和检修均存在着不方便。

发明内容

[0003] 本实用新型的目的在于克服现有技术存在的不足，而提供一种结构简单，安装和检修方便、整体结构式电梯的上梁组件。

[0004] 本实用新型的目的是通过如下技术方案来完成的，它主要包括一长条形的、中间开设有绳吊孔的上梁主体，在所述上梁主体长度方向的两侧下底槽中分别固定有 n 形衬板，对应于所述衬板的上梁主体上方设置有凸起在上梁主体上的垫块。

[0005] 所述的上梁主体中间绳吊孔处、上梁主体下底槽上固定有一嵌入式加强板。

[0006] 本实用新型具有结构简单，安装和检修方便，整体结构状，使用牢固，使用安全可靠等特点。

附图说明

[0007] 图 1 是本实用新型的结构示意图。

[0008] 图 2 是图 1 的侧视结构示意图。

[0009] 图 3 是图 1 的俯视结构示意图。

具体实施方式

[0010] 下面将结合附图对本实用新型的结构示意图，图 1、2、3 所示，本实用新型所述的电梯的上梁组件，它主要包括一长条形的、被折弯形成有下底槽 1、中间开设有绳吊孔 2 的上梁主体 3，在所述上梁主体 3 长度方向的两侧下底槽 1 中分别固定有一块 n 形衬板 4，对应于所述衬板 4 的上梁主体 3 上方设置有拱起在上梁主体 3 上的垫块 5。

[0011] 为了加强整体上梁主体 3 的强度，尤其是在中间开孔位置的强度，本实用新型在所述的上梁主体 3 中间绳吊孔 2 处、上梁主体 3 的下底槽 1 中固定有一嵌入式加强板 6。

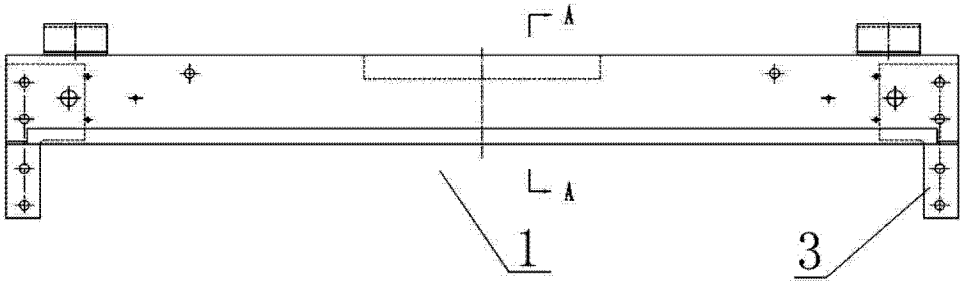

图 1

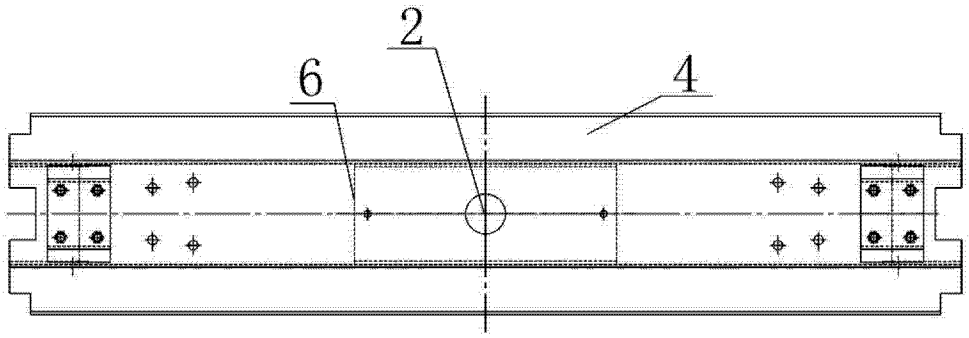

图 2

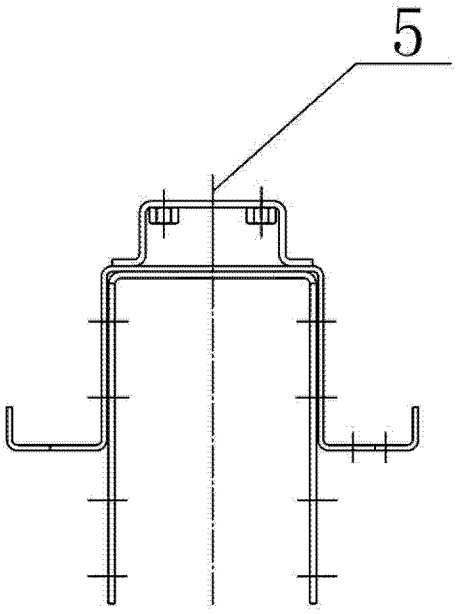

图 3