(19)中华人民共和国国家知识产权局

(12)发明专利申请

(10)申请公布号 CN 110608700 A
(43)申请公布日 2019.12.24

(21)申请号 201910889861.2

(22)申请日 2019.09.20

(71)申请人 徐州市吉隆彩印包装有限公司
地址 221000 江苏省徐州市铜山区柳新镇孙庄村

(72)发明人 陈孝君

(51)Int.Cl.
G01B 21/08(2006.01)

权利要求书1页 说明书3页 附图1页

(54)发明名称

一种纸箱生产厚度检测装置

(57)摘要

本发明是一种纸箱生产厚度检测装置，包括固定支撑块、支撑柱杆、检测厚度机构、夹具固定组件和连接支撑架机构，所述的夹具固定组件包括两部夹具组件，固定支撑块上部宽度方向的两侧表面分别固定连接有夹具组件，所述的位于夹具组件之间的固定支撑块的表面固定连接有支撑柱杆，所述的支撑柱杆表面通过螺丝轴抵接有检测厚度机构，所述的固定支撑块上部远离支撑柱杆长度方向的一侧表面螺丝连接有连接支撑架机构。

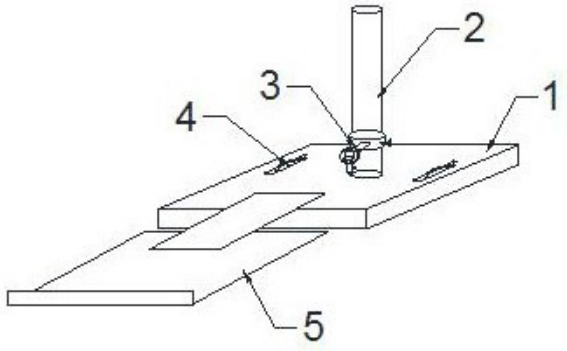

CN 110608700 A

1.一种纸箱生产厚度检测装置,包括固定支撑块(1)、支撑柱杆(2)、检测厚度机构(3)、夹具固定组件(4)和连接支撑架机构(5),其特征在于,所述的夹具固定组件(4)包括两部夹具组件(5),固定支撑块(1)上部宽度方向的两侧表面分别固定连接有夹具组件(5),所述的位于夹具组件(5)之间的固定支撑块(1)的表面固定连接有支撑柱杆(2),所述的支撑柱杆(2)表面通过螺丝轴抵接有检测厚度机构(3),所述的固定支撑块(1)上部远离支撑柱杆(2)长度方向的一侧表面螺丝连接有连接支撑架机构(5)。

2.根据权利要求1所述的一种纸箱生产厚度检测装置,其特征在于,所述的夹具组件(5)包括夹具底座(6)、支撑弹簧(7)、支撑滚轴(8)和“S弯”夹具片(9)组成,所述的夹具底座(6)通过螺丝连接在固定支撑块(1)上部表面,所述的夹具底座(6)远离连接支撑架机构(5)的一端固定连接有支撑弹簧(7),所述的夹具底座(6)上部表面通过支撑滚轴(8)固定连接在“S弯”夹具片(9)底部,所述的支撑滚轴(8)两端卡接在夹具底座(6)两侧表面,所述的支撑弹簧(7)上端设置在“S弯”夹具片(9)按压使用的一侧表面的底部。

3.根据权利要求1所述的一种纸箱生产厚度检测装置,其特征在于,所述的连接支撑架机构(5)包括连接插接板(10)、主支撑板(11)、档护板(12)和伸拉凹槽导轨(13)组成,所述的连接插接板(10)的一侧表面固定连接在固定支撑块(1)一侧表面,所述的连接插接板(10)的另一侧表面通过插接在伸拉凹槽导轨(13)内连接在主支撑板(11)底部表面,所述的主支撑板(11)上部表面远离固定支撑块(1)一端焊接有档护板(12),所述的连接插接板(10)连接在主支撑板(11)底部中间表面。

4.根据权利要求1所述的一种纸箱生产厚度检测装置,其特征在于,所述的两部夹具组件(5)以支撑柱杆(2)对称设置,所述主支撑板(11)与固定支撑块(1)平行结构设置,伸拉凹槽导轨(13)的末端固定连接有卡扣板(12),所述的主支撑板(11)靠近固定支撑块(1)一侧表面粘贴连接有防撞垫(14)。

一种纸箱生产厚度检测装置

技术领域

[0001] 本发明涉及一种纸箱生产厚度检测装置，属于纸箱厚度检测装置技术领域。

背景技术

[0002] 纸箱生产厚度检测装置，作用在于可以实现在纸箱生产后的厚度检测目的，可以快加快速了解到纸箱的生产的质量和厚度的标准化，但现阶段的纸箱生产厚度检测装置，在检测的过程中不利于在检测效率上提高检测，在检测上需要人工的单手辅助操作，以便更好的检测生产纸箱的厚度是否可以达标，在检测过程上单人操作上虽有厚度仪器的操作不利于精确了解到厚度值，在质量上检测具有一定厚度差，不利于实际数据的记录参考。

发明内容

[0003] 针对上述现有技术存在的问题，本发明提供一种纸箱生产厚度检测装置，具有两部夹具组件的稳固夹持作用，在连接支撑架机构支撑作用，配合夹具组件的使用，可以释放出人工的辅助支撑，可以双手操作厚度检测仪器的精准的检测厚度数据，以达到更好的厚度数据的检测，在夹具组件和连接支撑架机构的位置，具有与支撑柱杆对称设置的夹具组件，以及支撑柱杆、夹具组件之间间距与连接支撑架机构的中线之间相互垂直作用设置，目的在于可以实现纸箱在检测过程中可在处在绝对的水平位置检测。

[0004] 为了实现上述目的，本发明通过以下技术方案实现：一种纸箱生产厚度检测装置，包括固定支撑块、支撑柱杆、检测厚度机构、夹具固定组件和连接支撑架机构，其特征在于，所述的夹具固定组件包括两部夹具组件，固定支撑块上部宽度方向的两侧表面分别固定连接有夹具组件，所述的位于夹具组件之间的固定支撑块的表面固定连接有支撑柱杆，所述的支撑柱杆表面通过螺丝轴抵接有检测厚度机构，所述的固定支撑块上部远离支撑柱杆长度方向的一侧表面螺丝连接有连接支撑架机构。

[0005] 所述的夹具组件包括夹具底座、支撑弹簧、支撑滚轴和“S弯”夹具片组成，所述的夹具底座通过螺丝连接在固定支撑块上部表面，所述的夹具底座远离连接支撑架机构的一端固定连接有支撑弹簧，所述的夹具底座上部表面通过支撑滚轴固定连接在“S弯”夹具片底部，所述的支撑滚轴两端卡接在夹具底座两侧表面，所述的支撑弹簧上端设置在“S弯”夹具片按压使用的一侧表面的底部。

[0006] 所述的连接支撑架机构包括连接插接板、主支撑板、档护板和伸拉凹槽导轨组成，所述的连接插接板的一侧表面固定连接在固定支撑块一侧表面，所述的连接插接板的另一侧表面通过插接在伸拉凹槽导轨内连接在主支撑板底部表面，所述的主支撑板上部表面远离固定支撑块一端焊接有档护板，所述的连接插接板连接在主支撑板底部中间表面。

[0007] 所述的两部夹具组件以支撑柱杆对称设置，所述主支撑板与固定支撑块平行结构设置，伸拉凹槽导轨的末端固定连接有卡扣板，所述的主支撑板靠近固定支撑块一侧表面粘贴连接有防撞垫。

[0008] 综上，本发明提供一种纸箱生产厚度检测装置，具有两部夹具组件的稳固夹持作

用，在连接支撑架机构支撑作用，配合夹具组件的使用，可以释放出人工的辅助支撑，可以双手操作厚度检测仪器的精准的检测厚度数据，以达到更好的厚度数据的检测，在夹具组件和连接支撑架机构的位置，具有与支撑柱杆对称设置的夹具组件，以及支撑柱杆、夹具组件之间间距与连接支撑架机构的中线之间相互垂直作用设置，目的在于可以实现纸箱在检测过程中可在处在绝对的水平位置检测。

附图说明

[0009] 图1是本发明的结构示意图；

图2是图1中的连接支撑架机构结构示意图；

图3是图1中的夹具固定组件结构示意图；

图中：1、固定支撑块，2、支撑柱杆，3、检测厚度机构，4、夹具固定组件，5、连接支撑架机构，6、夹具底座，7、支撑弹簧，8、支撑滚轴，9、“S弯”夹具片，10、连接插接板，11、主支撑板，12、档护板，13、伸拉凹槽导轨，14、防撞垫。

具体实施方式

[0010] 下面结合附图对本发明做进一步说明。

[0011] 如图1至图3所示，本发明是一种纸箱生产厚度检测装置，包括固定支撑块1、支撑柱杆2、检测厚度机构3、夹具固定组件4和连接支撑架机构5，所述的夹具固定组件4包括两部夹具组件5，固定支撑块1上部宽度方向的两侧表面分别固定连接有夹具组件5，所述的位于夹具组件5之间的固定支撑块1的表面固定连接有支撑柱杆2，所述的支撑柱杆2表面通过螺丝轴抵接有检测厚度机构3，所述的固定支撑块1上部远离支撑柱杆2长度方向的一侧表面螺丝连接有连接支撑架机构5。

[0012] 所述的夹具组件5包括夹具底座6、支撑弹簧7、支撑滚轴8和“S弯”夹具片9组成，所述的夹具底座6通过螺丝连接在固定支撑块1上部表面，所述的夹具底座6远离连接支撑架机构5的一端固定连接有支撑弹簧7，所述的夹具底座6上部表面通过支撑滚轴8固定连接在“S弯”夹具片9底部，所述的支撑滚轴8两端卡接在夹具底座6两侧表面，所述的支撑弹簧7上端设置在“S弯”夹具片9按压使用的一侧表面的底部。

[0013] 所述的连接支撑架机构5包括连接插接板10、主支撑板11、档护板12和伸拉凹槽导轨13组成，所述的连接插接板10的一侧表面固定连接在固定支撑块1一侧表面，所述的连接插接板10的另一侧表面通过插接在伸拉凹槽导轨13内连接在主支撑板11底部表面，所述的主支撑板11上部表面远离固定支撑块1一端焊接有档护板12，所述的连接插接板10连接在主支撑板11底部中间表面。

[0014] 所述的两部夹具组件5以支撑柱杆2对称设置，所述主支撑板11与固定支撑块1平行结构设置，伸拉凹槽导轨13的末端固定连接有卡扣板12，所述的主支撑板11靠近固定支撑块1一侧表面粘贴连接有防撞垫14。

[0015] 综上总述，本发明提供一种纸箱生产厚度检测装置，具有两部夹具组件的稳固夹持作用，在连接支撑架机构支撑作用，配合夹具组件的使用，可以释放出人工的辅助支撑，可以双手操作厚度检测仪器的精准的检测厚度数据，以达到更好的厚度数据的检测，在夹具组件和连接支撑架机构的位置，具有与支撑柱杆对称设置的夹具组件，以及支撑柱杆、夹

具组件之间间距与连接支撑架机构的中线之间相互垂直作用设置,目的在于可以实现纸箱在检测过程中可在处在绝对的水平位置检测。

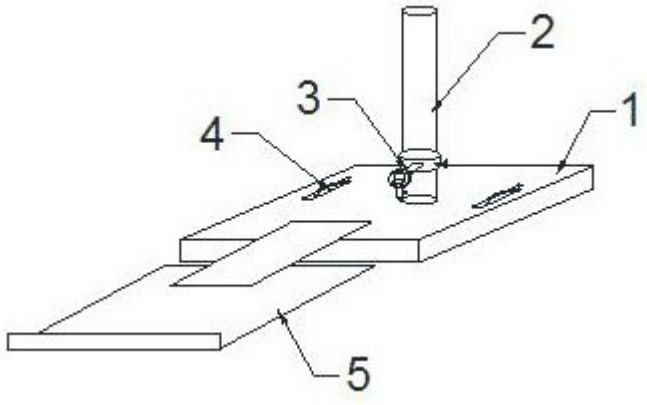

图 1

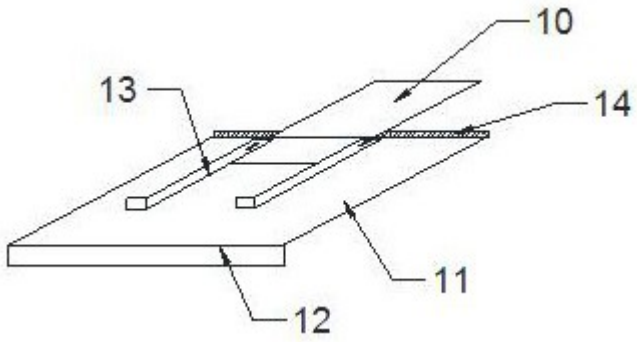

图 2

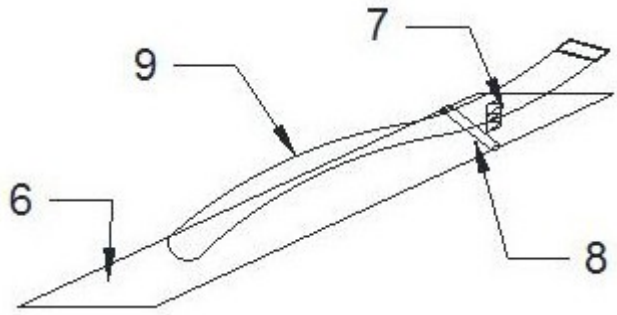

图 3