(19)中华人民共和国国家知识产权局

(12)实用新型专利

(10)授权公告号 CN 209553877 U
(45)授权公告日 2019.10.29

(21)申请号 201920126036.2

(22)申请日 2019.01.24

(73)专利权人 湖北广桦包装有限公司
地址 432800 湖北省孝感市大悟县经济开发区双河路19号

(72)发明人 陈友华 景平 李付森

(74)专利代理机构 武汉智嘉联合知识产权代理事务所(普通合伙) 42231
代理人 黄君军

(51)Int.Cl.
B65D 43/16(2006.01)
B65D 43/22(2006.01)
B65D 25/00(2006.01)
B65D 6/18(2006.01)

权利要求书1页 说明书2页 附图1页

(54)实用新型名称

一种盒子

(57)摘要

本实用新型公开一种盒子,包括内盒和用于将所述内盒包裹的盒盖,其特征在于,所述盒盖的长度大于或等于所述内盒的长度,其宽度方向上对应所述内盒的宽度设置有三条折叠线,所述折叠线将所述盒盖等分成四部分;所述内盒包括左盒体和右盒体,所述左盒体和右盒体均为一侧端面为空的盒体组成,且所述左盒体和右盒体开口相向,所述左盒体和右盒体沿宽度方向的横截面形状为直角梯形;所述内盒下端面边楞与所述盒盖一侧铰接;所述盒盖远离所述内盒的一端的内壁上设有第一磁体,所述内盒的外端面上设有与所述第一磁体相互吸引的第二磁体。本实用新型在满足商品外包装各项功能的同时,也提高了产品的竞争力。

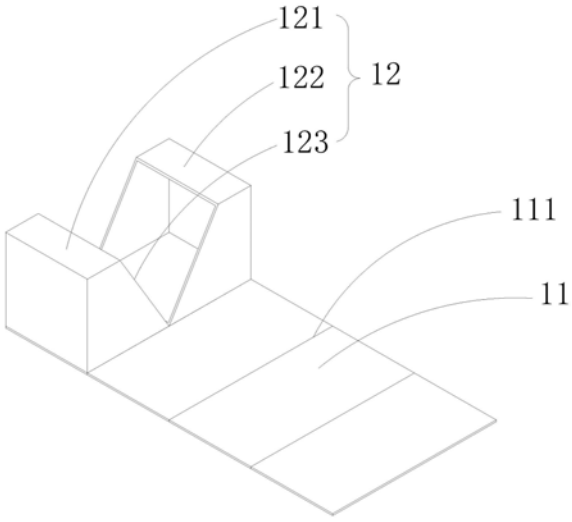

CN 209553877 U

1.一种盒子,包括内盒和用于将所述内盒包裹的盒盖,其特征在于,所述盒盖的长度大于或等于所述内盒的长度,其宽度方向上对应所述内盒的宽度设置有三个折叠线,所述折叠线将所述盒盖等分成四部分;所述内盒包括左盒体和右盒体,所述左盒体和右盒体均为一侧端面为空的盒体组成,且所述左盒体和右盒体开口相向,所述左盒体和右盒体沿宽度方向的横截面形状为直角梯形;所述内盒下端面边楞与所述盒盖一侧铰接;所述盒盖远离所述内盒的一端的内壁上设有第一磁体,所述内盒的外端面上设有与所述第一磁体相互吸引的第二磁体。

2.根据权利要求1所述的盒子,其特征在于,还包括一连接部,所述连接部的长度为所述内盒与所述盒盖长度之和,其宽度与所述内盒的宽度相等,所述连接部的两端分别与所述左盒体和右盒体下端面连接,所述连接部的中部与所述盒盖一端端面连接。

3.根据权利要求2所述的盒子,其特征在于,所述连接部与所述盒盖连接处两端端面分别设有第一折痕和第二折痕,所述左盒体绕所述第一折痕转动,所述右盒体绕所述第二折痕转动。

4.根据权利要求1所述的盒子,其特征在于,所述左盒体和右盒体均置于所述盒盖内时,其沿宽度方向所述左盒体和右盒体之间形成一V型的凹槽。

一种盒子

技术领域

[0001] 本实用新型涉及包装技术领域，具体涉及一种盒子。

背景技术

[0002] 随着人们生活水平的提高，更加注重产品的外包装，目前，市场上普通的包装盒一般由正面、反面及上翻盖、舌头、侧粘胶口等组成，折叠后形成的包装盒，样式很普通，不能对消费者形成较强的吸引力。特别是在使用时，上翻盖开启后的开口较小，不便于拿出盒内的物品，如香烟等，或者包装盒拆开后无法再次关闭。消费者对包装盒的要求将会越来越高，不仅要求体积较小，外形美观，而且要求取出物品方便、实用。如果可以提供一种取物方便、便于收纳且外观美观性较佳的盒子能满足消费者的不同心理需求和消费需求，也能相应地提高产品的竞争力。

实用新型内容

[0003] 本实用新型的目的在于克服上述技术不足，提供一种，解决现有技术中不便收纳、实用性和美观性不足的技术问题。

[0004] 为达到上述技术目的，本实用新型的技术方案提供一种盒子，包括内盒和用于将所述内盒包裹的盒盖，其特征在于，所述盒盖的长度大于或等于所述内盒的长度，其宽度方向上对应所述内盒的宽度设置有三个折叠线，所述折叠线将所述盒盖等分成四部分；所述内盒包括左盒体和右盒体，所述左盒体和右盒体均为一侧端面为空的盒体组成，且所述左盒体和右盒体开口相向，所述左盒体和右盒体沿宽度方向的横截面形状为直角梯形；所述内盒下端面与所述盒盖一侧铰接；所述盒盖远离所述内盒的一端的内壁上设有第一磁体，所述内盒的外端面上设有与所述第一磁体相互吸引的第二磁体。包括盒盖，内盒，其特征在于，所述盒盖的长度大于或等于所述内盒的长度，其宽度方向上对应所述内盒的宽度设置有三个折叠线，所述折叠线将所述盒盖等分成四部分，每部分的宽度大于或等于所述内盒的宽度；所述内盒包括左盒体和右盒体，所述左盒体和右盒体均为一侧端面为空的盒体组成，其沿高度方向的横截面积为逐渐增大的长方形，其沿宽度方向的横截面积为梯形；所述内盒内置于所述盒盖包裹的空腔内，且下端面边楞与所述盒盖一侧可转动连接；所述盒盖远离所述内盒的一端的内壁上设有第一磁体，所述内盒的外端面上设有与所述第一磁体相互吸引的第二磁体。

[0005] 与现有技术相比，本实用新型的有益效果包括：本实用新型结构新颖，盒盖可绕折叠线转动并盖在内盒上进行收纳，同时盒盖内壁与内盒外壁设有相互吸引的第一磁体和第二磁体，能够防止内盒暴露于盒盖外部，合上盒盖后不易松散脱落；内盒可翻转，便于取放物品；本实用新型在满足商品外包装各项功能的同时，也满足了不同消费者的心理需求，能提高了产品的竞争力。

附图说明

[0006] 图1是本实用新型一实施例打开后的盒子结构示意图；

[0007] 图2是本实用新型一实施例内盒翻转状态的结构示意图。

具体实施方式

[0008] 为了使本实用新型的目的、技术方案及优点更加清楚明白，以下结合附图及实施例，对本实用新型进行进一步详细说明。应当理解，此处所描述的具体实施例仅仅用以解释本实用新型，并不用于限定本实用新型。

[0009] 如图1所示，本实用新型提供了一种盒子，包括内盒12和用于将内盒12包裹的盒盖11，盒盖11的长度大于或等于内盒12的长度，其宽度方向上对应内盒12的宽度设置有三个折叠线111，折叠线111将盒盖11等分成四部分，每部分的宽度大于或等于内盒12的宽度；内盒12包括左盒体121和右盒体122，左盒体121和右盒体122均为一侧端面为空的盒体组成，且左盒体121和右盒体122开口相向，左盒体121和右盒体122沿宽度方向的横截面形状为直角梯形；内盒12下端面与盒盖11一侧铰接；盒盖11远离内盒12的一端的内壁上设有第一磁体(图中未标示)，内盒12的外端面上设有与第一磁体相互吸引的第二磁体(图中未标示)。本实用新型的盒盖11可绕折叠线111转动并盖在内盒12上进行收纳物品，第一磁体和第二磁体相互吸引使盒盖紧贴内盒12外壁，能够防止内盒12暴露于盒盖11外部，合上盒盖11后盒子比较稳定，不易松散脱落。

[0010] 优选的，本实用新型还包括一连接部13，连接部13的长度为内盒12与盒盖11长度之和，其宽度于内盒12宽度相等，连接部13两端分别与左盒体121和右盒体131下端面连接，连接部13的中部与盒盖11一端端面连接。其中，连接部13与盒盖11连接处两端端面分别设有第一折痕131和第二折痕132，左盒体121绕第一折痕131转动，右盒体122绕第二折痕132转动。如图1所示，当左盒体121和右盒体122转动角度为0°，沿宽度方向左盒体121和右盒体122之间形成一V型的凹槽123，上述凹槽123能方便地取放物品；如图2所示，当左盒体121和右盒体122转动90°，左盒体121和右盒体122展开后可以有更大的空间取出盒内物品。本实用新型的盒盖11与内盒12的具有一定硬度，盒盖11合上时，将内盒12包裹，整个盒子比较稳定，且不易被压扁，盒内物品也不会轻易散落。

[0011] 使用时，当需要放置物品时，将物品放入内盒12的空腔内，然后合上盒盖11，使第一磁体和第二磁体在磁力作用下吸合在一起，实现物品的收纳盒固定；当需要取物时，将盒盖11打开，使第一磁体和第二磁体分离，从凹槽123将内盒12中的物品取出，若遇到物品难以一次性取出时，可以将左盒体121和右盒体122翻转一定角度，便可将物品进行取放。

[0012] 本实用新型的盒子具有较佳的美观性，且结构新颖，不仅使用方便且对收纳的物品的保护程度较好，不会轻易散落，在满足商品外包装各项功能的同时，也满足了不同消费者的心理需求，能提高了产品的竞争力。

[0013] 以上本实用新型的具体实施方式，并不构成对本实用新型保护范围的限定。任何根据本实用新型的技术构思所做出的各种其他相应的改变与变形，均应包含在本实用新型权利要求的保护范围内。

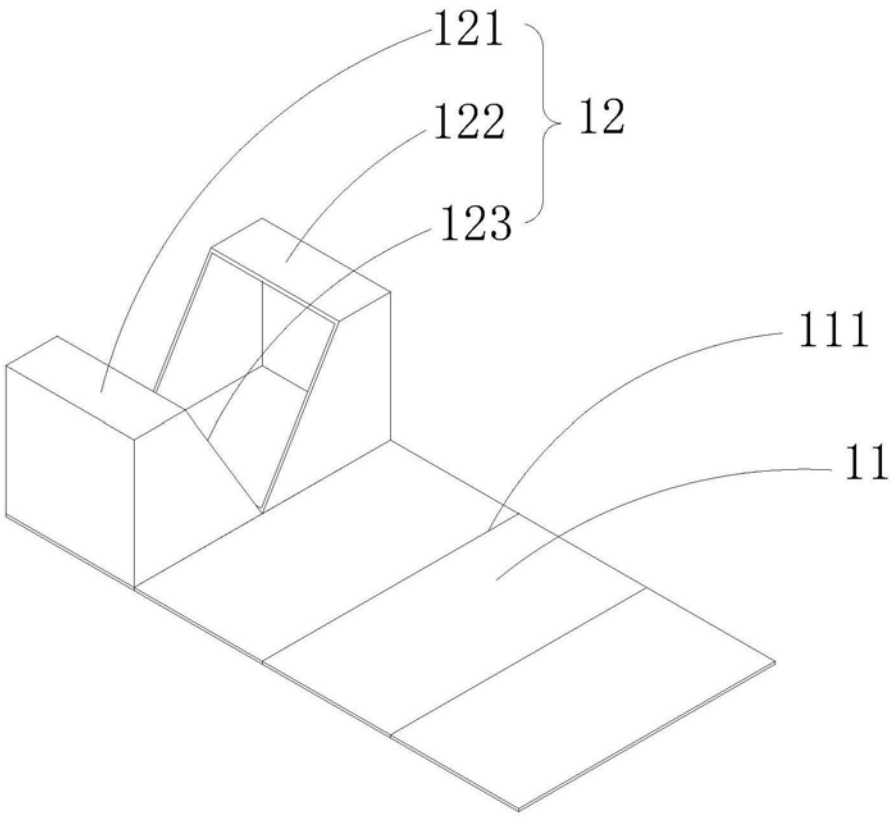

图1

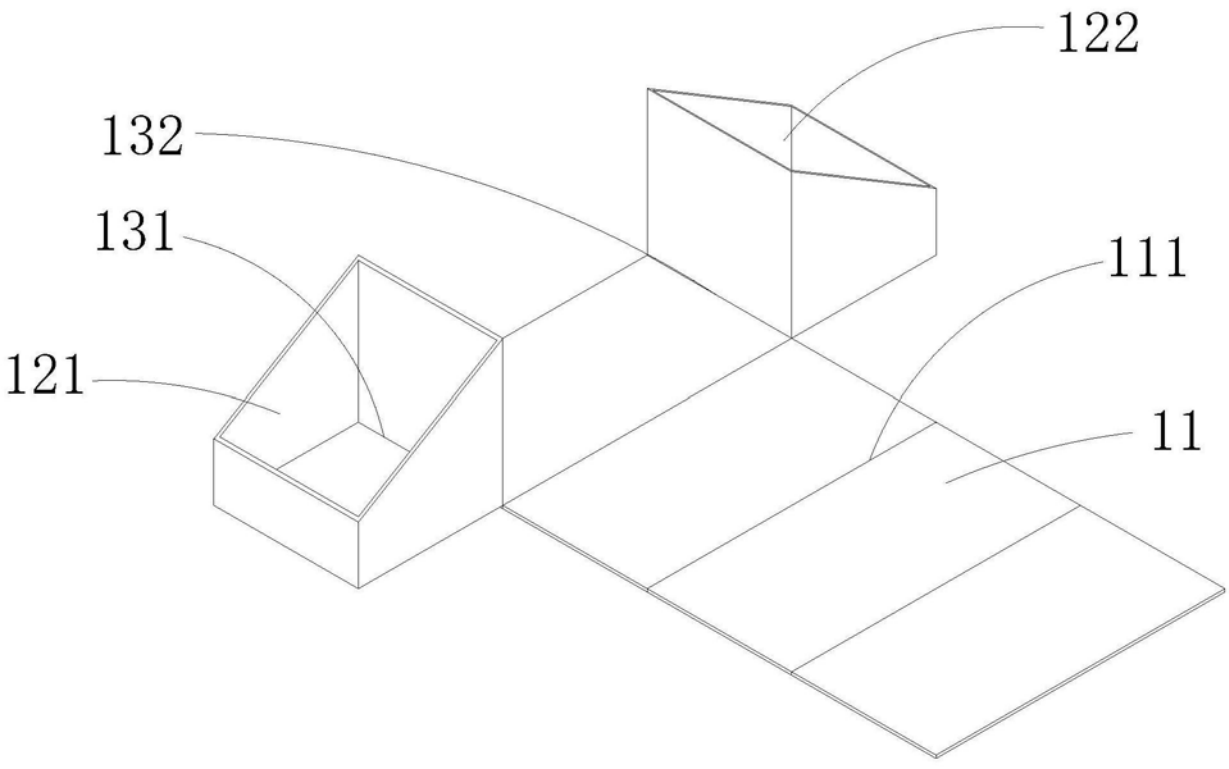

图2