(19)中华人民共和国国家知识产权局

(12)实用新型专利

(10)授权公告号 CN 203111630 U
(45)授权公告日 2013.08.07

(21)申请号 201220733497.4

(22)申请日 2012.12.28

(73)专利权人 李洪阔
地址 300480 天津市滨海新区汉沽区太平东街 9 号汉沽九中

(72)发明人 李洪阔

(51)Int.Cl.
B65D 6/22(2006.01)
B65D 25/28(2006.01)
B65D 25/04(2006.01)

权利要求书1页 说明书2页 附图1页

(54)实用新型名称

折叠储物盒

(57)摘要

一种折叠储物盒。其包括：盒体、前盖、隔板和提梁；其中：盒体为方形盒体，其顶面设有提梁，内部设有多个隔板；盒体正面开口，开口处设有前盖；前盖为方形板，其底边通过铰链与盒体的底面相连接；隔板为方形板，多个隔板将盒体的内部空间分割成为多层结构；提梁为弯形提梁，可以提，也可以挂。本实用新型提供的折叠储物盒是一款便于使用而又便于存放和携带方便储物盒。

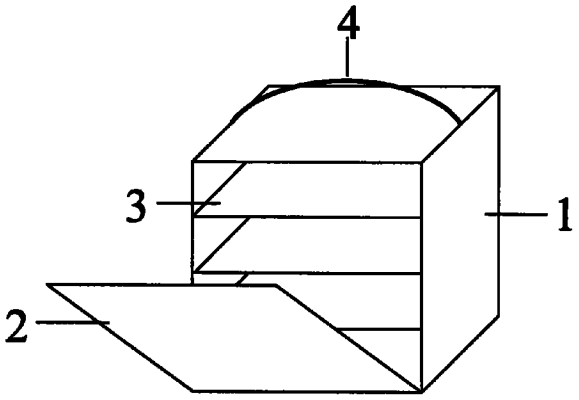

CN 203111630 U

1. 一种折叠储物盒，其特征在于：所述的折叠储物盒包括：盒体 (1)、前盖 (2)、隔板 (3) 和提梁 (4)；其中：盒体 (1) 为方形盒体，其顶面设有提梁 (4)，内部设有多个隔板 (3)；盒体 (1) 正面开口，开口处设有前盖 (2)；前盖 (2) 为方形板，其底边通过铰链与盒体 (1) 的底面相连接；隔板 (3) 为方形板，多个隔板 (3) 将盒体 (1) 的内部空间分割成为多层结构；提梁 (4) 为弯形提梁。

2. 根据权利要求 1 所述的折叠储物盒，其特征在于：所述的隔板 (2) 为活动隔板。

3. 根据权利要求 1 所述的折叠储物盒，其特征在于：所述的组成盒体 (1) 的各个面板之间的相互连接均为可拆卸的活动连接。

折叠储物盒

技术领域

[0001] 本实用新型涉及一种家庭用品，特别是涉及一种折叠储物盒。

背景技术

[0002] 现在，许多家庭里都喜欢使用储物盒来存放衣物，但是储物盒有一个缺点，就是即便里面是空的也需要占用一定的空间，很占地方，携带也很不方便。

发明内容

[0003] 为了解决上述问题，本实用新型的目的在于提供一种折叠储物盒。

[0004] 为了达到上述目的，本实用新型提供的折叠储物盒包括：盒体、前盖、隔板和提梁；其中：盒体为方形盒体，其顶面设有提梁，内部设有多个隔板；盒体正面开口，开口处设有前盖；前盖为方形板，其底边通过铰链与盒体的底面相连接；隔板为方形板，多个隔板将盒体的内部空间分割成为多层结构；提梁为弯形提梁，可以提，也可以挂。

[0005] 所述的隔板为活动隔板。

[0006] 所述的组成盒体的各个面板之间的相互连接均为可拆卸的活动连接，使得整个盒体为可以拆卸并折叠放置的。

[0007] 本实用新型提供的折叠储物盒在使用时，可以灵活地使用隔板来设置夹层，并根据需要来设置夹层的大小，以便在不同的夹层中放置不同的物品；在不使用时，还可以将盒体分解，并折叠起来放置。

[0008] 本实用新型提供的折叠储物盒是一款便于使用而又便于存放和携带方便储物盒。

附图说明

[0009] 图 1 为本实用新型提供的折叠储物盒组成示意图。

具体实施方式

[0010] 下面结合附图和具体实施例对本实用新型提供的折叠储物盒进行详细说明。

[0011] 如图 1 所示，本实用新型提供的折叠储物盒包括：盒体 1、前盖 2、隔板 3 和提梁 4；其中：盒体 1 为方形盒体，其顶面设有提梁 4，内部设有多个隔板 3；盒体 1 正面开口，开口处设有前盖 2；前盖 2 为方形板，其底边通过铰链与盒体 1 的底面相连接；隔板 3 为方形板，多个隔板 3 将盒体 1 的内部空间分割成为多层结构；提梁 4 为弯形提梁，可以提，也可以挂。

[0012] 所述的隔板 2 为活动隔板。

[0013] 所述的组成盒体 1 的各个面板之间的相互连接均为可拆卸的活动连接，使得整个盒体 1 为可以拆卸并折叠放置的。

[0014] 本实用新型提供的折叠储物盒在使用时，可以灵活地使用隔板 2 来设置夹层，并根据需要来设置夹层的大小，以便在不同的夹层中放置不同的物品；在不使用时，还可以将盒体 1 分解，并折叠起来放置。

[0015] 本实用新型提供的折叠储物盒是一款便于使用而又便于存放和携带方便储物盒。

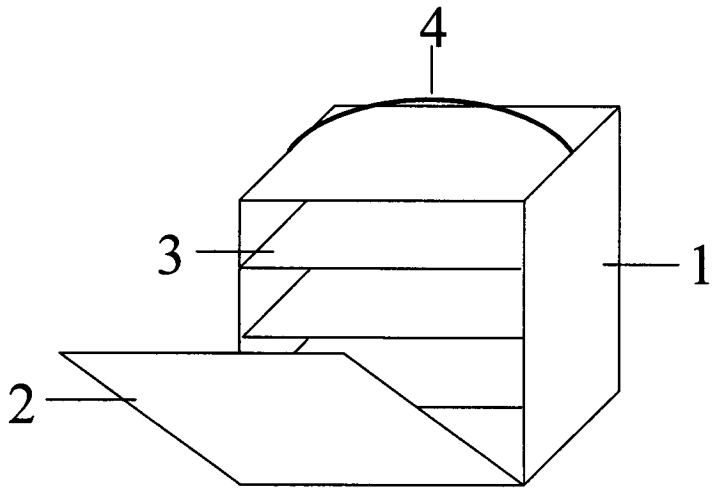

图 1