(19)国家知识产权局

(12)实用新型专利

(10)授权公告号 CN 220700788 U
(45)授权公告日 2024.04.02

(21)申请号 202321939884.8

(22)申请日 2023.07.24

(73)专利权人 泉州市柏源工艺制品有限公司
地址 362000 福建省泉州市惠安县东园镇下垵村

(72)发明人 江建清 陈静怡 江树权

(74)专利代理机构 泉州智尚果知识产权代理事务所(普通合伙) 35274
专利代理师 骆锴滨

(51)Int.Cl.
B44C 5/00(2006.01)
H04M 1/11(2006.01)

权利要求书1页 说明书2页 附图2页

(54)实用新型名称

一种用于室内摆放的树脂工艺品摆件

(57)摘要

本实用新型公开了一种用于室内摆放的树脂工艺品摆件,其结构包括工艺品、底板、背景板、支撑架、夹持结构、容纳槽、挂钩、底座,所述底板连接于工艺品一侧,所述背景板连接于底板一侧,所述支撑架有若干个,且各个支撑架连接于底板一侧,所述夹持结构有若干个,且各个夹持结构连接于工艺品一侧,所述底座连接于底板一侧,所述容纳槽连接于底座一侧,所述挂钩有若干个,且各个挂钩连接于支撑架一侧;工艺品通过底板增加稳定性,通过背景板进行装饰,通过支撑架一侧的挂钩可以收纳挂饰,通过夹持结构可对手机进行夹持,通过容纳槽可以对手机一侧进行限位。

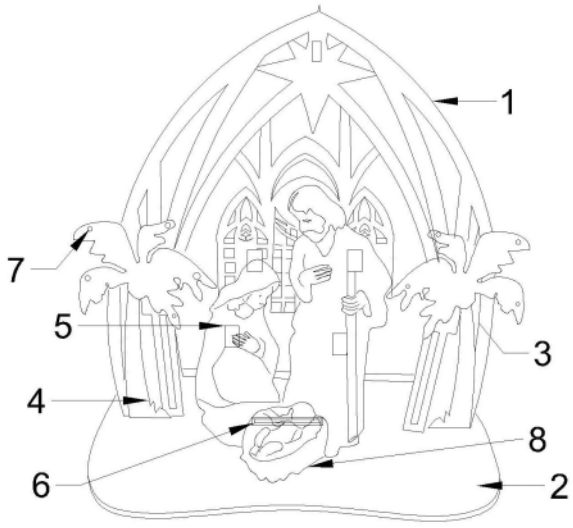

CN 220700788 U

1.一种用于室内摆放的树脂工艺品摆件,其特征在于:其结构包括工艺品(1)、底板(2)、背景板(3)、支撑架(4)、夹持结构(5)、容纳槽(6)、挂钩(7)、底座(8),所述底板(2)连接于工艺品(1)一侧,所述背景板(3)连接于底板(2)一侧,所述支撑架(4)有若干个,且各个支撑架(4)连接于底板(2)一侧,所述夹持结构(5)有若干个,且各个夹持结构(5)连接于工艺品(1)一侧,所述底座(8)连接于底板(2)一侧,所述容纳槽(6)连接于底座(8)一侧,所述挂钩(7)有若干个,且各个挂钩(7)连接于支撑架(4)一侧。

2.根据权利要求1所述的一种用于室内摆放的树脂工艺品摆件,其特征在于:所述夹持结构(5)包括L块(51)、限位槽(52)、滑杆(53)、限位杆(54)、螺块(55)、弹簧(56)、滑槽(57)、阻尼转轴(58),所述L块(51)连接于工艺品(1)一侧,所述限位槽(52)连接于L块(51)一侧,所述滑杆(53)位于L块(51)一侧,所述滑槽(57)连接于滑杆(53)一侧,所述限位杆(54)连接于滑杆(53)一侧,所述螺块(55)位于限位杆(54)环形侧面,所述弹簧(56)位于限位杆(54)环形侧面,所述阻尼转轴(58)连接于L块(51)一侧。

一种用于室内摆放的树脂工艺品摆件

技术领域

[0001] 本实用新型是一种用于室内摆放的树脂工艺品摆件,属于工艺品加工领域。

背景技术

[0002] 树脂通常是指受热后有软化或熔融范围,软化时在外力作用下有流动倾向,常温下是固态、半固态,有时也可以是液态的有机聚合物;广义上的定义,可以作为塑料制品加工原料的任何高分子化合物都称为树脂;随着现在人们生活水平的提高对于装饰用的工艺品的需求也是逐步提高,放置在一些特定的位置或是场合中起到一定的装置美观的作用;

[0003] 现有的工艺品用于室内装饰,样式简单,摆放于桌面,可用于放置手机,让人们解放双手,增加工艺品摆件的功能性。

实用新型内容

[0004] 针对现有技术存在的不足,本实用新型目的是提供一种用于室内摆放的树脂工艺品摆件,以解决现有的问题。

[0005] 为了实现上述目的,本实用新型是通过如下的技术方案来实现:一种用于室内摆放的树脂工艺品摆件,其结构包括工艺品、底板、背景板、支撑架、夹持结构、容纳槽、挂钩、底座,所述底板连接于工艺品一侧,所述背景板连接于底板一侧,所述支撑架有若干个,且各个支撑架连接于底板一侧,所述夹持结构有若干个,且各个夹持结构连接于工艺品一侧,所述底座连接于底板一侧,所述容纳槽连接于底座一侧,所述挂钩有若干个,且各个挂钩连接于支撑架一侧。

[0006] 进一步地,所述夹持结构包括L块、限位槽、滑杆、限位杆、螺块、弹簧、滑槽、阻尼转轴,所述L块连接于工艺品一侧,所述限位槽连接于L块一侧,所述滑杆位于L块一侧,所述滑槽连接于滑杆一侧,所述限位杆连接于滑杆一侧,所述螺块位于限位杆环形侧面,所述弹簧位于限位杆环形侧面,所述阻尼转轴连接于L块一侧。

[0007] 进一步地,所述L块一侧连接有限位柱,所述限位柱位于滑槽环形内侧。

[0008] 进一步地,所述容纳槽内侧连接有防滑条。

[0009] 进一步地,所述L块连接于工艺品主体一侧。

[0010] 进一步地,所述夹持结构连接于工艺品主体一侧。

[0011] 本实用新型的有益效果是:工艺品通过底板增加稳定性,通过背景板进行装饰,通过支撑架一侧的挂钩可以收纳挂饰,通过夹持结构可对手机进行夹持,通过容纳槽可以对手机一侧进行限位。

附图说明

[0012] 通过阅读参照以下附图对非限制性实施例所作的详细描述,本实用新型的其它特征、目的和优点将会变得更明显:

[0013] 图1为本实用新型一种用于室内摆放的树脂工艺品摆件的正面结构示意图;

[0014] 图2为本实用新型一种用于室内摆放的树脂工艺品摆件的局部结构示意图。

[0015] 图中:工艺品1、底板2、背景板3、支撑架4、夹持结构5、容纳槽6、挂钩7、底座8、L块51、限位槽52、滑杆53、限位杆54、螺块55、弹簧56、滑槽57、阻尼转轴58。

具体实施方式

[0016] 为使本实用新型实现的技术手段、创作特征、达成目的与功效易于明白了解,下面结合具体实施方式,进一步阐述本实用新型。

[0017] 请参阅图1、图2,本实用新型提供一种用于室内摆放的树脂工艺品摆件技术方案:

[0018] 其结构包括工艺品1、底板2、背景板3、支撑架4、夹持结构5、容纳槽6、挂钩7、底座8,所述底板2连接于工艺品1一侧,所述背景板3连接于底板2一侧,所述支撑架4有若干个,且各个支撑架4连接于底板2一侧,所述夹持结构5有若干个,且各个夹持结构5连接于工艺品1一侧,所述底座8连接于底板2一侧,所述容纳槽6连接于底座8一侧,所述挂钩7有若干个,且各个挂钩7连接于支撑架4一侧;所述夹持结构5包括L块51、限位槽52、滑杆53、限位杆54、螺块55、弹簧56、滑槽57、阻尼转轴58,所述L块51连接于工艺品1一侧,所述限位槽52连接于L块51一侧,所述滑杆53位于L块51一侧,所述滑槽57连接于滑杆53一侧,所述限位杆54连接于滑杆53一侧,所述螺块55位于限位杆54环形侧面,所述弹簧56位于限位杆54环形侧面,所述阻尼转轴58连接于L块51一侧。

[0019] 例如,工艺品1通过底板2增加稳定性,通过背景板3进行装饰,通过支撑架4一侧的挂钩7可以收纳挂饰,通过夹持结构5可对手机进行夹持,通过容纳槽6可以对手机一侧进行限位,通过滑杆53位于L块51的滑槽一侧滑动,可对手机的夹持位置进行调整,通过限位杆54在限位槽52一侧滑动,螺块55在限位杆54一侧进行旋紧,从而对手机边缘进行固定,通过阻尼转轴58可以调节夹持结构的角度,从而调整手机的角度,方便人们使用,增加工艺品的功能性。

[0020] 以上显示和描述了本实用新型的基本原理和主要特征和本实用新型的优点,对于本领域技术人员而言,显然本实用新型不限于上述示范性实施例的细节,而且在不背离本实用新型的精神或基本特征的情况下,能够以其他的具体形式实现本实用新型。因此,无论从哪一点来看,均应将实施例看作是示范性的,而且是非限制性的,本实用新型的范围由所附权利要求而不是上述说明限定,因此旨在将落在权利要求的等同要件的含义和范围内的所有变化囊括在本实用新型内。不应将权利要求中的任何附图标记视为限制所涉及的权利要求。

[0021] 此外,应当理解,虽然本说明书按照实施方式加以描述,但并非每个实施方式仅包含一个独立的技术方案,说明书的这种叙述方式仅仅是为清楚起见,本领域技术人员应当将说明书作为一个整体,各实施例中的技术方案也可以经适当组合,形成本领域技术人员可以理解的其他实施方式。

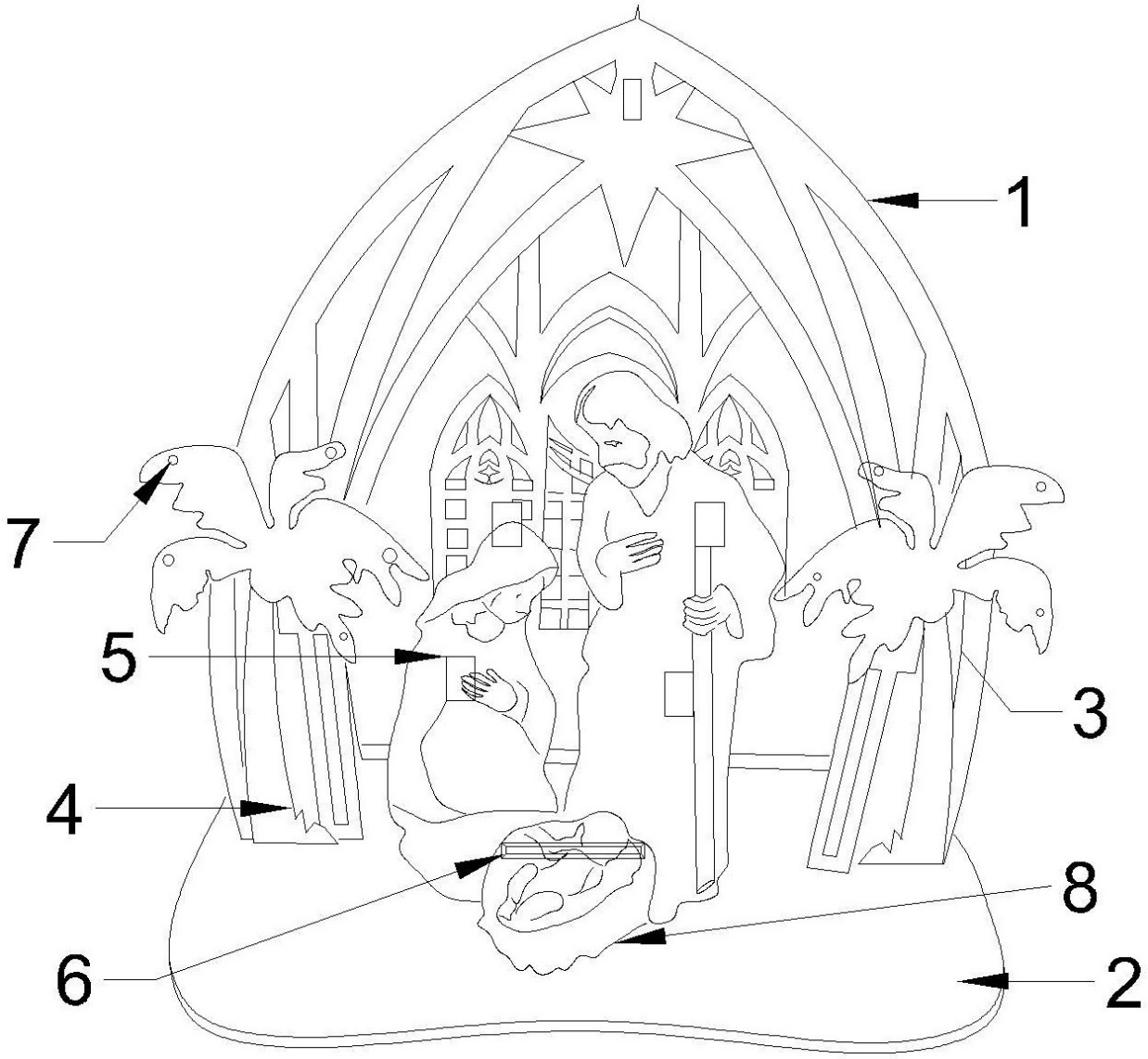

图 1

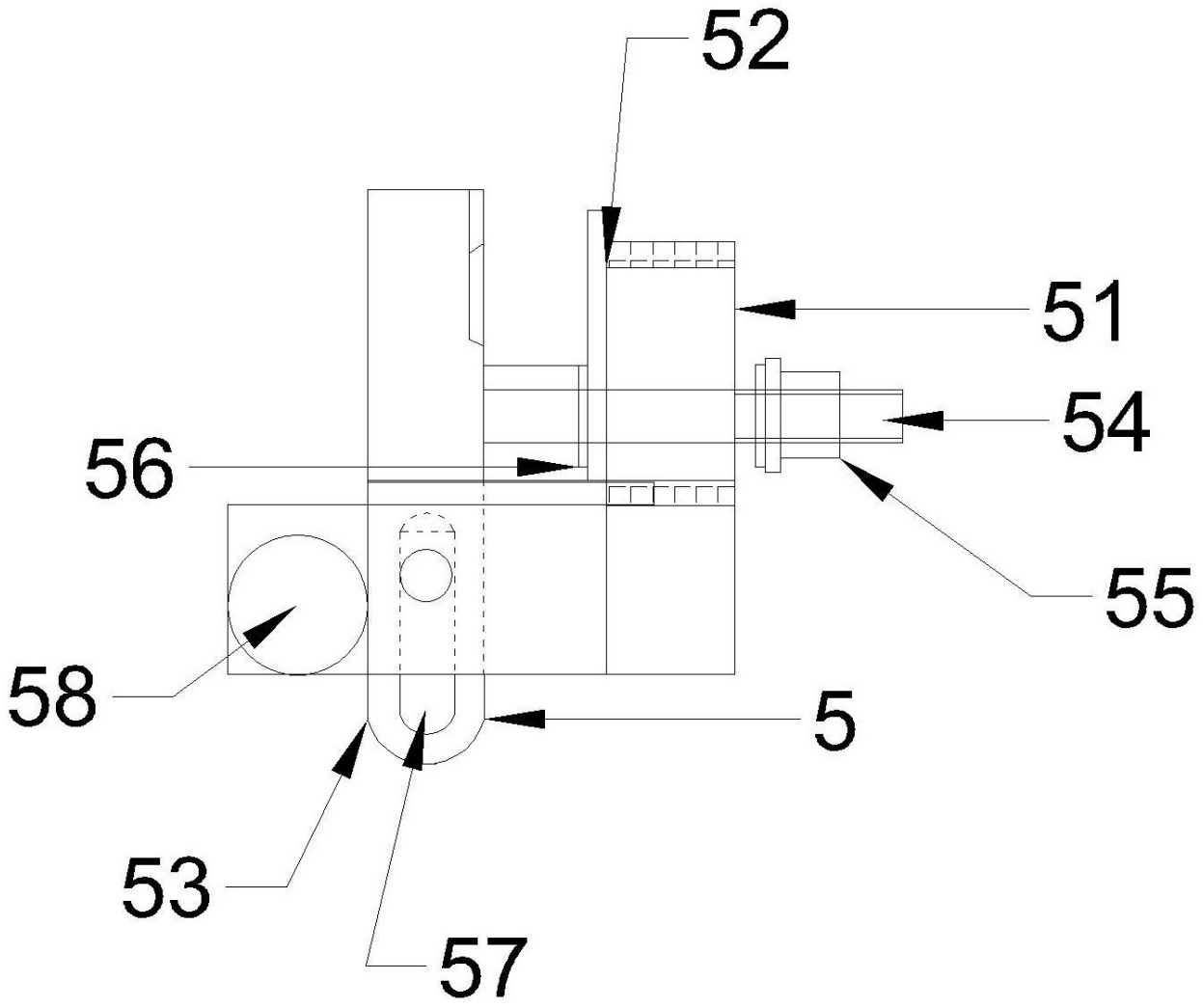

图 2